(19)中华人民共和国国家知识产权局

(12)发明专利申请

(10)申请公布号 CN 105747513 A
(43)申请公布日 2016.07.13

(21)申请号 201610144735.0

(22)申请日 2016.03.14

(71)申请人 路亮
地址 246000 安徽省安庆市大观区集贤南路京安花苑10幢3单元406室

(72)发明人 路亮

(51)Int.Cl.
A47B 21/00(2006.01)
A47B 3/08(2006.01)
A47B 9/16(2006.01)

权利要求书1页 说明书2页 附图1页

(54)发明名称

一种折叠式电脑桌

(57)摘要

本发明公开一种折叠式电脑桌，具体涉及电脑技术领域，包括桌面本体、U型主支架、U型副支架、第一轴、第二轴、第一防滑垫、第二防滑垫，其特征在于通过设在U型主支架开口处两端的第一轴和第二轴将U型主支架连接在桌面本体上，通过设在U型副支架开口处两端的第一轴和第二轴将U型副支架连接在桌面本体上，第一防滑垫设在U型主支架上，第二防滑垫设置在U型副支架上。所述第一防滑垫和第二防滑垫分别固定在U型主支架、U型副支架U型开口端的对立面的外部。本发明具有结构简单、空间占用小、可根据使用者的不同需要自行调节电脑桌的高度，也可以作为电脑主机箱架使用等特点。

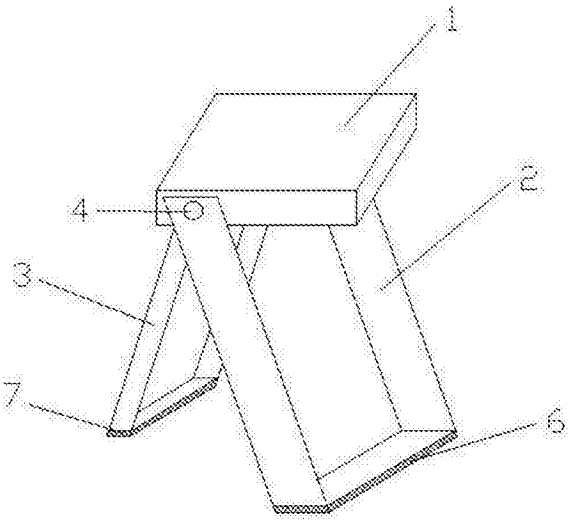

CN 105747513 A

1.一种折叠式电脑桌，包括桌面本体(1)、U型主支架(2)、U型副支架(3)、第一轴(4)、第二轴(5)、第一防滑垫(6)、第二防滑垫(7)，其特征在于通过设在U型主支架(2)开口处两端的第一轴(4)和第二轴(5)将U型主支架(2)连接在桌面本体(1)上，通过设在U型副支架(2)开口处两端的第一轴(4)和第二轴(5)将U型副支架(3)连接在桌面本体(1)上，第一防滑垫(6)设在U型主支架(2)上，第二防滑垫(7)设置在U型副支架(3)上；所述第一防滑垫(6)和第二防滑垫(7)分别固定在U型主支架(2)、U型副支架(3)U型开口端的对立面的外部。

2.根据权利要求1所述的折叠式电脑桌，其特征在于所述第一防滑垫(6)和第二防滑垫(7)以胶水或者铆接或者螺栓方式分别固定在U型主支架(2)、U型副支架(3)上。

3.根据权利要求1所述的折叠式电脑桌，其特征在于所述U型主支架(2)可绕着第一轴(4)和第二轴(5)旋转。

4.根据权利要求1所述的折叠式电脑桌，其特征在于所述U型副支架(3)可绕着第一轴(4)和第二轴(5)旋转。

5.根据权利要求1所述的折叠式电脑桌，其特征在于所述U型主支架(2)、U型副支架(3)开口端的高度等于或低于桌面本体(1)的平面。

一种折叠式电脑桌

技术领域：

[0001] 本发明涉及电脑技术领域，尤其涉及一种折叠式电脑桌。

背景技术：

[0002] 电脑桌作为很重要的办公及生活用品，目前的电脑桌一般都是不可以折叠，而且高度也不容易调节，当人们在长期不使用的时候仍会占用一定的空间，无法更好的将电脑和电脑桌节省空间的收理在一起。

发明内容：

[0003] 本发明针对现有技术的不足，提供一种折叠式电脑桌，其具有结构简单、空间占用小、可根据使用者的不同需要自行调节电脑桌的高度，当长期不使用电脑的时候也可以作为电脑主机箱架使用等特点。

[0004] 本发明通过以下技术手段解决上述技术问题：一种折叠式电脑桌，包括桌面本体、U型主支架、U型副支架、第一轴、第二轴、第一防滑垫、第二防滑垫，其特征在于通过设在U型主支架开口处两端的第一轴和第二轴将U型主支架连接在桌面本体上，通过设在U型副支架开口处两端的第一轴和第二轴将U型副支架连接在桌面本体上，第一防滑垫设在U型主支架上，第二防滑垫设置在U型副支架上。所述第一防滑垫和第二防滑垫分别固定在U型主支架、U型副支架U型开口端的对立面的外部，当作为电脑桌使用的时候起到更好的防滑作用。

[0005] 优选地，所述第一防滑垫和第二防滑垫以胶水或者铆接或者螺栓方式分别固定在U型主支架、U型副支架上，使第一防滑垫和第二防滑垫不容易脱落。

[0006] 优选地，所述U型主支架可绕着第一轴和第二轴旋转，可方便的调整电脑桌不同的高度。

[0007] 优选地，所述U型副支架可绕着第一轴和第二轴旋转，可方便的调整电脑桌不同的高度。

[0008] 优选地，所述U型主支架、U型副支架开口端的高度等于或低于桌面本体的平面，当作为电脑主机箱架使用的时候放置更稳定。

[0009] 本发明的优点在于：结构简单、空间占用小、可根据使用者的不同需要自行调节电脑桌的高度，当长期不使用电脑的时候也可以作为电脑主机箱架使用等特点。

附图说明：

[0010] 图1为本发明结构左视图；

[0011] 图2为本发明结构右视图；

[0012] 图3为本发明作为电脑主机箱架使用时结构图。

具体实施方式：

[0013] 参照图1-3，一种折叠式电脑桌，包括桌面本体1、U型主支架2、U型副支架3、第一轴

4、第二轴5、第一防滑垫6、第二防滑垫7，其特征在于通过设在U型主支架2开口处两端的第一轴4和第二轴5将U型主支架2连接在桌面本体1上，通过设在U型副支架2开口处两端的第一轴4和第二轴5将U型副支架3连接在桌面本体1上，第一防滑垫6设在U型主支架2上，第二防滑垫7设置在U型副支架3上。

[0014] 优选地，所述U型主支架2的宽度大于U型副支架3的宽度，更好地提高整体的稳定性。

[0015] 优选地，所述U型主支架2设在在U型副支架3的外部，使整体结构更牢固。

[0016] 优选地，所述第一防滑垫6和第二防滑垫7分别固定在U型主支架1、U型副支架2U型开口端的对立面的外部，当作为电脑桌使用的时候起到更好的防滑作用。

[0017] 优选地，所述第一防滑垫6和第二防滑垫7以胶水或者铆接或者螺栓方式分别固定在U型主支架2、U型副支架3上，使第一防滑垫6和第二防滑垫7不容易脱落。

[0018] 优选地，所述U型主支架2可绕着第一轴4和第二轴5旋转，可方便的调整电脑桌不同的高度。

[0019] 优选地，所述U型副支架3可绕着第一轴4和第二轴5旋转，可方便的调整电脑桌不同的高度。

[0020] 优选地，所述U型主支架2、U型副支架3开口端的高度等于或低于桌面本体1的平面，当作为电脑主机箱架使用的时候放置更稳定。

[0021] 本发明的使用方法：可根据使用者的不同需求，通过旋转U型主支架和U型副支架来达到调节桌面本体的高度，；当长期不使用电脑的时候，可将本发明旋转180度，将桌面本体朝下，再将U型主支架和U型副支架收起，作为电脑主机箱架使用。

[0022] 以上所述仅为发明创造的较佳实施例而已，并不用以限制本发明创造，凡在本发明创造的精神和原则之内所作的任何修改、等同替换和改进等，均应包含在本发明创造的保护范围之内。

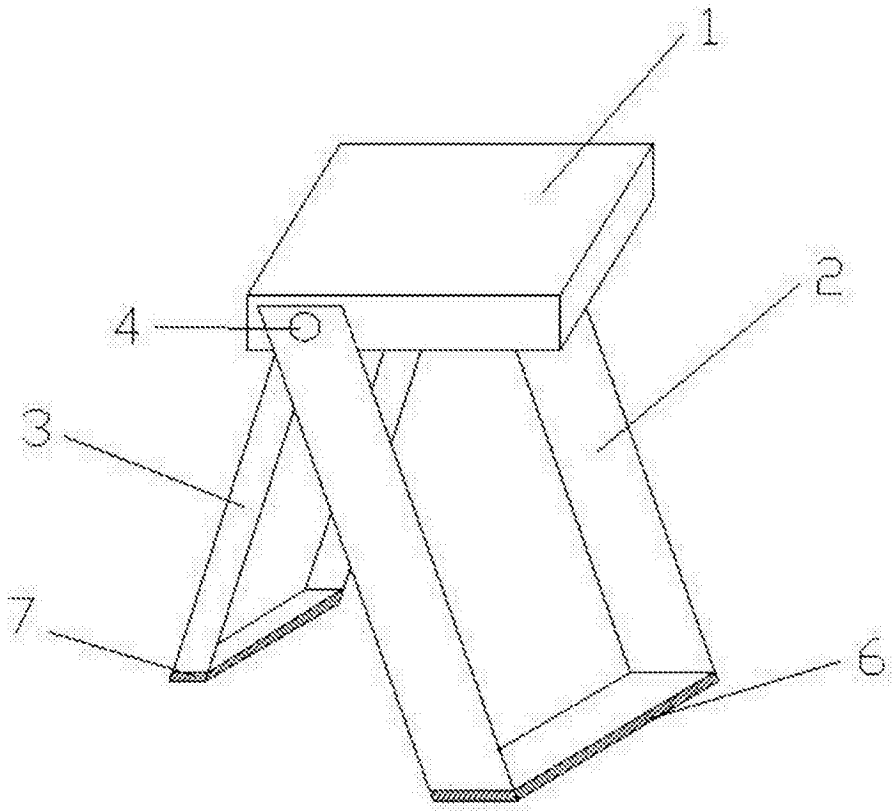

图1

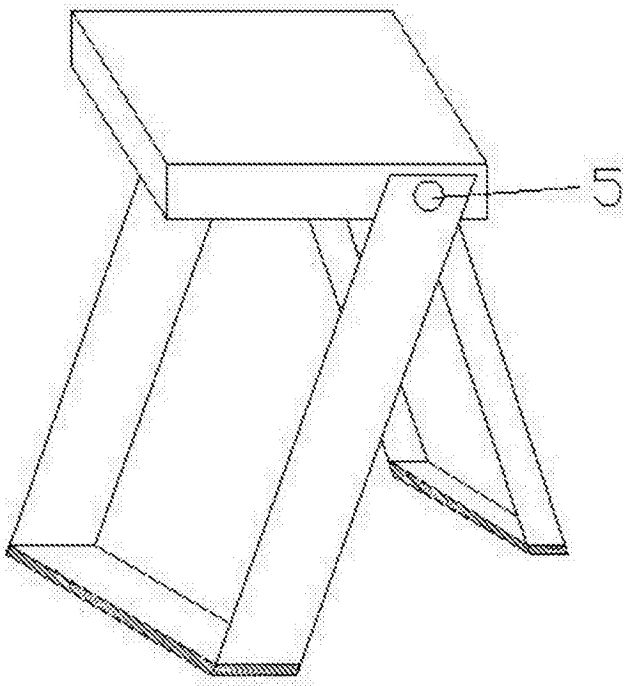

图2

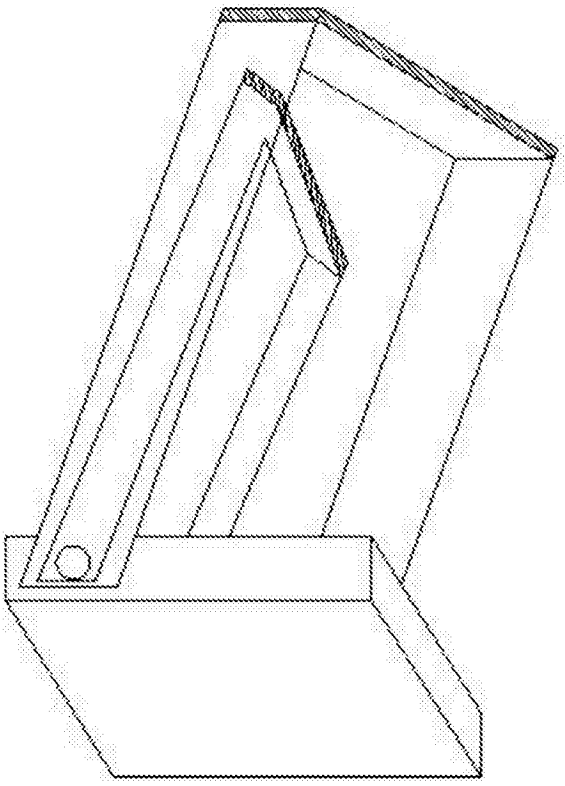

图3