[19] 中华人民共和国国家知识产权局

[51] Int. Cl[7]
A47H 5/02

[12] 实用新型专利说明书

[21] ZL 专利号 02251237.3

[45] 授权公告日 2003 年 11 月 5 日

[11] 授权公告号 CN 2584072Y

[22] 申请日 2002.12.11 [21] 申请号 02251237.3

[73] 专利权人 吴春山

地址 133000 吉林省延吉市三道湾乡南张芝

共同专利权人 董艳真

[72] 设计人 吴春山 董艳真

[74] 专利代理机构 延边科友专利代理有限公司

代理人 崔在吉

权利要求书 1 页 说明书 3 页 附图 1 页

[54] 实用新型名称 遥控电动窗帘装置

[57] 摘要

本实用新型公开了一种遥控电动窗帘装置，其主要结构为：滑轮固定架的一端固定有主动轮箱体、另一端固定有从动轮箱体，主动轮箱体内设有的固定板下部设有电动机，电动机输出轴上装有主动轮，主动轮侧面固定板上固定有换向开关，从动轮箱体内装有固定座，固定座上通过轴装有从动轮，主动轮和从动轮上套有牵引绳，牵引绳上设有触动换向开关的左定位块和右定位块，电动机和换向开关通过导线连接遥控电信号接收器。本实用新型具有结构简单、使用方便、安全可靠、可用遥控或按纽方式实现开闭窗帘的优点。

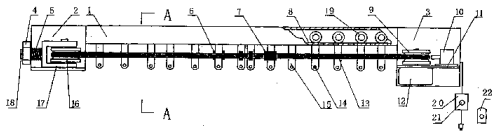

ISSN1008-4274

1、一种遥控电动窗帘装置，包括滑轮固定架、滑轮、窗帘布，电动机、遥控电信号接收器、遥控器，其特征在于滑轮固定架（1）的一端固定有主动轮箱体（3），另一端固定有从动轮箱体（2），主动轮箱体（3）内设有的固定板（11）下部装有轴向垂直于固定板（11）的电动机（12），露头在固定板（11）的电动机（12）输出轴上装有主动轮（9），主动轮（9）侧面固定板（11）上固定有换向开关（10），固定座（17）侧面上设有的固定螺杆（18）和弹簧（5）以及调整螺母（4）把固定座（17）安装在从动轮箱体（2）的内侧，固定座（17）上通过轴安装从动轮（16），主动轮（9）和从动轮（16）上套有牵引绳（13），主动轮（9）通过牵引绳（13）带动从动轮（16），牵引绳（13）上两处设有其转动时触动换向开关（10）触点的左定位块（6）和右定位块（7），滑轮固定架（1）的底部设有的滑轮轨道（8）上装有滑动轮（19），每个滑动轮（19）设有连接窗帘的窗帘固定架（15），在窗帘固定架（15）中，中央的两个窗帘固定架（15）分别固定在牵引绳（13）的左侧和右侧，电动机（12）、换向开关（10）通过导线连接遥控电信号接收器（20）。

遥控电动窗帘装置

技术领域：

本实用新型涉及一种使用于室内窗的电动窗帘。具体说涉及一种通过遥控方式实现拉开、闭合窗帘的遥控电动窗帘。

背景技术：

目前，办公室或居室的窗户上使用的窗帘，普遍采用传统的拉幕式窗帘，大部分采用人工开闭方式，给用户带来麻烦，近期公告的中国专利01256099.5公开了“电动遥控窗帘”，其主要结构中介绍，传动装置由供窗帘布伸缩进出开口的异形管，套合异形管的端盖、异形管内位于一端端盖处的电动机、与电动机输出轴连接的减速箱、与减速箱连接的卷网布管、异形管侧铰接辊铰接内置复位弹簧的下方形管、下方形管铰接内置钢丝绳的上方形管、上方形管铰接的项管装置、异形管内卷网布管与项管装置间套装的窗帘网布组成，仍然存在结构复杂、制造成本高、使用上有局限性等问题。

发明内容：

本实用新型的目的在于克服上述现有技术中的不足之处而提供一种结构简单、使用方便、制造成本低的采用遥控方式或按纽方式完成开、闭窗帘的遥控电动窗帘装置。

本实用新型的目的是以如下方式实现的：滑轮固定架的一端固定有主动轮箱体，滑轮固定架的另一端固定有从动轮箱体，在主动轮箱体内设有的固定板下部装有电动机，电动机输出轴上装有主动轮，主动轮侧面固定板上固定有换向开关，从动轮箱体内侧的固定座通过侧面上设有的固定螺杆和弹簧以及调整螺母把固定座安装在从动轮箱体内侧，固定座上通过轴安装从动轮，主动轮和从动轮上套有牵引绳，主动轮通过牵引绳带动从动轮，牵引绳上两处设有其转动时触动换向开关触点的左定位块和右定位块，滑轮固定架的底部设有的滑轮轨道上装有滑动轮，每个滑动轮设有连接窗帘的窗帘固定架，在窗帘固定架中，中央的两个窗帘固定架分别固定在牵引绳的左侧和右侧，电动机、换向开关通过导线连接遥控电信号接收器，

遥控电信号接收器通过插头连接电源即可。

本实用新型具有结构简单、使用方便、安全可靠、可用遥控或按纽方式实现开闭窗帘的优点。

附图说明：

图 1 是本实用新型遥控电动窗帘装置的结构示意图。

图 2 是图 1 的 A—A 向示意图。

图 3 是本实用新型遥控电动窗帘装置的电原理图。

具体实施方式：

如图 1 至图 3 所示，本实用新型由以下部分构成：

滑轮固定架 1 的一端固定有主动轮箱体 3，另一端固定有从动轮箱体 2，主动轮箱体 3 内设有的固定板 11 下部装有轴向垂直于固定板 11 的电动机 12，露头在固定板 11 的电动机 12 输出轴上装有主动轮 9，主动轮 9 侧面固定板 11 上固定有换向开关 10，固定座 17 侧面上设有的固定螺杆 18 和弹簧 5 以及调整螺母 4 把固定座 17 安装在从动轮箱体 2 的内侧，固定座 17 上通过轴安装从动轮 16，主动轮 9 和从动轮 16 上套有牵引绳 13，主动轮 9 通过牵引绳 13 带动从动轮 16，牵引绳 13 上两处设有其转动时触动换向开关 10 触点的左定位块 6 和右定位块 7，滑轮固定架 1 的底部设有的滑轮轨道 8 上装有多个滑动轮 19，每个滑动轮 19 设有连接窗帘的窗帘固定架 15，在多个窗帘固定架 15 中，中央的两个窗帘固定架 15 分别固定在牵引绳 13 的左侧和右侧，电动机 12、换向开关 10 通过导线连接遥控电信号接收器 20，遥控电信号接收器 20 通过插头连接电源，遥控电信号接收器 20 配备遥控器 22。

安装时，通过滑轮固定架 1 上部设有的通孔把滑轮固定架 1 固定在墙面或天崩上，然后每个窗帘固定架 15 上的连接孔 14 分别连接两幅窗帘即可。

具体使用时，拉开窗帘时，通过遥控器 22 发出电信号，遥控电信号接收器 20 进入工作状态，电动机 12 开始转动，牵引绳 13 上固定的窗帘固定架 15 开始处于拉开状态，随着多个窗帘固定架 15 的移动，连接每个窗帘固定架 15 的两幅窗帘随着拉开，牵引绳 13 上设有的定位块 7 移到换向开

关触点，触动换向开关 10（k1）拉开动作结束时转入停止，达到拉开窗帘的目的，闭合窗帘时，通过遥控器 22 发出电信号，遥控电信号接收器进入工作状态，电动机 12 开始反向转动牵引绳 13 上固定的窗帘固定架 15 开始移动，窗帘处于闭合状态，闭合结束时，牵引绳 13 上设有的定位块 6 移到换向开关 10 的触点，触动换向开关 10（k1）转入停止，达到闭合窗帘的目的，在遥控电信号接收器 20 上设有的按纽开关 21（k2）的使用也同样达到上述目的。

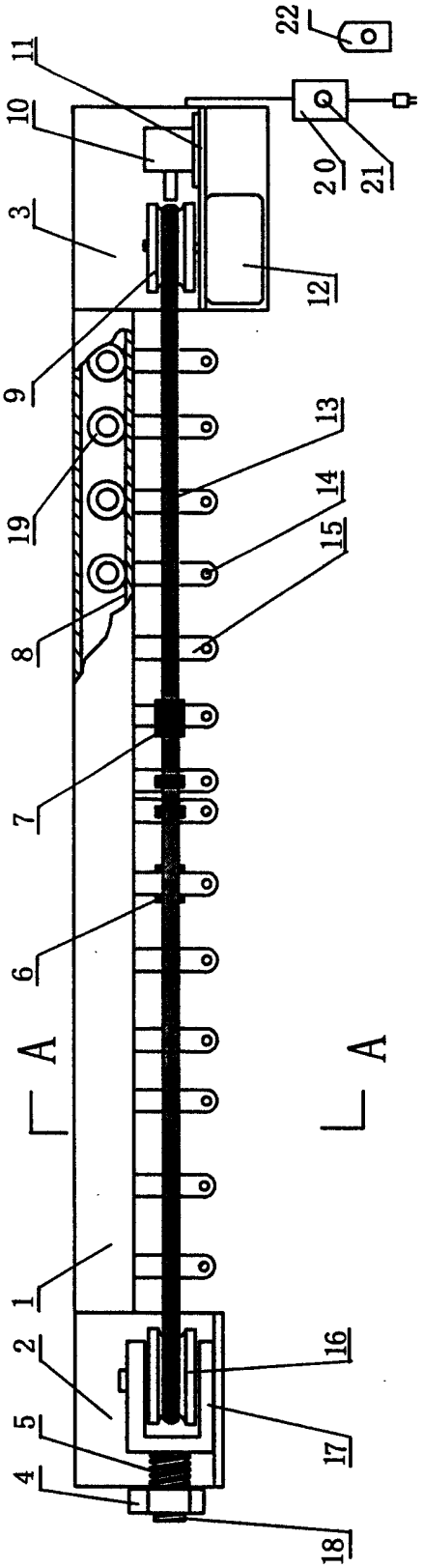
22
11
10
20
21
3
12
9
13
19
14
15
8
7
6
A
A
1
2
16
5
17
4
18

图1

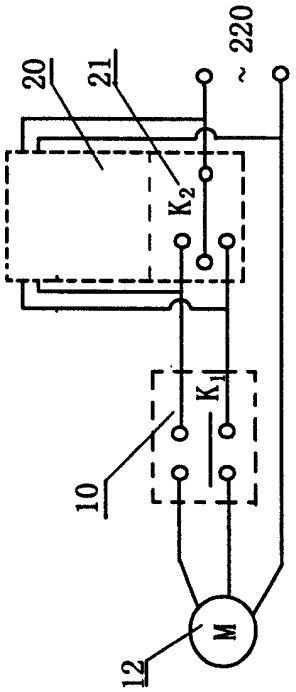
~ 220
20
21
K2
K1
10
M
12

图3

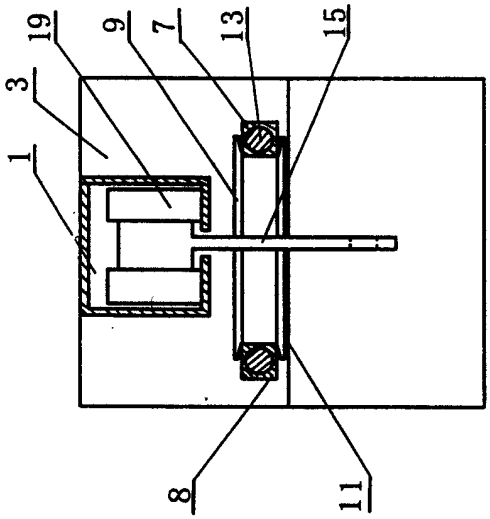
19
9
7
13
15
3
1
8
11

图2