(19)中华人民共和国国家知识产权局

(12)实用新型专利

(10)授权公告号 CN 206286257 U
(45)授权公告日 2017.06.30

(21)申请号 201621272541.0

(22)申请日 2016.11.25

(73)专利权人 刘振霞
地址 277200 山东省枣庄市山亭区人民医院

(72)发明人 刘振霞 秦美兰

(51)Int.Cl.
B08B 3/02(2006.01)
B08B 1/04(2006.01)

权利要求书1页 说明书2页 附图1页

(54)实用新型名称

一种护理科自动清洁器

(57)摘要

本实用新型公开了一种护理科自动清洁器，包括万向轮、底座、握手柄和增压泵，所述底座的底部安装有万向轮，且底座的上方设有卷收设备箱，所述卷收设备箱的内部安装有卷收装置，所述增压泵的输出端连接有软管，且软管缠绕在卷收装置的卷收辊上，所述清洁头内的底部安装有电机，且电机的输出转轴上固定有喷水腔，所述喷水腔的下方连接有软管，所述电机的输出端通过轴杆安装有圆形刷板，所述电机的上方安装有烘干器。本实用新型设置有清洁液箱和清洁头，可以根据清洁需要将清洁头移动到需要清洁的部位，使得医疗器械能够很好地达到清洁消毒的效果，设置的烘干器可以将清洗后的设备立即烘干，避免因潮湿而造成细菌滋生，使得清洁更加便利。

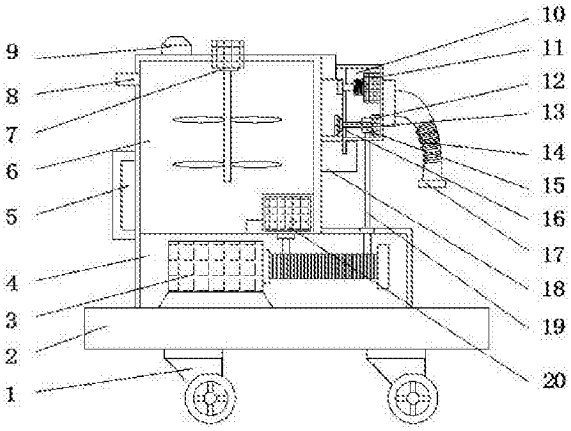

CN 206286257 U

1.一种护理科自动清洁器，包括万向轮(1)、底座(2)、清洁液箱(6)、握手柄(17)和增压泵(20)，其特征在于：所述底座(2)的底部安装有万向轮(1)，且底座(2)的上方设有卷收设备箱(4)，所述卷收设备箱(4)的内部安装有卷收装置(3)，所述卷收设备箱(4)的顶部安装有清洁液箱(6)，且清洁液箱(6)的顶部设有加药口(9)，所述清洁液箱(6)的一侧设有注水口(8)，且注水口(8)下方的清洁液箱(6)上安装有推手(5)，所述清洁液箱(6)内部的上端安装有搅拌装置(7)，且清洁液箱(6)内远离注水口(8)一侧的底部安装有增压泵(20)，所述增压泵(20)的输出端连接有软管(19)，且软管(19)缠绕在卷收装置(3)的卷收辊上，所述清洁液箱(6)远离注水口(8)的一侧设有固定块(18)，且固定块(18)的顶部设有清洁头(10)，所述清洁头(10)远离清洁液箱(6)的一侧安装有握手柄(17)，且握手柄(17)的内侧安装有控制开关(14)，所述清洁头(10)内的底部安装有电机(12)，且电机(12)的输出转轴上固定有喷水腔(15)，所述喷水腔(15)的下方连接有软管(19)，所述电机(12)的输出端通过轴杆(13)安装有圆形刷板(16)，所述电机(12)的上方安装有烘干器(11)。

2.根据权利要求1所述的一种护理科自动清洁器，其特征在于：所述握手柄(17)的外部套有防滑套，且防滑套表面设有防滑凸圈。

3.根据权利要求1所述的一种护理科自动清洁器，其特征在于：所述轴杆(13)的内部设有喷水管，且喷水管位于圆形刷板(16)的一端安装有喷头。

4.根据权利要求1所述的一种护理科自动清洁器，其特征在于：所述固定块(18)的顶部设有母接口，且清洁头(10)的底部设有与固定块(18)上母接口相互配合的公接口。

一种护理科自动清洁器

技术领域

[0001] 本实用新型涉及医疗器械设备领域，具体为一种护理科自动清洁器。

背景技术

[0002] 随着时代的发展，人们的生活水平不断的提高，医疗领域也在不断的发展，在医疗手术中治疗过程或者术后护理都需要使用到很多的设备，因此在各种医疗设备使用之后所进行的设备清洁护理工作便十分重要，及时有效地给设备清洁对防止细菌滋生和交叉感染，以及设备的保养等方面起着重要作用，但是当前所进行的设备清洁工作一般都是由护理人员手工冲洗，操作过程繁琐的同时还因为无法及时干燥设备不能立即使用，且会受损，甚至滋生细菌，十分不便，因此急需一款能够解决上述问题的设备。

发明内容

[0003] 本实用新型的目的在于提供一种护理科自动清洁器，以解决上述背景技术中提出的问题。

[0004] 为实现上述目的，本实用新型提供如下技术方案：一种护理科自动清洁器，包括万向轮、底座、清洁液箱、握手柄和增压泵，所述底座的底部安装有万向轮，且底座的上方设有卷收设备箱，所述卷收设备箱的内部安装有卷收装置，所述卷收设备箱的顶部安装有清洁液箱，且清洁液箱的顶部设有加药口，所述清洁液箱的一侧设有注水口，且注水口下方的清洁液箱上安装有推手，所述清洁液箱内部的上端安装有搅拌装置，且清洁液箱内远离注水口一侧的底部安装有增压泵，所述增压泵的输出端连接有软管，且软管缠绕在卷收装置的卷收辊上，所述清洁液箱远离注水口的一侧设有固定块，且固定块的顶部设有清洁头，所述清洁头远离清洁液箱的一侧安装有握手柄，且握手柄的内侧安装有控制开关，所述清洁头内的底部安装有电机，且电机的输出转轴上固定有喷水腔，所述喷水腔的下方连接有软管，所述电机的输出端通过轴杆安装有圆形刷板，所述电机的上方安装有烘干器。

[0005] 优选的，所述握手柄的外部套有防滑套，且防滑套表面设有防滑凸圈。

[0006] 优选的，所述轴杆的内部设有喷水管，且喷水管位于圆形刷板的一端安装有喷头。

[0007] 优选的，所述固定块的顶部设有母接口，且清洁头的底部设有与固定块上母接口相互配合的公接口。

[0008] 与现有技术相比，本实用新型的有益效果是：该护理科自动清洁器设置有清洁液箱和清洁头，可以根据清洁需要将清洁头移动到需要清洁的部位，通过圆形刷板上的毛刷和喷水管喷出的清洁消毒液对需要清洁的部位进行冲洗和刷洗，使得医疗器械能够很好地达到清洁消毒的效果，同时设置的烘干器可以将清洗后的设备立即烘干，避免因潮湿而造成细菌滋生，同时烘干的设备可以立即使用，提高了手术的效率，设置的卷收装置和软管，便于清洁头的自由移动，使得清洁更加便利。

附图说明

[0009] 图1为本实用新型的结构示意图。

[0010] 图中：1-万向轮；2-底座；3-卷收装置；4-卷收设备箱；5-推手；6-清洁液箱；7-搅拌装置；8-注水口；9-加药口；10-清洁头；11-烘干器；12-电机；13-轴杆；14-控制开关；15-喷水腔；16-圆形刷板；17-握手柄；18-固定块；19-软管；20-增压泵。

具体实施方式

[0011] 下面将结合本实用新型实施例中的附图，对本实用新型实施例中的技术方案进行清楚、完整地描述，显然，所描述的实施例仅仅是本实用新型一部分实施例，而不是全部的实施例。基于本实用新型中的实施例，本领域普通技术人员在没有做出创造性劳动前提下所获得的所有其他实施例，都属于本实用新型保护的范围。

[0012] 请参阅图1，本实用新型提供的一种实施例：一种护理科自动清洁器，包括万向轮1、底座2、清洁液箱6、握手柄17和增压泵20，底座2的底部安装有万向轮1，且底座2的上方设有卷收设备箱4，卷收设备箱4用于安装卷收装置3，卷收设备箱4的内部安装有卷收装置3，卷收装置3可以卷收软管19，卷收设备箱4的顶部安装有清洁液箱6，且清洁液箱6的顶部设有加药口9，清洁液箱6的一侧设有注水口8，且注水口8下方的清洁液箱6上安装有推手5，推手5便于设备移动，清洁液箱6内部的上端安装有搅拌装置7，且清洁液箱6内远离注水口8一侧的底部安装有增压泵20，增压泵20可以将清洁液箱6内的清洁消毒液抽出，搅拌装置7可以对清洁消毒液进行搅拌，增压泵20的输出端连接有软管19，且软管19缠绕在卷收装置3的卷收辊上，清洁液箱6远离注水口8的一侧设有固定块18，且固定块18的顶部设有清洁头10，固定块18用于支撑清洁头10，清洁头10用于护理和清洁医疗器械，固定块18的顶部设有母接口，且清洁头10的底部设有与固定块18上母接口相互配合的公接口，清洁头10远离清洁液箱6的一侧安装有握手柄17，所述握手柄17的内侧安装有控制开关14，握手柄17方便清洁人员的使用，握手柄17的外部套有防滑套，控制开关14便于进行清洁操作，握手柄17的外部套有防滑套，且防滑套表面设有防滑凸圈，清洁头10内的底部安装有电机12，且电机12的输出转轴上固定有喷水腔15，喷水腔15可以储存清洁消毒液，喷水腔15的下方连接有软管19，电机12的输出端通过轴杆13安装有圆形刷板16，圆形刷板16可以刷洗医疗设备，轴杆13的内部设有喷水管，且喷水管位于圆形刷板16的一端安装有喷头，电机12的上方安装有烘干器11，烘干器11可以对清洗后的设备进行烘干。

[0013] 具体使用方式：使用时，将清洁消毒剂和水按照一定比例在清洁液箱6内混合，然后打开搅拌装置7，搅拌充分后通过推手5将设备移动到工作区域，然后握住握手柄17将清洁头10取出，通过握手柄17内侧的控制开关14打开卷收装置3，移动清洁头10，将圆形刷板16对准待清洁部位，然后打开增压泵20将清洁消毒液喷到待清洁部位，然后打开电机12，转动圆形刷板16进行刷洗，刷洗完成后，打开烘干器11，对准刷洗的部位进行烘干处理。

[0014] 对于本领域技术人员而言，显然本实用新型不限于上述示范性实施例的细节，而且在不背离本实用新型的精神或基本特征的情况下，能够以其他的具体形式实现本实用新型。因此，无论从哪一点来看，均应将实施例看作是示范性的，而且是非限制性的，本实用新型的范围由所附权利要求而不是上述说明限定，因此旨在将落在权利要求的等同要件的含义和范围内的所有变化囊括在本实用新型内。不应将权利要求中的任何附图标记视为限制所涉及的权利要求。

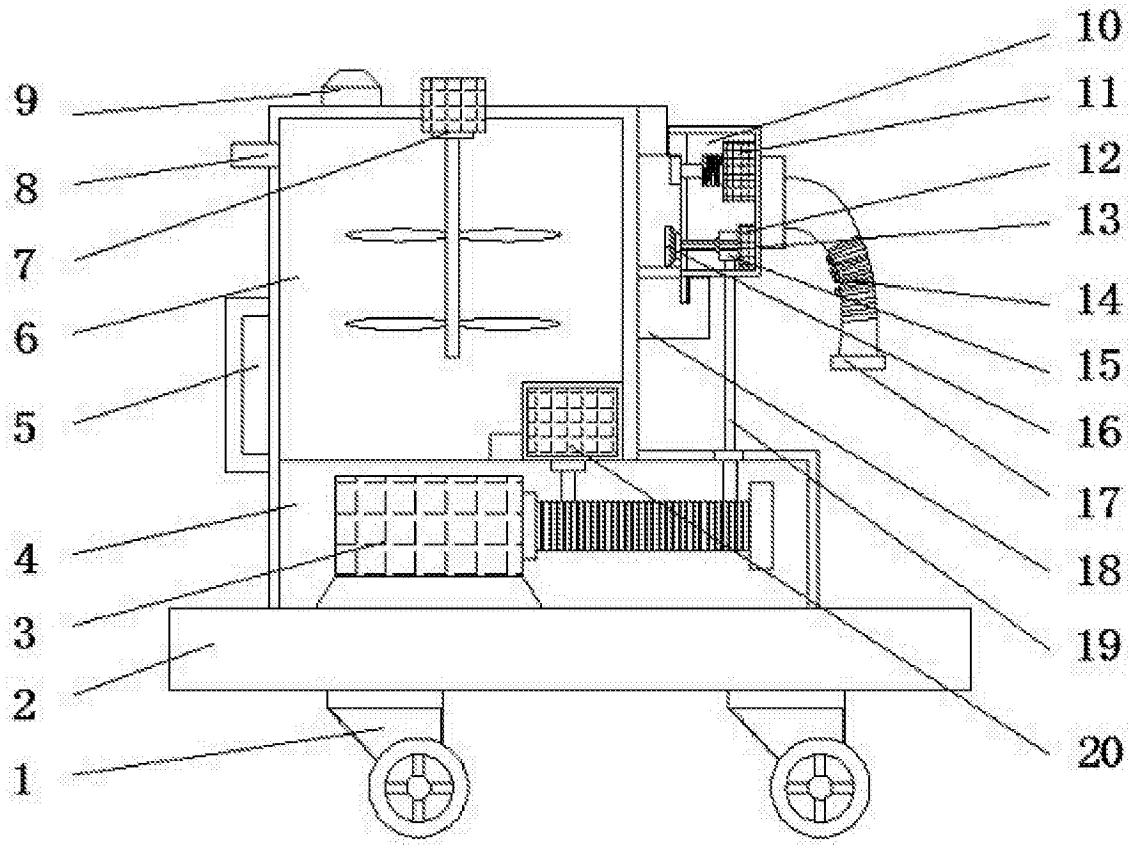

图1