(19)国家知识产权局

(12)实用新型专利

(10)授权公告号 CN 222604235 U
(45)授权公告日 2025.03.14

(21)申请号 202420764737.X

(22)申请日 2024.04.15

(73)专利权人 承德石油高等专科学校
地址 067000 河北省承德市高新区技术产业开发区学院路2号

(72)发明人 阎斌

(74)专利代理机构 济南北昌专利代理事务所（普通合伙） 37380
专利代理师 刘东

(51)Int.Cl.
*A47F 5/025*(2006.01)

权利要求书1页 说明书4页 附图2页

(54)实用新型名称

一种可旋转的展示台

(57)摘要

本实用新型公开了一种可旋转的展示台，包括主体支撑底座，所述主体支撑底座上端的两侧均固定连接有缓冲调整装置，所述缓冲调整装置的上端固定连接有调整槽板，所述调整槽板的内壁滑动连接有可滑动顶板，所述可滑动顶板的下端固定连接有支撑插杆，所述可滑动顶板的一侧面固定连接有支撑顶板。本实用新型驱动转动电机带动放置搭架旋转，并启动电动伸缩推杆带动可滑动顶板在调整槽板上向下滑动，使得支撑插杆插接到两个顶接滑块之间并将其顶住向后在辅助调整支块上进行滑动，从而让支撑插杆被顶接滑块顶住，缓冲弹簧被顶住压缩作为作用力调整，进而在放置搭架被转动电机带动转动时增加稳定性，防止断裂落下迸裂碎片造成参观者受伤。

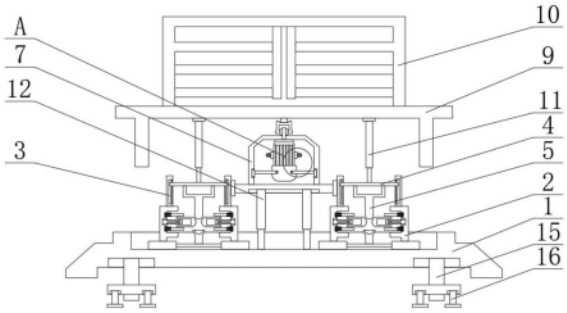


CN 222604235 U

1.一种可旋转的展示台,包括主体支撑底座(1),其特征在于,所述主体支撑底座(1)上端的两侧均固定连接有缓冲调整装置(2),所述缓冲调整装置(2)的上端固定连接有调整槽板(3),所述调整槽板(3)的内壁滑动连接有可滑动顶板(4),所述可滑动顶板(4)的下端固定连接有支撑插杆(5),所述可滑动顶板(4)的一侧面固定连接有支撑顶板(6),所述支撑顶板(6)的上端固定连接有防护外壳(7),所述防护外壳(7)的内顶壁固定安装有转动电机(8),所述转动电机(8)的输出端花键连接有固定搭板(9),所述固定搭板(9)的上端固定连接有放置搭架(10),所述固定搭板(9)下端的两侧均固定连接有电动伸缩推杆(11)。

2.根据权利要求1所述的一种可旋转的展示台,其特征在于,所述支撑顶板(6)下端的两侧均固定连接有固定支杆(12),所述固定支杆(12)的一端与所述主体支撑底座(1)上端的一侧固定连接。

3.根据权利要求1所述的一种可旋转的展示台,其特征在于,所述防护外壳(7)两侧内壁的底部固定连接有加固顶杆(13),所述转动电机(8)的两侧面固定安装有电源指示灯(14)。

4.根据权利要求2所述的一种可旋转的展示台,其特征在于,主体支撑底座(1)下端的两侧均固定连接有支撑底柱(15),所述支撑底柱(15)的正面固定连接有安装连接块(16),所述电动伸缩推杆(11)的一端与所述可滑动顶板(4)的上端固定连接。

5.根据权利要求1所述的一种可旋转的展示台,其特征在于,所述缓冲调整装置(2)包括底部连接搭板(201),所述底部连接搭板(201)上端的两侧均固定连接有支撑顶块(202),所述支撑顶块(202)一侧内壁的中部固定连接有辅助调整支块(203)。

6.根据权利要求5所述的一种可旋转的展示台,其特征在于,所述辅助调整支块(203)的内壁滑动连接有顶接滑块(204),所述顶接滑块(204)的一端通过连接搭块(205)固定连接有缓冲弹簧(206),所述底部连接搭板(201)的上端固定连接有半弧形槽卡接块(207)。

# 一种可旋转的展示台

## 技术领域

[0001] 本实用新型涉及文创产品技术领域,尤其涉及一种可旋转的展示台。

## 背景技术

[0002] 文创产品是对外展示并展现设计者创意的实物产品,融合了文化和创意元素的产品,旨在传达文化内涵、唤起人们对于文化的兴趣和认同,并在介绍自身的文创产品时与参观者互动,借助推广加强文化的传承和创造新的价值,宣扬产品的创新性以及竞争性,带动相关产业的发展,激发人们对于文化的热爱和关注。

[0003] 根据专利检索公示号为CN209450224U中公开的一种可旋转的展示台,其有益效果为:便展示台展示产品,同时也起到防尘的作用,产品拿取方便,易于推广。

[0004] 在将文创产品放置在展示台上并进行宣传推广时,由于产品会在电机的带动下不断旋转,且底座在缺少足够具备缓冲作用的情况下,上部的搭放支架的支撑处会出现断裂,造成搭放支架倾斜落下,可能产生碎片迸溅到参观者身上并将其弄伤,以致于带来严重的安全隐患。

## 实用新型内容

[0005] 本实用新型提供了一种可旋转的展示台,以解决上述背景技术中提出的问题。

[0006] 为了实现上述目的,本实用新型采用了如下技术方案:

[0007] 一种可旋转的展示台,包括主体支撑底座,所述主体支撑底座上端的两侧均固定连接有缓冲调整装置,所述缓冲调整装置的上端固定连接有调整槽板,所述调整槽板的内壁滑动连接有可滑动顶板,所述可滑动顶板的下端固定连接有支撑插杆,所述可滑动顶板的一侧面固定连接有支撑顶板,所述支撑顶板的上端固定连接有防护外壳,所述防护外壳的内顶壁固定安装有转动电机,所述转动电机的输出端花键连接有固定搭板,所述固定搭板的上端固定连接有放置搭架,所述固定搭板下端的两侧均固定连接有电动伸缩推杆。

[0008] 作为本技术方案的进一步改进方案:所述支撑顶板下端的两侧均固定连接有固定支杆,所述固定支杆的一端与所述主体支撑底座上端的一侧固定连接。

[0009] 作为本技术方案的进一步改进方案:所述防护外壳两侧内壁的底部固定连接有加固顶杆,所述转动电机的两侧面固定安装有电源指示灯。

[0010] 作为本技术方案的进一步改进方案:主体支撑底座下端的两侧均固定连接有支撑底柱,所述支撑底柱的正面固定连接有安装连接块,所述电动伸缩推杆的一端与所述可滑动顶板的上端固定连接。

[0011] 作为本技术方案的进一步改进方案:所述缓冲调整装置包括底部连接搭板,所述底部连接搭板上端的两侧均固定连接有支撑顶块,所述支撑顶块一侧内壁的中部固定连接有辅助调整支块。

[0012] 作为本技术方案的进一步改进方案:所述辅助调整支块的内壁滑动连接有顶接滑块,所述顶接滑块的一端通过连接搭块固定连接有缓冲弹簧,所述底部连接搭板的上端固

定连接有半弧形槽卡接块。

[0013] 与现有技术相比,本实用新型的有益效果是:

[0014] 驱动转动电机带动放置搭架旋转,并启动电动伸缩推杆带动可滑动顶板在调整槽板上向下滑动,使得支撑插杆插接到两个顶接滑块之间并将其顶住向后在辅助调整支块上进行滑动,从而让支撑插杆被顶接滑块顶住,缓冲弹簧被顶住压缩作为作用力调整,进而在放置搭架被转动电机带动转动时增加稳定性,防止断裂落下迸裂碎片造成参观者受伤。

[0015] 上述说明仅是本实用新型技术方案的概述,为了能够更清楚了解本实用新型的技术手段,并可依照说明书的内容予以实施,以下以本实用新型的较佳实施例并配合附图详细说明如后。本实用新型的具体实施方式由以下实施例及其附图详细给出。

## 附图说明

[0016] 此处所说明的附图用来提供对本实用新型的进一步理解,构成本申请的一部分,本实用新型的示意性实施例及其说明用于解释本实用新型,并不构成对本实用新型的不当限定。在附图中:

[0017] 图1为本实用新型提出的一种可旋转的展示台的结构示意图;

[0018] 图2为本实用新型提出的一种可旋转的展示台的拆分结构示意图;

[0019] 图3为本实用新型提出的一种可旋转的展示台的图1中A处放大结构示意图;

[0020] 图4为本实用新型提出的一种可旋转的展示台的缓冲调整装置拆分结构示意图。

[0021] 附图中,各标号所代表的部件列表如下:

[0022] 1、主体支撑底座;2、缓冲调整装置;201、底部连接搭板;202、支撑顶块;203、辅助调整支块;204、顶接滑块;205、连接搭块;206、缓冲弹簧;207、半弧形槽卡接块;3、调整槽板;4、可滑动顶板;5、支撑插杆;6、支撑顶板;7、防护外壳;8、转动电机;9、固定搭板;10、放置搭架;11、电动伸缩推杆;12、固定支杆;13、加固顶杆;14、电源指示灯;15、支撑底柱;16、安装连接块。

## 具体实施方式

[0023] 以下结合附图对本实用新型的原理和特征进行描述,所举实例只用于解释本实用新型,并非用于限定本实用新型的范围。在下列段落中参照附图以举例方式更具体地描述本实用新型。根据下面说明和权利要求书,本实用新型的优点和特征将更清楚。需说明的是,附图均采用非常简化的形式且均使用非精准的比例,仅用以方便、明晰地辅助说明本实用新型实施例的目的。

[0024] 需要说明的是,当组件被称为“固定于”另一个组件,它可以直接在另一个组件上或者也可以存在居中的组件。当一个组件被认为是“连接”另一个组件,它可以是直接连接到另一个组件或者可能同时存在居中组件。当一个组件被认为是“设置于”另一个组件,它可以是直接设置在另一个组件上或者可能同时存在居中组件。本文所使用的术语“垂直的”、“水平的”、“左”、“右”以及类似的表述只是为了说明的目的。

[0025] 除非另有定义,本文所使用的所有的技术和科学术语与属于本实用新型的技术领域的技术人员通常理解的含义相同。本文中在本实用新型的说明书中所使用的术语只是为了描述具体的实施例的目的,不是旨在于限制本实用新型。本文所使用的术语“及/或”包括

一个或多个相关的所列项目的任意的和所有的组合。

[0026] 请参阅图1～4,本实用新型实施例中,一种可旋转的展示台,包括主体支撑底座1,主体支撑底座1上端的两侧均固定连接有缓冲调整装置2,缓冲调整装置2的上端固定连接有调整槽板3,调整槽板3的内壁滑动连接有可滑动顶板4,可滑动顶板4的下端固定连接有支撑插杆5,可滑动顶板4的一侧面固定连接有支撑顶板6,支撑顶板6的上端固定连接有防护外壳7,防护外壳7的内顶壁固定安装有转动电机8,转动电机8的输出端花键连接有固定搭板9,固定搭板9的上端固定连接有放置搭架10,固定搭板9下端的两侧均固定连接有电动伸缩推杆11,驱动转动电机8带动放置搭架10旋转,并启动电动伸缩推杆11带动可滑动顶板4在调整槽板3上向下滑动,使得支撑插杆5插接到两个顶接滑块204之间并将其顶住向后在辅助调整支块203上进行滑动,从而让支撑插杆5被顶接滑块204顶住,缓冲弹簧206被顶住压缩作为作用力调整,进而在放置搭架10被转动电机8带动转动时增加稳定性,防止断裂落下迸裂碎片造成参观者受伤。

[0027] 请参阅图1～2,支撑顶板6下端的两侧均固定连接有固定支杆12,固定支杆12的一端与主体支撑底座1上端的一侧固定连接,固定支杆12作为支撑顶板6与主体支撑底座1中间连接,加强支撑顶板6的底部支撑,增强支撑顶板6与主体支撑底座1的连接支撑强度。

[0028] 请参阅图2～3,防护外壳7两侧内壁的底部固定连接有加固顶杆13,转动电机8的两侧面固定安装有电源指示灯14,加固顶杆13作为防护外壳7与转动电机8的连接措施,可以让转动电机8在运作的时候更加稳定,电源指示灯14作为转动电机8作业指示,在转动电机8显示红灯时则发生故障需要及时维修。

[0029] 请参阅图1～2,主体支撑底座1下端的两侧均固定连接有支撑底柱15,支撑底柱15的正面固定连接有安装连接块16,电动伸缩推杆11的一端与所述可滑动顶板4的上端固定连接,安装连接块16固定安装在地面上的同时,可作为主体支撑底座1的底部支撑,起到对展示台整体固定连接的作用。

[0030] 请参阅图4,缓冲调整装置2包括底部连接搭板201,底部连接搭板201上端的两侧均固定连接有支撑顶块202,支撑顶块202一侧内壁的中部固定连接有辅助调整支块203,辅助调整支块203上开设的滑槽对应契合顶接滑块204,使得顶接滑块204在滑动时更具稳定性。

[0031] 请参阅图4,辅助调整支块203的内壁滑动连接有顶接滑块204,顶接滑块204的一端通过连接搭块205固定连接有缓冲弹簧206,底部连接搭板201的上端固定连接有半弧形槽卡接块207,半弧形槽卡接块207的半圆弧卡槽与支撑插杆5的尖端相适配,当支撑插杆5插接到半弧形槽卡接块207的上端时达到初步稳定效果。

[0032] 本实用新型的工作原理是:

[0033] 将展览用的产品放置在放置搭架10上,之后电动伸缩推杆11伸长带动可滑动顶板4在调整槽板3上向下滑动,让支撑插杆5插接进两个顶接滑块204之间,顶接滑块204在辅助调整支块203上向后滑动,连接搭块205将缓冲弹簧206向后压缩作为放置搭架10支撑时的缓冲作用力,达成对放置搭架10在转动电机8转动时的稳定性,进而避免放置搭架10在展示台上断裂并坠落砸到围观的人群。

[0034] 以上所述,仅为本实用新型的较佳实施例而已,并非对本实用新型作任何形式上的限制;凡本行业的普通技术人员均可按说明书附图所示和以上所述而顺畅地实施本实用

新型;但是,凡熟悉本专业的技术人员在不脱离本实用新型技术方案范围内,利用以上所揭示的技术内容而做出的些许更动、修饰与演变的等同变化,均为本实用新型的等效实施例;同时,凡依据本实用新型的实质技术对以上实施例所作的任何等同变化的更动、修饰与演变等,均仍属于本实用新型的技术方案的保护范围之内。

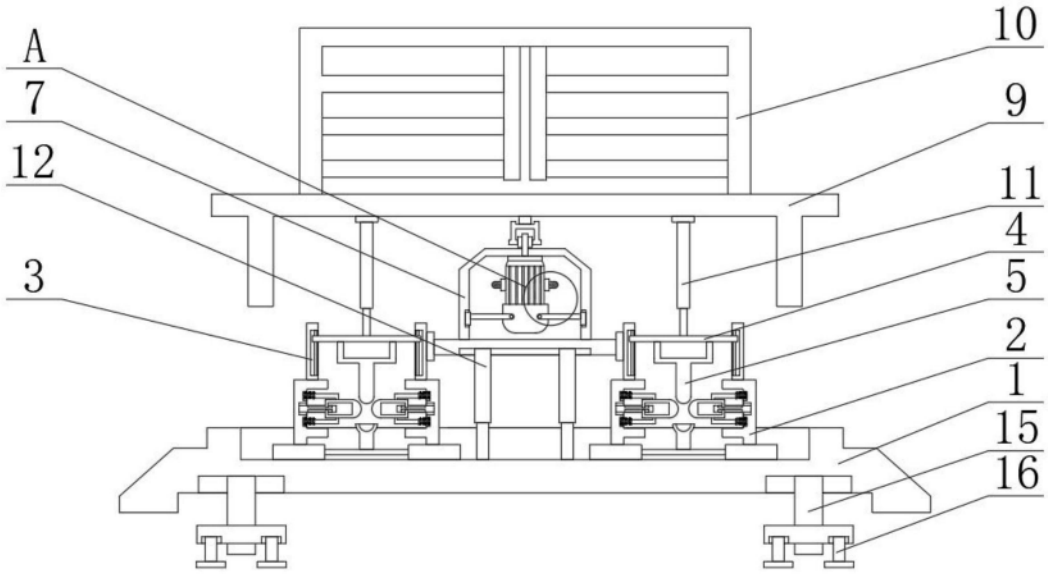


图1

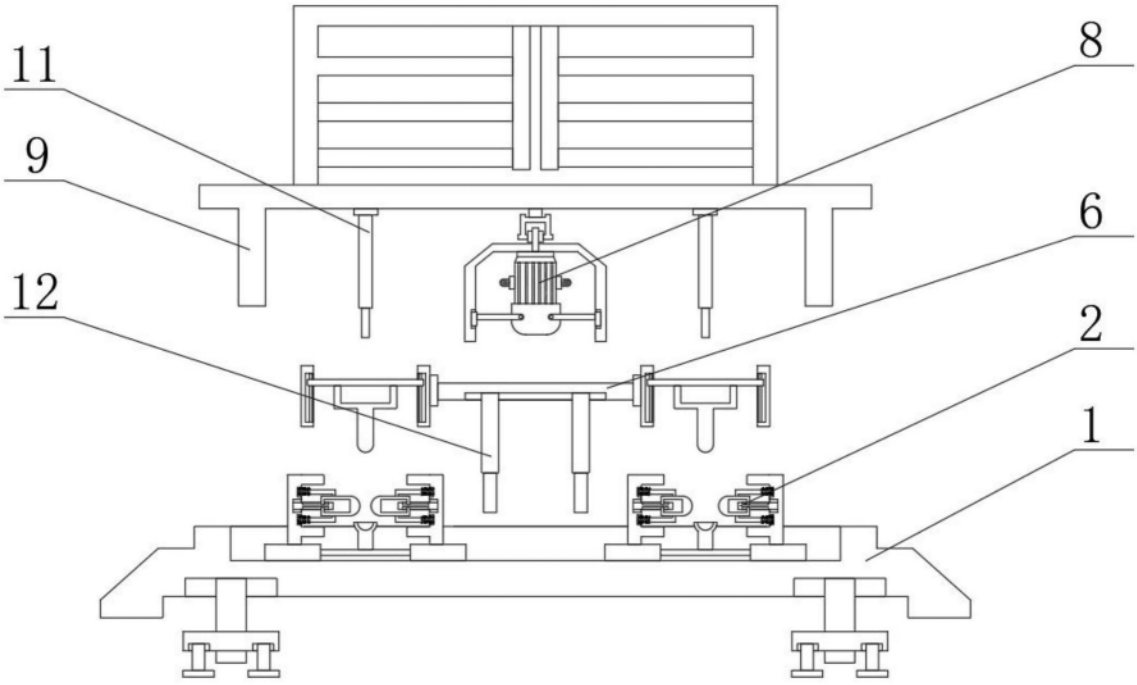


图2

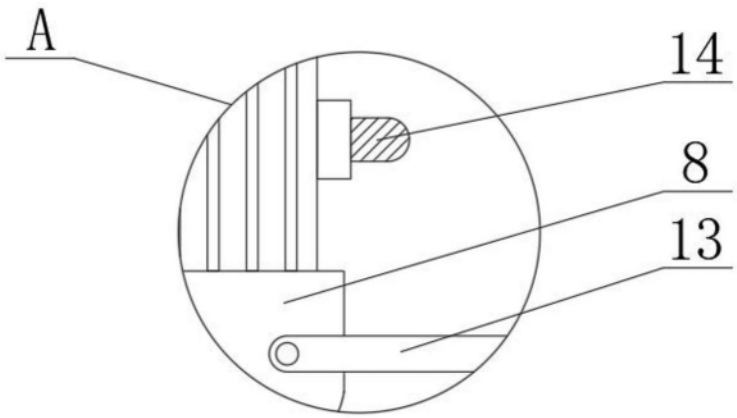


图3

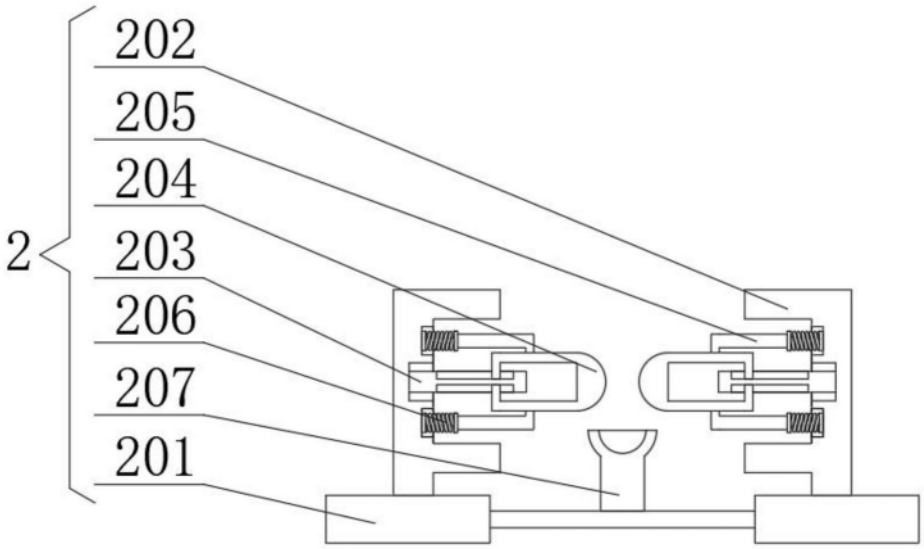


图4