(19)国家知识产权局

(12)发明专利

(10)授权公告号 CN 116021566 B
(45)授权公告日 2023.08.22

(21)申请号 202211582908.9
(22)申请日 2022.12.09
(65)同一申请的已公布的文献号
申请公布号 CN 116021566 A
(43)申请公布日 2023.04.28
(73)专利权人 东北农业大学
地址 150030 黑龙江省哈尔滨市香坊区长江路600号
(72)发明人 刘骞 贺俊杰 孔保华 韩建春 张宏伟 刘昊天 曹传爱 王辉
(74)专利代理机构 北京东方盛凡知识产权代理有限公司 11562
专利代理师 菅士腾
(51)Int.Cl.
B26D 1/24(2006.01)
A22B 5/18(2006.01)
A22B 7/00(2006.01)

(56)对比文件
CN 216328707 U,2022.04.19
CN 216493366 U,2022.05.13
CN 214015756 U,2021.08.24
CN 213785130 U,2021.07.27
CN 111938175 A,2020.11.17
CN 112293465 A,2021.02.02
CN 213307181 U,2021.06.01
CN 213404696 U,2021.06.11
CN 214126786 U,2021.09.07
CN 217547117 U,2022.10.11
KR 20030063697 A,2003.07.31

审查员 马晓燕

权利要求书2页 说明书6页 附图7页

(54)发明名称

一种猪肚清洗装置

(57)摘要

本发明公开一种猪肚清洗装置，包括：底座，底座顶端固接有带式运输机；第一清洗机构，第一清洗机构包括清洗筒和刷洗部，清洗筒固接在底座顶端，清洗筒底端铰接有开合部，开合部底端与底座铰接，刷洗部安装在底座上；切割部，切割部包括切割箱和切割组件，切割箱固接在底座顶端，切割组件安装在切割箱上，清洗筒通过带式运输机与切割箱连通；第二清洗部，第二清洗部包括清洗箱和揉搓部，清洗箱转动连接在底座顶端，清洗箱位于切割箱的下方，清洗箱与切割箱连通，揉搓部位于清洗箱上方，揉搓部与底座固接。本发明能够彻底的对猪肚进行清洗。

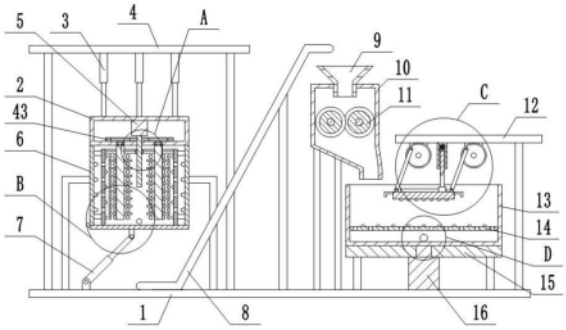

CN 116021566 B

1.一种猪肚清洗装置,其特征在于,包括:

底座(1),所述底座(1)顶端固接有带式运输机(8);

第一清洗机构,所述第一清洗机构包括清洗筒(6)和刷洗部,所述清洗筒(6)固接在所述底座(1)顶端,所述清洗筒(6)底部侧壁开设有第一出水口,所述清洗筒(6)底端铰接有开合部,所述开合部底端与所述底座(1)铰接,所述刷洗部安装在所述底座(1)上;

切割部,所述切割部包括切割箱(10)和切割组件,所述切割箱(10)固接在所述底座(1)顶端,所述切割组件安装在所述切割箱(10)上,所述清洗筒(6)通过所述带式运输机(8)与所述切割箱(10)连通;

第二清洗部,所述第二清洗部包括清洗箱(13)和揉搓部,所述清洗箱(13)转动连接在所述底座(1)顶端,所述清洗箱(13)位于所述切割箱(10)的下方,所述清洗箱(13)与所述切割箱(10)连通,所述揉搓部位于所述清洗箱(13)上方,所述揉搓部与所述底座(1)固接;

所述刷洗部包括内筒体(27)和转动刷组件,所述内筒体(27)转动连接在所述清洗筒(6)内,所述内筒体(27)侧壁上开设有若干第一透水孔(24),所述内筒体(27)内壁固接有若干第一凸起(23),所述清洗筒(6)内壁与所述内筒体(27)外壁之间设置有若干第一喷头(26),所述第一喷头(26)与所述清洗筒(6)内壁固接,所述转动刷组件位于所述清洗筒(6)的上方,所述转动刷组件与所述底座(1)固接,所述转动刷组件伸入所述内筒体(27)并与所述内筒体(27)限位连接;

所述转动刷组件包括壳体(2)、刷辊(21)和限位轴(19),所述清洗筒(6)上方设置有第一顶板(4),所述第一顶板(4)与所述底座(1)固接,所述壳体(2)位于所述清洗筒(6)和所述第一顶板(4)之间,所述壳体(2)顶端固接有若干第一电动伸缩杆(3),所述第一电动伸缩杆(3)末端与所述第一顶板(4)固接,所述壳体(2)底端中部转动连接有所述限位轴(19),所述限位轴(19)为正多棱柱,所述内筒体(27)与所述限位轴(19)限位连接,所述壳体(2)底端边部安装有若干所述刷辊(21),若干所述刷辊(21)沿周向等间隔设置,所述刷辊(21)伸入所述内筒体(27)并固接有若干刷毛(22),所述壳体(2)内固接有第一电机(5),所述限位轴(19)和所述刷辊(21)均与所述第一电机(5)传动连接;

所述内筒体(27)内设置有限位套(20),所述限位套(20)滑动套设在所述限位轴(19)上,所述限位套(20)外壁固接有连杆,所述连杆末端与所述内筒体(27)内壁固接;

所述壳体(2)底端内壁中部转动连接有第一齿轮(17),所述限位轴(19)和所述第一电机(5)的输出轴均与所述第一齿轮(17)同轴固接,所述第一齿轮(17)外侧套设有内齿圈(43),所述内齿圈(43)与所述壳体(2)固接,所述第一齿轮(17)与所述内齿圈(43)之间设置有若干第二齿轮(18),所述第一齿轮(17)和所述内齿圈(43)均与所述第二齿轮(18)啮合,所述壳体(2)底端开设有环形滑槽,所述环形滑槽内滑接有若干移动块,所述移动块顶端与所述第二齿轮(18)固接,所述移动块底端与所述刷辊(21)固接。

2.根据权利要求1所述的一种猪肚清洗装置,其特征在于:所述揉搓部包括揉搓板(35),所述清洗箱(13)上方设置有第二顶板(12),所述第二顶板(12)与所述底座(1)固接,所述揉搓板(35)位于所述第二顶板(12)的下方,所述揉搓板(35)底端固接有若干第二凸起(36),所述揉搓板(35)侧壁固接有若干第二喷头(34),所述揉搓板(35)与所述第二顶板(12)之间设置有两揉搓动力组件,所述揉搓动力组件一端与所述揉搓板(35)铰接,所述揉搓动力组件的另一端与所述第二顶板(12)固接,两所述揉搓动力组件之间设置有限位导向

组件,所述第二顶板(12)和所述揉搓板(35)均与所述限位导向组件固接。

3.根据权利要求2所述的一种猪肚清洗装置,其特征在于:所述揉搓动力组件包括第三电机(31)、转盘(32)和铰接杆(33),所述第三电机(31)固接在所述第二顶板(12)底端,所述第三电机(31)的输出轴同轴固接有所述转盘(32),所述转盘(32)边部铰接有所述铰接杆(33),所述铰接杆(33)的末端与所述揉搓板(35)铰接,两所述铰接杆(33)平行设置,所述限位导向组件位于两所述第三电机(31)之间。

4.根据权利要求3所述的一种猪肚清洗装置,其特征在于:所述限位导向组件包括套筒(28)、弹簧(29)、连接杆(30)、滑块(37)和滑轨(38),所述套筒(28)位于两所述第三电机(31)之间,所述套筒(28)固接在所述第二顶板(12)底端,所述滑轨(38)固接在所述揉搓板(35)顶端,所述滑块(37)滑接在所述滑轨(38)上,所述连接杆(30)固接在所述滑块(37)顶端,所述连接杆(30)顶端伸入所述套筒(28)并固接有滑板,所述滑板与所述套筒(28)滑接,所述弹簧(29)固接在所述滑板顶端,所述弹簧(29)顶端与所述套筒(28)内壁固接。

5.根据权利要求1所述的一种猪肚清洗装置,其特征在于:所述切割组件包括切割辊(11)和切刀(40),所述切割箱(10)内转动连接有两所述切割辊(11),两所述切割辊(11)上均固接有若干所述切刀(40),两所述切割辊(11)上的所述切刀(40)交错设置,所述切割箱(10)外壁转动连接有两第三齿轮(41),两所述第三齿轮(41)相啮合,两所述第三齿轮(41)分别与两所述切割辊(11)同轴固接,所述切割箱(10)外壁固接有第四电机(42),所述第四电机(42)的输出轴与一所述第三齿轮(41)同轴固接。

6.根据权利要求1所述的一种猪肚清洗装置,其特征在于:所述开合部包括挡板(25)和第二电动伸缩杆(7),所述挡板(25)位于所述清洗筒(6)底端,所述挡板(25)一侧与所述清洗筒(6)铰接,所述第二电动伸缩杆(7)铰接在所述挡板(25)底端,所述第二电动伸缩杆(7)末端与所述底座(1)铰接。

一种猪肚清洗装置

技术领域

[0001] 本发明涉及猪肚处理技术领域，特别是涉及一种猪肚清洗装置。

背景技术

[0002] 猪肚为猪科动物猪的胃，具有治虚劳羸弱、泄泻、下痢、消渴、小便频数、小儿疳积的功效。使用猪肚可以烹调出各种美食。猪肚中含有大量的钙、钾、钠、镁、铁等元素和维生素A、维生素E、蛋白质、脂肪等成分。

[0003] 由于人工清洗猪肚十分耗时费力，因此猪肚加工企业多采用猪肚清洗设备对猪肚进行清洗，但是现有的猪肚清洗设备存在以下问题：

[0004] 1、现有的猪肚清洗设备多只对猪肚进行一次清洗，无法彻底的清洗干净猪肚。

[0005] 2、现有猪肚清洗设备往往只能对猪肚外部进行清洗，而无法对猪肚内部进行很好的清洗。

[0006] 因此，亟需设计一种猪肚清洗装置，用以解决上述问题。

发明内容

[0007] 本发明的目的是提供一种猪肚清洗装置，以解决上述现有技术存在的问题。

[0008] 为实现上述目的，本发明提供了如下方案：本发明提供一种猪肚清洗装置，包括：

[0009] 底座，所述底座顶端固接有带式运输机；

[0010] 第一清洗机构，所述第一清洗机构包括清洗筒和刷洗部，所述清洗筒固接在所述底座顶端，所述清洗筒底部侧壁开设有第一出水口，所述清洗筒底端铰接有开合部，所述开合部底端与所述底座铰接，所述刷洗部安装在所述底座上；

[0011] 切割部，所述切割部包括切割箱和切割组件，所述切割箱固接在所述底座顶端，所述切割组件安装在所述切割箱上，所述清洗筒通过所述带式运输机与所述切割箱连通；

[0012] 第二清洗部，所述第二清洗部包括清洗箱和揉搓部，所述清洗箱转动连接在所述底座顶端，所述清洗箱位于所述切割箱的下方，所述清洗箱与所述切割箱连通，所述揉搓部位于所述清洗箱上方，所述揉搓部与所述底座固接。

[0013] 优选的，所述揉搓部包括揉搓板，所述清洗箱上方设置有第二顶板，所述第二顶板与所述底座固接，所述揉搓板位于所述第二顶板的下方，所述揉搓板底端固接有若干第二凸起，所述揉搓板侧壁固接有若干第二喷头，所述揉搓板与所述第二顶板之间设置有两揉搓动力组件，所述揉搓动力组件一端与所述揉搓板铰接，所述揉搓动力组件的另一端与所述第二顶板固接，两所述揉搓动力组件之间设置有限位导向组件，所述第二顶板和所述揉搓板均与所述限位导向组件固接。

[0014] 优选的，所述揉搓动力组件包括第三电机、转盘和铰接杆，所述第三电机固接在所述第二顶板底端，所述第三电机的输出轴同轴固接有所述转盘，所述转盘边部铰接有所述铰接杆，所述铰接杆的末端与所述揉搓板铰接，两所述铰接杆平行设置，所述限位导向组件位于两所述第三电机之间。

[0015] 优选的，所述限位导向组件包括套筒、弹簧、连接杆、滑块和滑轨，所述套筒位于两所述第三电机之间，所述套筒固接在所述第二顶板底端，所述滑轨固接在所述揉搓板顶端，所述滑块滑接在所述滑轨上，所述连接杆固接在所述滑块顶端，所述连接杆顶端伸入所述套筒并固接有滑板，所述滑板与所述套筒滑接，所述弹簧固接在所述滑板顶端，所述弹簧顶端与所述套筒内壁固接。

[0016] 优选的，所述切割组件包括切割辊和切刀，所述切割箱内转动连接有两所述切割辊，两所述切割辊上均固接有若干所述切刀，两所述切割辊上的所述切刀交错设置，所述切割箱外壁转动连接有两第三齿轮，两所述第三齿轮相啮合，两所述第三齿轮分别与两所述切割辊同轴固接，所述切割箱外壁固接有第四电机，所述第四电机的输出轴与一所述第三齿轮同轴固接。

[0017] 优选的，所述刷洗部包括内筒体和转动刷组件，所述内筒体转动连接在所述清洗筒内，所述内筒体侧壁上开设有若干第一透水孔，所述内筒体内壁固接有若干第一凸起，所述清洗筒内壁与所述内筒体外壁之间设置有若干第一喷头，所述第一喷头与所述清洗筒内壁固接，所述转动刷组件位于所述清洗筒的上方，所述转动刷组件与所述底座固接，所述转动刷组件伸入所述内筒体并与所述内筒体限位连接。

[0018] 优选的，所述转动刷组件包括壳体、刷辊和限位轴，所述清洗筒上方设置有第一顶板，所述第一顶板与所述底座固接，所述壳体位于所述清洗筒和所述第一顶板之间，所述壳体顶端固接有若干第一电动伸缩杆，所述第一电动伸缩杆末端与所述第一顶板固接，所述壳体底端中部转动连接有所述限位轴，所述限位轴为正多棱柱，所述内筒体与所述限位轴限位连接，所述壳体底端边部安装有若干所述刷辊，若干所述刷辊沿周向等间隔设置，所述刷辊伸入所述内筒体并固接有若干刷毛，所述壳体内固接有第一电机，所述限位轴和所述刷辊均与所述第一电机传动连接。

[0019] 优选的，所述内筒体内设置有限位套，所述限位套滑动套设在所述限位轴上，所述限位套外壁固接有连杆，所述连杆末端与所述内筒体内壁固接。

[0020] 优选的，所述壳体底端内壁中部转动连接有第一齿轮，所述限位轴和所述第一电机的输出轴均与所述第一齿轮同轴固接，所述第一齿轮外侧套设有内齿圈，所述内齿圈与所述壳体固接，所述第一齿轮与所述内齿圈之间设置有若干第二齿轮，所述第一齿轮和所述内齿圈均与所述第二齿轮啮合，所述壳体底端开设有环形滑槽，所述环形滑槽内滑接有若干移动块，所述移动块顶端与所述第二齿轮固接，所述移动块底端与所述刷辊固接。

[0021] 优选的，所述开合部包括挡板和第二电动伸缩杆，所述挡板位于所述清洗筒底端，所述挡板一侧与所述清洗筒铰接，所述第二电动伸缩杆铰接在所述挡板底端，所述第二电动伸缩杆末端与所述底座铰接。

[0022] 本发明公开了以下技术效果：

[0023] 1、本发明通过设置刷洗部和揉搓部，实现对猪肚的两次清洗，能够更彻底的对猪肚进行清洗。

[0024] 2、本发明通过设置切割部能够将猪肚进行切割，配合后续的揉搓部能够对猪肚的内部也进行揉搓清洗，解决了现有猪肚清洗设备大多只能对猪肚外部进行清洗而无法对猪肚内部进行清洗的问题。

附图说明

[0025] 为了更清楚地说明本发明实施例或现有技术中的技术方案，下面将对实施例中所需要使用的附图作简单的介绍。显而易见，下面描述中的附图仅仅是本发明的一些实施例，对于本领域普通技术人员来讲，在不付出创造性劳动性的前提下，还可以根据这些附图获得其他的附图。

[0026] 图1为一种猪肚清洗装置的结构示意图；

[0027] 图2为图1中A的放大图；

[0028] 图3为图1中B的放大图；

[0029] 图4为图1中C的放大图；

[0030] 图5为图1中D的放大图；

[0031] 图6为切割机构的主视图；

[0032] 图7为切割辊和切刀的结构示意图；

[0033] 图8为限位套和限位轴的结构示意图；

[0034] 其中，1、底座；2、壳体；3、第一电动伸缩杆；4、第一顶板；5、第一电机；6、清洗筒；7、第二电动伸缩杆；8、带式运输机；9、进料斗；10、切割箱；11、切割辊；12、第二顶板；13、清洗箱；14、隔板；15、固定台；16、第二电机；17、第一齿轮；18、第二齿轮；19、限位轴；20、限位套；21、刷辊；22、刷毛；23、第一凸起；24、第一透水孔；25、挡板；26、第一喷头；27、内筒体；28、套筒；29、弹簧；30、连接杆；31、第三电机；32、转盘；33、铰接杆；34、第二喷头；35、揉搓板；36、第二凸起；37、滑块；38、滑轨；39、第三凸起；40、切刀；41、第三齿轮；42、第四电机；43、内齿圈。

具体实施方式

[0035] 下面将结合本发明实施例中的附图，对本发明实施例中的技术方案进行清楚、完整地描述，显然，所描述的实施例仅仅是本发明一部分实施例，而不是全部的实施例。基于本发明中的实施例，本领域普通技术人员在没有做出创造性劳动前提下所获得的所有其他实施例，都属于本发明保护的范围。

[0036] 为使本发明的上述目的、特征和优点能够更加明显易懂，下面结合附图和具体实施方式对本发明作进一步详细的说明。

[0037] 实施例一：

[0038] 本发明提供一种猪肚清洗装置，包括：

[0039] 底座1，底座1顶端固接有带式运输机8；

[0040] 第一清洗机构，第一清洗机构包括清洗筒6和刷洗部，清洗筒6固接在底座1顶端，清洗筒6底部侧壁开设有第一出水口，清洗筒6底端铰接有开合部，开合部底端与底座1铰接，刷洗部安装在底座1上；

[0041] 切割部，切割部包括切割箱10和切割组件，切割箱10固接在底座1顶端，切割组件安装在切割箱10上，清洗筒6通过带式运输机8与切割箱10连通；

[0042] 第二清洗部，第二清洗部包括清洗箱13和揉搓部，清洗箱13转动连接在底座1顶端，清洗箱13位于切割箱10的下方，清洗箱13与切割箱10连通，揉搓部位于清洗箱13上方，揉搓部与底座1固接。

[0043] 进一步的，带式运输机8的进料端位于清洗筒6的下方。

[0044] 进一步的，切割箱10顶端贯穿固接有进料斗9，进料斗9与切割箱10连通，带式运输机8的出料端位于进料斗9的上方，切割箱10底端开设有出料口，清洗箱13位于出料口的下方。

[0045] 进一步的，揉搓部包括揉搓板35，清洗箱13上方设置有第二顶板12，第二顶板12与底座1固接，揉搓板35位于第二顶板12的下方，揉搓板35底端固接有若干第二凸起36，揉搓板35侧壁固接有若干第二喷头34，揉搓板35与第二顶板12之间设置有两揉搓动力组件，揉搓动力组件一端与揉搓板35铰接，揉搓动力组件的另一端与第二顶板12固接，两揉搓动力组件之间设置有限位导向组件，第二顶板12和揉搓板35均与限位导向组件固接。

[0046] 进一步的，揉搓动力组件包括第三电机31、转盘32和铰接杆33，第三电机31固接在第二顶板12底端，第三电机31的输出轴同轴固接有转盘32，转盘32边部铰接有铰接杆33，铰接杆33的末端与揉搓板35铰接，两铰接杆33平行设置，限位导向组件位于两第三电机31之间。

[0047] 进一步的，限位导向组件包括套筒28、弹簧29、连接杆30、滑块37和滑轨38，套筒28位于两第三电机31之间，套筒28固接在第二顶板12底端，滑轨38固接在揉搓板35顶端，滑块37滑接在滑轨38上，连接杆30固接在滑块37顶端，连接杆30顶端伸入套筒28并固接有滑板，滑板与套筒28滑接，弹簧29固接在滑板顶端，弹簧29顶端与套筒28内壁固接。

[0048] 第三电机31转动，带动转盘32转动，由于铰接杆33铰接在转盘32的边部，铰接杆33另一端与揉搓板35铰接，又由于滑块37和滑轨38的限制、连接杆30和套筒28的限制，形成一个曲柄连杆机构，进而带动揉搓板35做类似于椭圆轨迹的运动，进而揉搓板35实现对清洗箱13内的猪肚的揉搓，配合揉搓板35底端的第二凸起36，模拟类似洗衣服时的揉搓动作，以更好的对猪肚进行清洗，通过揉搓板35上设置的第二喷头34能够在揉搓猪肚的过程中对猪肚喷洒清洗液体，以保障彻底对猪肚进行清洗。

[0049] 进一步的，切割组件包括切割辊11和切刀40，切割箱10内转动连接有两切割辊11，两切割辊11上均固接有若干切刀40，两切割辊11上的切刀40交错设置，切割箱10外壁转动连接有两第三齿轮41，两第三齿轮41相啮合，两第三齿轮41分别与两切割辊11同轴固接，切割箱10外壁固接有第四电机42，第四电机42的输出轴与一第三齿轮41同轴固接。

[0050] 经过刷洗部刷洗的猪肚经带式运输机8运送至切割箱10内，第四电机42转动带动两切割辊11转动，两切割辊11上的切刀40将猪肚切割，经过切割的猪肚由切割箱10的出料口进入清洗箱13，通过切割部将猪肚切开，配合揉搓部，能够对猪肚内部和外部均进行清洗，能够解决现有猪肚清洗设备只能对猪肚外部进行清洗，而无法对猪肚内部进行清洗的问题，使得对猪肚的清洗更加彻底。

[0051] 进一步的，刷洗部包括内筒体27和转动刷组件，内筒体27转动连接在清洗筒6内，内筒体27侧壁上开设有若干第一透水孔24，内筒体27内壁固接有若干第一凸起23，清洗筒6内壁与内筒体27外壁之间设置有若干第一喷头26，第一喷头26与清洗筒6内壁固接，转动刷组件位于清洗筒6的上方，转动刷组件与底座1固接，转动刷组件伸入内筒体27并与内筒体27限位连接。

[0052] 进一步的，转动刷组件包括壳体2、刷辊21和限位轴19，清洗筒6上方设置有第一顶板4，第一顶板4与底座1固接，壳体2位于清洗筒6和第一顶板4之间，壳体2顶端固接有若干

第一电动伸缩杆3，第一电动伸缩杆3末端与第一顶板4固接，壳体2底端中部转动连接有限位轴19，限位轴19为正多棱柱，内筒体27与限位轴19限位连接，壳体2底端边部安装有若干刷辊21，若干刷辊21沿周向等间隔设置，刷辊21伸入内筒体27并固接有若干刷毛22，壳体2内固接有第一电机5，限位轴19和刷辊21均与第一电机5传动连接。

[0053] 进一步的，内筒体27内设置有限位套20，限位套20滑动套设在限位轴19上，限位套20外壁固接有连杆，连杆末端与内筒体27内壁固接。

[0054] 进一步的，壳体2底端内壁中部转动连接有第一齿轮17，限位轴19和第一电机5的输出轴均与第一齿轮17同轴固接，第一齿轮17外侧套设有内齿圈43，内齿圈43与壳体2固接，第一齿轮17与内齿圈43之间设置有若干第二齿轮18，第一齿轮17和内齿圈43均与第二齿轮18啮合，壳体2底端开设有环形滑槽，环形滑槽内滑接有若干移动块，移动块顶端与第二齿轮18固接，移动块底端与刷辊21固接。

[0055] 第一电机5转动带动第一齿轮17运动，第一齿轮17带动与之啮合的第二齿轮18运动，由于限位轴19与内筒体27通过限位套20限位连接，且内筒体27与清洗筒6转动连接，因此第一齿轮17通过限位轴19带动内筒体27转动，而第二齿轮18则带动刷辊21转动，通过刷辊21上的刷毛22并配合转动的内筒体27内壁上的第一凸起23，能够彻底的对内筒体27内的猪肚进行刷洗，在刷洗的同时通过第一喷头26喷洒清洗液体，更好的对猪肚进行清洗，当清洗完成后缩短第一电动伸缩杆3，使刷辊21向上移动一段距离，然后通过第一电机5带动内筒体27转动，对猪肚进行甩干。

[0056] 进一步的，开合部包括挡板25和第二电动伸缩杆7，挡板25位于清洗筒6底端，挡板25一侧与清洗筒6铰接，第二电动伸缩杆7铰接在挡板25底端，第二电动伸缩杆7末端与底座1铰接。

[0057] 工作过程：控制第一电动伸缩杆3伸长，使壳体2与清洗筒6之间留有空隙，将待清洗的猪肚通过空隙投入内筒体27，然后控制第一电动伸缩杆3使壳体2将清洗筒6顶端闭合，启动第一电机5和喷头对猪肚进行初步清洗，清洗完成对猪肚进行甩干，然后将挡板25打开，使猪肚落在带式运输机8上，通过带式运输机8运送至切割箱10进行切割，切割完成的猪肚进入清洗箱13进行揉搓清洗，最后将清洗完成的猪肚沥干即可。

[0058] 实施例二：

[0059] 实施例二与实施例一的区别在于，底座1上方设置有固定台15，清洗箱13转动连接在固定台15顶端，固定台15底端固接有第二电机16，第二电机16的输出轴与清洗箱13同轴固接。在揉搓部运动的过程中第二电机16带动清洗箱在固定台15顶端转动，能够更彻底的对猪肚进行揉搓清洗，避免因为单纯的揉搓而导致猪肚位于清洗箱的边缘使得揉搓板35无法对猪肚进行彻底的揉搓。

[0060] 实施例三：

[0061] 实施例三与实施例一的区别在于，清洗箱13底部内壁固接有隔板14，隔板14上贯穿开设有若干第二透水孔，隔板14顶端固接有若干第三凸起39，清洗箱13侧壁开设有第二出水口，第二出水口位于隔板14的下方。第三凸起39与第二凸起36配合能够更好的实现对猪肚的揉搓，同时在隔板14上开设第二透水孔并在清洗箱13上开设第二出水口能够在清洗完猪肚后对猪肚进行沥干。

[0062] 在本发明的描述中，需要理解的是，术语“纵向”、“横向”、“上”、“下”、“前”、“后”、

“左”、“右”、“竖直”、“水平”、“顶”、“底”、“内”、“外”等指示的方位或位置关系为基于附图所示的方位或位置关系，仅是为了便于描述本发明，而不是指示或暗示所指的装置或元件必须具有特定的方位、以特定的方位构造和操作，因此不能理解为对本发明的限制。

[0063] 以上所述的实施例仅是对本发明的优选方式进行描述，并非对本发明的范围进行限定，在不脱离本发明设计精神的前提下，本领域普通技术人员对本发明的技术方案做出的各种变形和改进，均应落入本发明权利要求书确定的保护范围内。

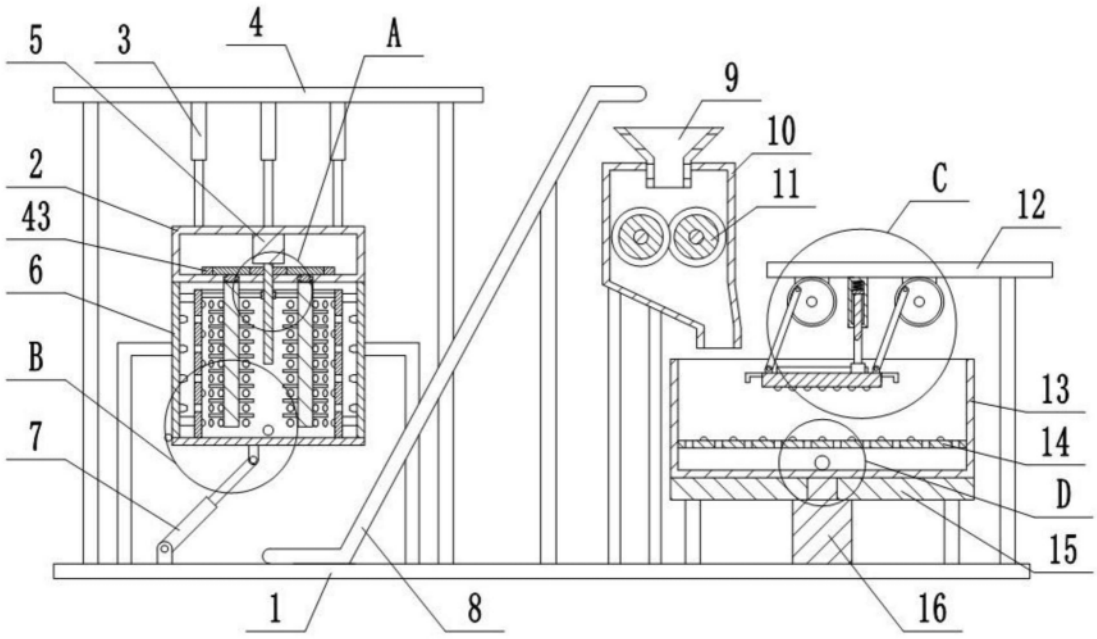

图1

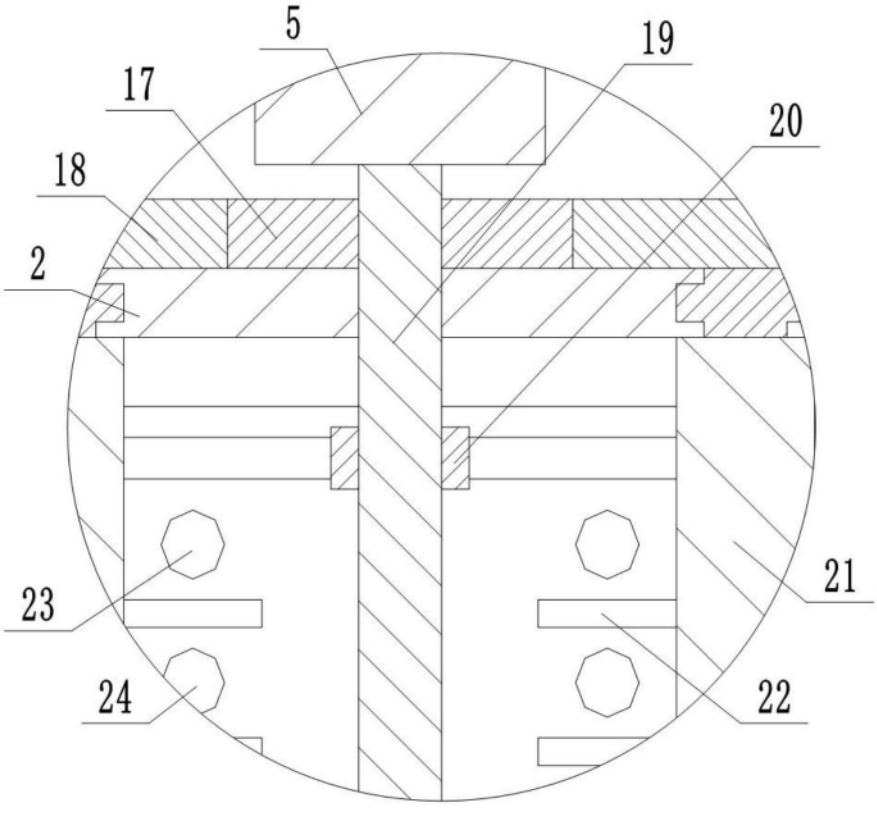

图2

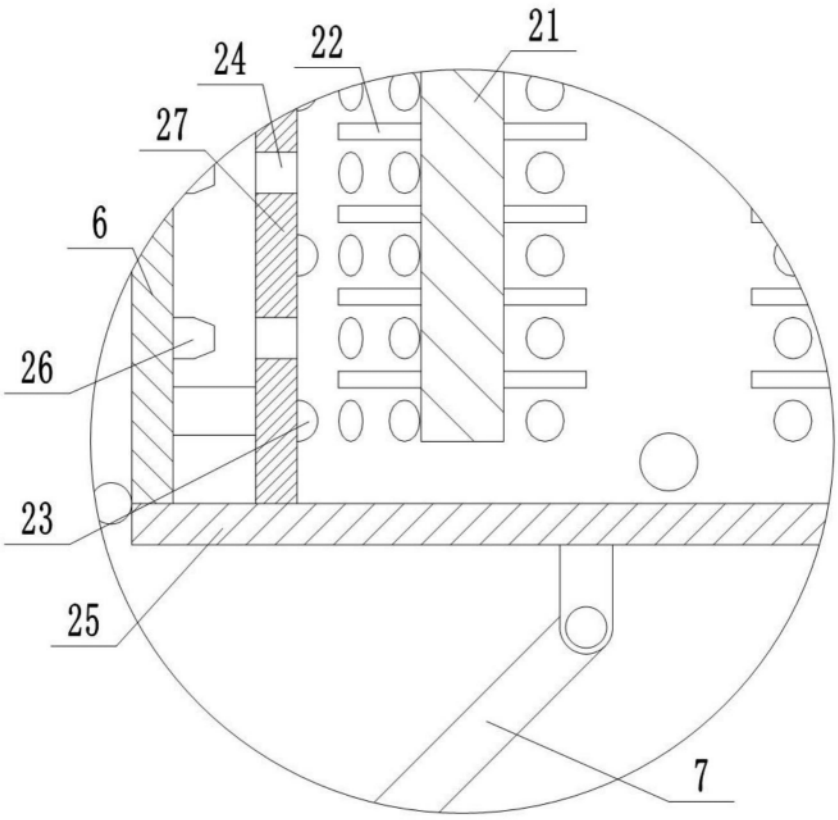

图3

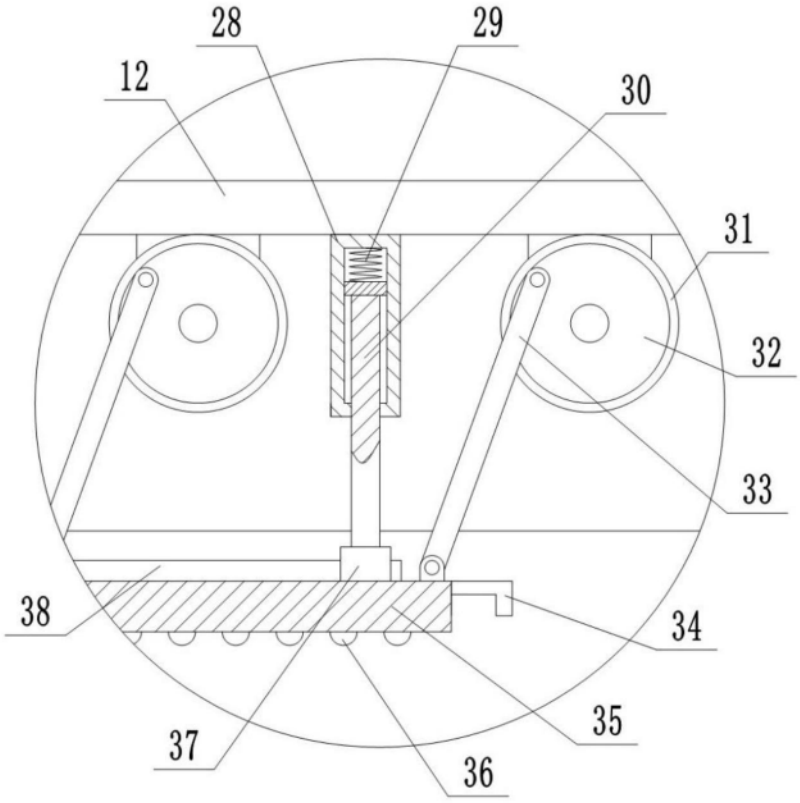

图4

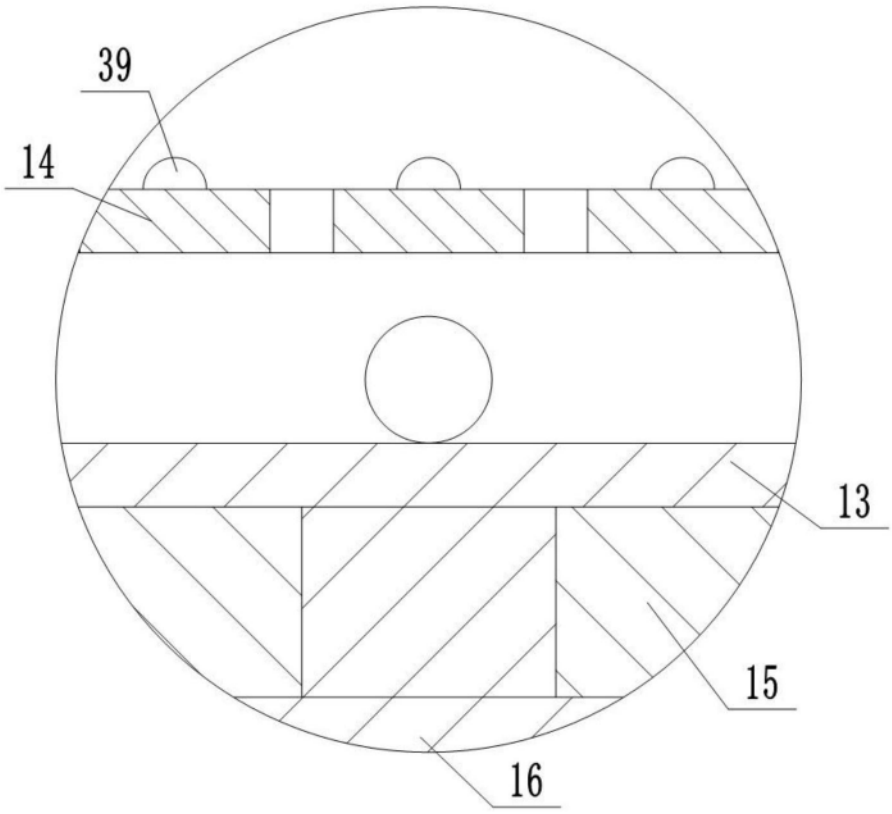

图5

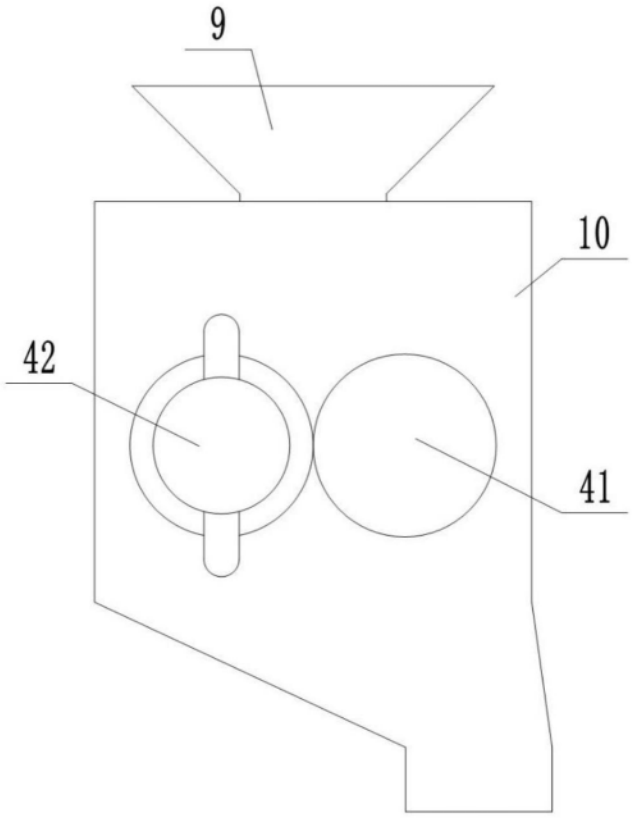

图6

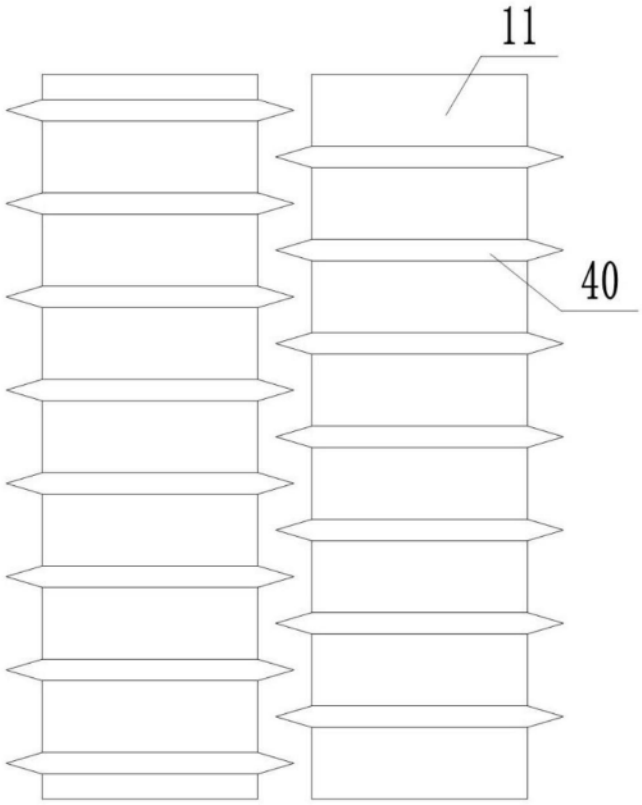

图7

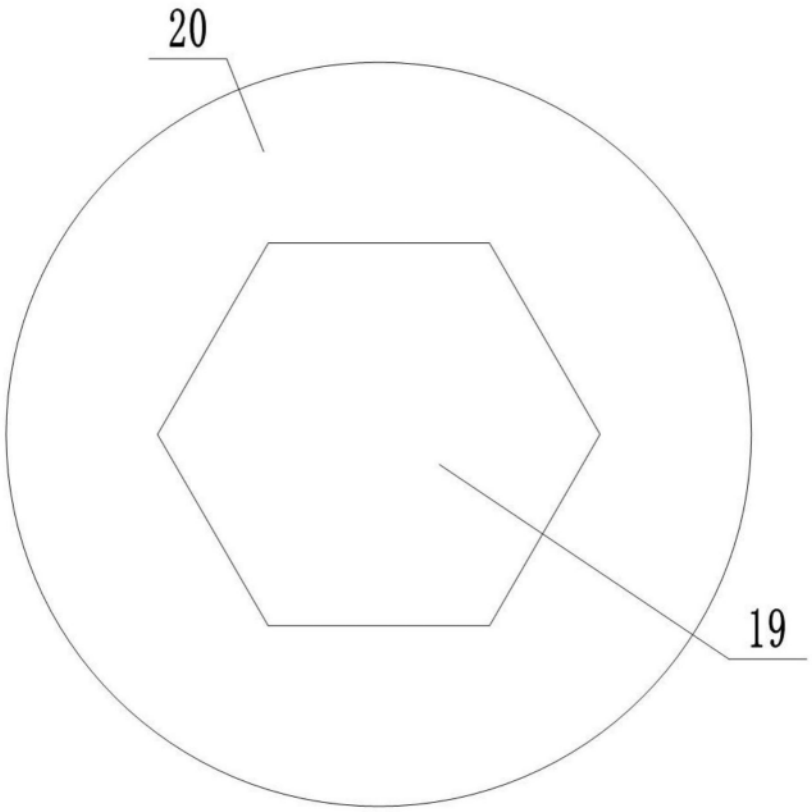

图8