(19)中华人民共和国国家知识产权局

(12)实用新型专利

(10)授权公告号 CN 204743445 U
(45)授权公告日 2015.11.11

(21)申请号 201520336691.2

(22)申请日 2015.05.24

(73)专利权人 湖南女子学院
地址 410014 湖南省长沙市雨花区中意一路160号

(72)发明人 刘一峰 陈建美 李嘉欣

(51)Int.Cl.
A47F 5/10(2006.01)

权利要求书1页 说明书2页 附图2页

(54)实用新型名称

一种收展型展架

(57)摘要

本实用新型涉及一种收展型展架，包括圆柱形杆、近似长方形叶片、孔洞和三角支架；展架的叶片与圆柱形杆连接，共分三层，每层四块叶片。同一层同一条直线上两块叶片可连接成为一个整体。展架的叶片通过圆柱形杆上孔洞的不同位置展开或折叠收拢。展架底部为三角支架，可自由伸缩。本实用新型展开时，叶片呈90度方位角分布，用于摆放各种小物件装饰品，可全方位展示出商品的特征；不使用时可将整个展架收起来，类似收拢的伞骨，易于摆放，与其他传统的展架相比，携带方便，经济实用，适用于各种展厅或者商店。

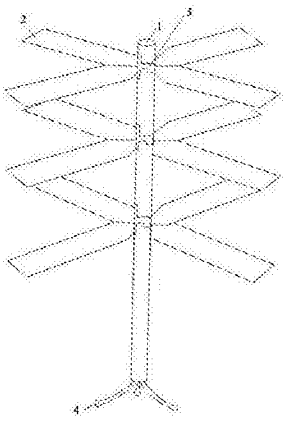

CN 204743445 U

1. 一种收展型展架，其特征在于：由圆柱形杆（1）、近似长方形叶片（2）、孔洞（3）、三角支架（4）构成，叶片与圆柱形杆连接；所述叶片共分三层，每层四块，呈 90 度方位角分布，相邻叶片之间相互垂直，同一层同一条直线上两块叶片可连接成为一个整体；所述三角支架位于展架的底部，可自由伸缩，并收拢进圆柱形杆中。

2. 根据权利要求 1 所述的收展型展架，其特征在于：所述圆柱形杆上孔洞用于展架叶片的伸展和收缩。

一种收展型展架

技术领域

[0001] 本实用新型涉及一种日常生活领域，具体涉及一种收展型展架。

背景技术

[0002] 商家一般用大的玻璃展台展示小型的高档装饰品，这样会浪费很多展台的展示空间，同样展台也会比较占面积。一般的展架大多把展品水平放置在展架上，没有特殊的视觉效果，而且展台对展品的展示不够全面，不利于顾客对展品的了解，在不使用时占用的地方大并且携带转运十分不便。为此，改进的收展型展架可解决普通展架使用不便的问题。

发明内容

[0003] 本实用新型的目的是提供一种携带方便、经济实用的收展型展架。

[0004] 为了解决上述技术问题，本实用新型是通过以下技术方案来实现的：收展型展架由圆柱形杆、近似长方形叶片、孔洞和三角支架构成，叶片与圆柱形杆连接。

[0005] 所述叶片通过圆柱形杆相连，共分三层，每层四块叶片。每层同一条直线上两块叶片连接成为一个整体，展架的叶片可以通过圆柱形杆上特殊设计的空洞展开，也可以折叠收拢后竖直摆放。每层的叶片呈 90 度方位角分布，相邻叶片之间相互垂直，用于摆放各种小物件装饰品，可全方位展示出商品的特征。

[0006] 所述孔洞位于圆柱形杆上，可用于展架叶片的伸展和收缩。

[0007] 所述三角支架位于展架的底部，可自由伸缩，并可收拢进圆柱形杆中。

[0008] 本实用新型具有以下有益效果：展开时可作为展架，且每个叶片上都可以陈列展品；收拢时，呈竖直状易于摆放，不但可以节省空间，携带方便，还可缩小产品展示成本、更全面展示产品，经济实用，适合各类卖场推广使用。

附图说明

[0009] 图 1 为一种收展型展架的整体结构示意图。

[0010] 图 2a 为一种收展型展架圆柱形杆左侧孔洞的结构示意图。

[0011] 图 2b 为一种收展型展架圆柱形杆中间孔洞的结构示意图

[0012] 图 2c 为一种收展型展架圆柱形杆右侧孔洞的结构示意图。

[0013] 图 3 为一种收展型展架的使用状态示意图。

具体实施方式

[0014] 下面结合附图和具体实施方式对本实用新型作进一步详细描述。

[0015] 如图 1 所示，一种收展型展架，包括圆柱形杆 1、近似长方形叶片 2、孔洞 3 和三角支架 4。

[0016] 如图 2a、2b、2c 和图 3 所示，当叶片展开拉伸时，竖直叠加位于孔洞 3（b）处的两块叶片依次向上移动，旋转 90 度后上下平放于孔洞 3（a）处，上方的一块叶片通过孔洞 3

（c）在水平面上旋转移动至孔洞 3（d）处固定，下方的一块叶片在孔洞 3（a）处固定。

[0017] 如图 2a、2b、2c 和图 3 所示，当叶片折叠收拢时，位于孔洞 3（d）处的一块叶片向上移动并通过孔洞 3（c）平移至孔洞 3（a）处，与孔洞 3（a）处固定的一块叶片上下平放，2 块叶片依次旋转 90 度后折叠移动至孔洞 3（b）处竖直摆放。

[0018] 以上所述仅为本实用新型的实施例，并非因此限制本实用新型的专利范围，凡是利用本实用新型说明书及附图内容所作的等效结构或等效流程变换，或直接或间接运用在其他相关的技术领域，均包括在本实用新型的专利保护范围内。

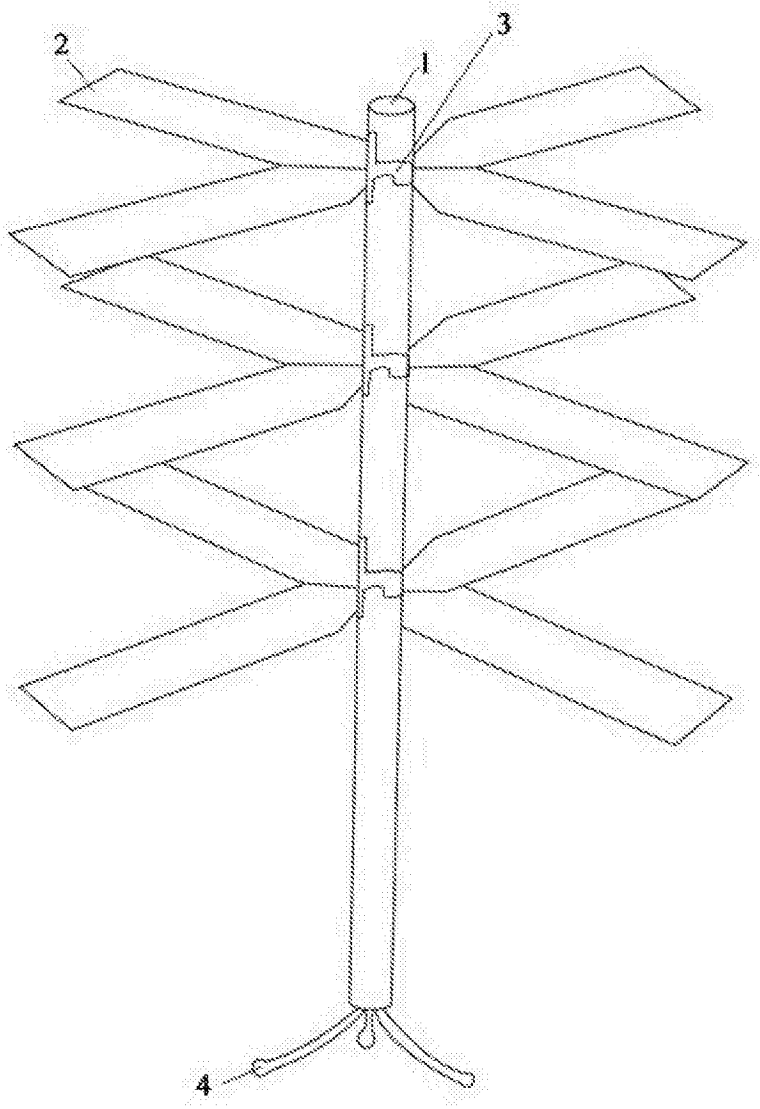

图 1

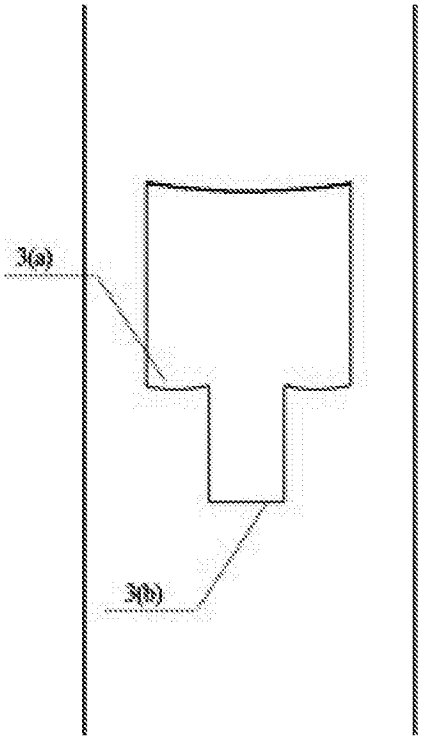

图 2a

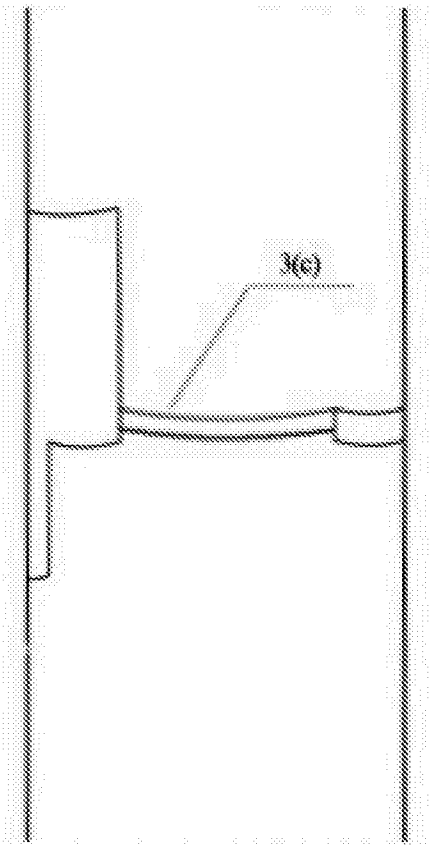

图 2b

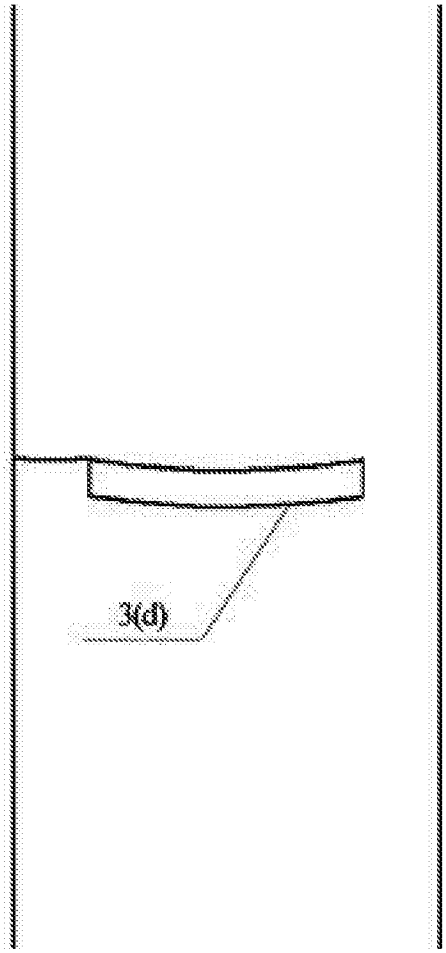

图 2c

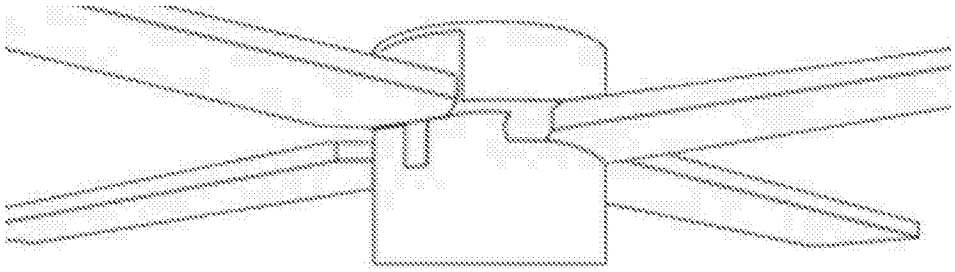

图 3