(12) DEMANDE INTERNATIONALE PUBLIÉE EN VERTU DU TRAITÉ DE COOPÉRATION EN MATIÈRE DE BREVETS (PCT)

(19) Organisation Mondiale de la Propriété Intellectuelle
Bureau international

(43) Date de la publication internationale
9 novembre 2006 (09.11.2006)

PCT

(10) Numéro de publication internationale
WO 2006/117655 A1

(51) Classification internationale des brevets :
A47F 7/02 (2006.01)

(21) Numéro de la demande internationale :
PCT/IB2006/001137

(22) Date de dépôt international : 3 mai 2006 (03.05.2006)

(25) Langue de dépôt : français

(26) Langue de publication : français

(30) Données relatives à la priorité :
00784/05 4 mai 2005 (04.05.2005) CH

(71) Déposant et
(72) Inventeur : **FREY, Nicolas** [CH/CH]; Rue Beau-Séjour, 24, CH-1003 Lausanne (CH).

(74) Mandataire : **GRIFFES CONSULTING SA**; 81, route de Florissant, CH-1206 Genève (CH).

(81) États désignés *(sauf indication contraire, pour tout titre de protection nationale disponible)* : AE, AG, AL, AM, AT, AU, AZ, BA, BB, BG, BR, BW, BY, BZ, CA, CH, CN, CO, CR, CU, CZ, DE, DK, DM, DZ, EC, EE, EG, ES, FI, GB, GD, GE, GH, GM, HR, HU, ID, IL, IN, IS, JP, KE, KG, KM, KN, KP, KR, KZ, LC, LK, LR, LS, LT, LU, LV, LY, MA, MD, MG, MK, MN, MW, MX, MZ, NA, NG, NI, NO, NZ, OM, PG, PH, PL, PT, RO, RU, SC, SD, SE, SG, SK, SL, SM, SY, TJ, TM, TN, TR, TT, TZ, UA, UG, US, UZ, VC, VN, YU, ZA, ZM, ZW.

(84) États désignés *(sauf indication contraire, pour tout titre de protection régionale disponible)* : ARIPO (BW, GH,

[Suite sur la page suivante]

WO 2006/117655 A1

(54) Title: WATCH SUPPORT

(54) Titre : SUPPORT DE MONTRE

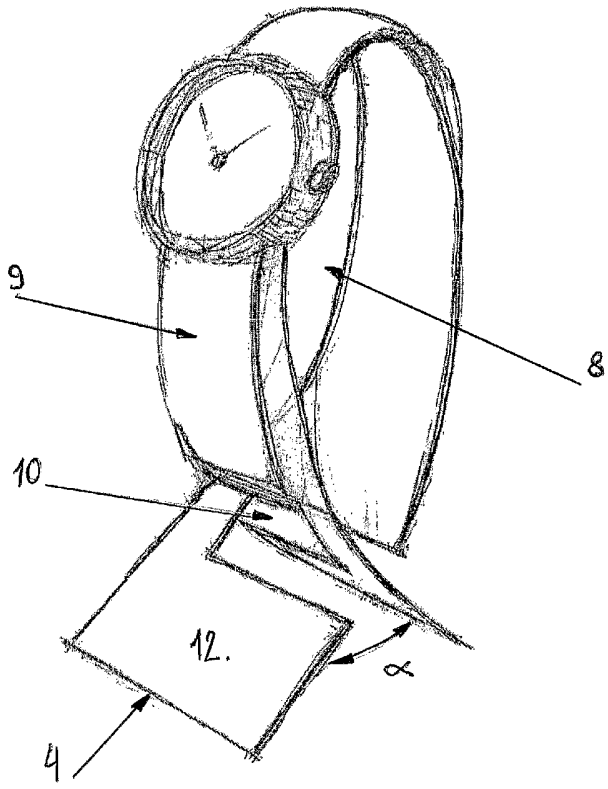

(57) Abstract: The invention relates to a bracelet support, in particular for a bracelet watch (9), comprising a flexible sheet (1). One of the lateral edges (2) of said sheet (1) is provided with a first cut-out (3) arranged close to one of the ends (4) of said sheet (1), the other lateral edge (6) having a second cut-out (5) arranged close to the other end (7) of the flexible sheet (1). The above can be bent such as to arrange the cut-outs (3, 5) one within the other such as to form a loop (8) which may accommodate a bracelet watch (9) around the whole circumference thereof. A part of said bracelet may be introduced into an opening (10) brought about by the juxtaposition of said cut-outs (3, 5). The two ends (4, 7) of the flexible sheet (1) and the angle (a) formed by the intersection of said ends (4, 7) form a base which permits the bracelet support to be stood on a flat surface.

(57) Abrégé : Support de bracelet, notamment d'une montre bracelet (9), constitué d'une lame flexible (1). L'un des flancs latéraux (2) de ladite lame (1) est pourvu d'une première découpe (3) située proche de l'une des extrémités (4) de la lame (1), l'autre des flancs latéraux (6) possédant une seconde découpe (5) située proche de l'autre extrémité (7) de la lame flexible (1). Celle-ci peut être pliée de manière à pouvoir ajuster les découpes (3, 5) l'une dans l'autre afin former une boucle (8) apte à recevoir sur l'intégralité de sa circonférence une montre bracelet (9). Une partie dudit bracelet peut être introduite dans une ouverture (10) engendrée par la juxtaposition desdites découpes (3, 5). Les deux extrémités (4, 7) de la lame flexible (1) ainsi que l'angle (α) formé par

l'intersection desdites extrémités (4, 7) forment une base

[Suite sur la page suivante]

GM, KE, LS, MW, MZ, NA, SD, SL, SZ, TZ, UG, ZM, ZW), eurasien (AM, AZ, BY, KG, KZ, MD, RU, TJ, TM), européen (AT, BE, BG, CH, CY, CZ, DE, DK, EE, ES, FI, FR, GB, GR, HU, IE, IS, IT, LT, LU, LV, MC, NL, PL, PT, RO, SE, SI, SK, TR), OAPI (BF, BJ, CF, CG, CI, CM, GA, GN, GQ, GW, ML, MR, NE, SN, TD, TG).

Publiée :

— *avec rapport de recherche internationale*

— *avant l'expiration du délai prévu pour la modification des revendications, sera republiée si des modifications sont reçues*

En ce qui concerne les codes à deux lettres et autres abréviations, se référer aux "Notes explicatives relatives aux codes et abréviations" figurant au début de chaque numéro ordinaire de la Gazette du PCT.

SUPPORT DE MONTRE

La présente invention à pour objet un support de montre réalisé par un élément flexible comportant une forme spécifique.

Un nombre important de supports de montre fait déjà partie de l'état de la technique. La plupart de ces dispositifs sont constitués de plusieurs éléments qui sont agencés de manière à pouvoir offrir un système pouvant s'adapter à des bracelets de montres de différentes tailles.

US5799911 décrit un tel système constitué d'un socle sur lequel peuvent être inscrites des informations relatives au produit exposé, ledit socle ayant pour but d'assurer le maintien et la stabilité d'un élément support. Celui-ci est constitué d'un élément flexible en forme de « V » et de deux éléments cylindriques fixés à chaque extrémité de l'élément flexible.

Ce support de montre n'est qu'un exemple parmi d'autre supports composés de plusieurs éléments, le socle et l'élément support étant deux pièces distinctes. L'assemblage de toutes ces pièces doit parfois faire appelle à des procédés de fabrication relativement coûteux.

A la différence des dispositifs susmentionnés, le document EP0682899 propose un système constitué d'une unique bande élastique dont l'une de ses extrémités possède une forme trapézoïdale sur laquelle des informations relatives à l'objet exposé peuvent être inscrites. Cependant, ce support de montre ne permet que d'exposer une montre sans aucune surélévation par rapport au présentoir puisqu'une partie du bracelet de ladite montre est en contact direct avec ledit présentoir.

Le but de la présente invention est de proposer un support de montre constitué d'une bande unique flexible adaptable à différentes tailles de bracelet qui soit simple à fabriquer et qui grâce à sa forme spécifique permet d'exposer la montre à une certaine hauteur du présentoir.

Conformément à l'invention, ce but est atteint grâce à un support de montre selon la revendication n°1 constitué d'une lame réalisée dans une matière flexible. Cette lame comporte sur l'un de ses flancs latéraux une première découpe située proche de l'une des ses extrémités ainsi qu'une seconde découpe située sur son autre flanc latéral proche de son autre extrémité. La flexibilité de ladite lame permet de créer une boucle lorsque lesdites découpes sont ajustées l'une dans l'autre. A ce stade le support de montre est en position fonctionnel. L'angle (α) formé par l'intersection entre les deux extrémités de la lame permet d'assurer la stabilité dudit support.

Les caractéristiques de l'invention apparaîtront plus clairement à la lecture d'une description d'une forme d'exécution donnée uniquement à titre d'exemple, nullement limitative en se référant aux figures schématiques, dans lesquelles :

- La figure 1 représente une vue en perspective d'un support de montre avant pliage.
- La figure 2 représente une vue en perspective du support de montre en cours de pliage.
- La figure 3 représente une vue en perspective du support de montre en position fonctionnel.
- La figure 4 représente une vue en perspective d'une montre bracelet montée sur le support de montre.

Selon le mode d'exécution principal de la présente invention, le support de montre à l'état de repos tel qu'illustré par la Figure 1 est constitué d'une lame flexible (1). L'épaisseur de la lame (1) est déterminée en fonction du choix de la matière de manière à ce que ladite lame (1) présente une flexibilité et une solidité optimum.

Les flancs latéraux (2, 6) de la lame (1) sont profilés selon un rayon de courbure (r) de manière à ce que la largeur de ladite lame (1) diminue régulièrement à partir d'un point situé à une certaine distance de chaque bord (4, 7) jusqu'en son centre (11).

L'un des flancs latéraux (2) de la lame (1) est pourvu d'une première découpe (3) communément de forme rectangulaire située proche de l'une des extrémités (4) de la lame (1), l'autre des flancs latéraux (6) possédant une seconde découpe (5) située proche de l'autre extrémité (7) de la lame flexible (1).

L'une des extrémités (4) de la lame (1) comporte une surface de préférence rectangulaire (12) sur laquelle des informations relatives à l'objet exposé peuvent être inscrites.

Ce support présente l'avantage de pouvoir être réalisé par simple étampage ou par un moule en deux parties ce qui implique des coûts de production minimum.

Pour amener le support de montre en position fonctionnel, la lame (1) doit être pliée de manière à pouvoir ajuster les découpes (3, 5) l'une dans l'autre afin de former une boucle (8). Celle-ci permet de recevoir sur l'intégralité de sa circonférence une montre bracelet (9) dont une partie du bracelet peut être introduite dans une ouverture (10) engendrée par la juxtaposition desdites découpes (3, 5). Les dimensions de ces dernières ont été déterminées de manière à ce que la largeur de l'ouverture (10) engendrée par la juxtaposition de ces découpes (3, 5) soit supérieur à la largeur du bracelet.

Le maintien du support de montre sur une surface plane tel qu'un présentoir est assuré grâce à une base constituée des deux extrémités (4, 7) de la lame (1) et de l'angle (α) formé par l'intersection desdites extrémités (4, 7).

Il est à noter que surélévation de la montre exposée par rapport au présentoir peut varier en fonction de la distance entre les extrémités de la lame flexible (1) et les découpes (3, 5).

La montre bracelet (9) doit être agencée sur le support non pas après mais pendant le montage de ce dernier. Le bracelet (9) est introduit par l'une des extrémités de la bande flexible (1) lorsque celle-ci est dans sa position initiale (Figure 1). Une fois que le support est monté selon le principal mode d'exécution tel que décrit auparavant, la montre bracelet (9) est ajustée sur l'intégralité de la circonférence de la boucle (8), une partie du bracelet étant introduit dans l'ouverture (10).

Le support de montre est généralement réalisé soit dans un alliage laiton-cuivre qui peut revêtir une gaine en plastique soit en Polyoxyméthylène (P.O.M) qui à la particularité de présenter une bonne endurance au fatigue mécanique et une résistance à la déformation.

Il va de soit que l'invention n'est pas limitée aux modes d'exécution décrits ci-dessus à titre d'exemples mais qu'elle embrasse, au contraire toutes les variantes d'exécution. A titre d'exemple, l'extrémité de la lame flexible (1) comportant une surface (12) sur laquelle des informations relatives à l'objet exposé peuvent être inscrites peut avoir n'importe quelle forme pour autant que la stabilité du support de montre soit assurée.

REVENDICATIONS

1. Support de bracelet, notamment d'une montre bracelet (9), constitué d'une lame flexible (1), caractérisé en ce que l'un des flancs latéraux (2) de ladite lame (1) est pourvu d'une première découpe (3) située proche de l'une des extrémités (4) de la lame (1), l'autre des flancs latéraux (6) possédant une seconde découpe (5) située proche de l'autre extrémité (7) de la lame flexible (1), ladite lame (1) pouvant être pliée de manière à pouvoir ajuster les découpes (3, 5) l'une dans l'autre afin former une boucle (8) apte à recevoir sur l'intégralité de sa circonférence une montre bracelet (9) dont une partie du bracelet peut être introduite dans une ouverture (10) engendrée par la juxtaposition desdites découpes (3, 5), les deux extrémités (4, 7) de la lame flexible (1) ainsi que l'angle (α) formé par l'intersection desdites extrémités (4, 7) formant une base assurant le maintien du support de bracelet sur une surface plane.

2. Support de bracelet selon la revendication 1 caractérisé en ce que la lame flexible (1) est cintrée de manière à ce que la largeur de ladite bande (1) diminue régulièrement à partir d'un certain point jusqu'en son centre (11).

3. Support de bracelet selon la revendication 1 ou 2 caractérisé en ce que l'une des extrémités (4, 7) de la bande flexible (1) comporte une surface (12) destinée à recevoir une inscription.

4. Support de bracelet selon l'une des revendications précédentes caractérisé en ce que les découpes (3, 5) ont une forme rectangulaire.

5. Support de bracelet selon l'une des revendications précédentes caractérisé en ce que la largeur de l'ouverture (10) engendrée par la juxtaposition des découpes (3, 5) est supérieur à la largeur du bracelet.

6. Support de bracelet selon l'une des revendications précédentes caractérisé en ce que la lame flexible (1) est réalisée en métal revêtu d'une couche en plastique.

7. Support de bracelet selon l'une quelconque des revendications 1 à 5 caractérisé en ce que la lame flexible (1) est réalisée intégralement en matière plastique notamment en polyoxyméthylène.

8. Procédé de fabrication d'un support de bracelet selon l'une des revendications précédentes caractérisé en ce que ledit support est réalisé par étampage.

9. Procédé de fabrication d'un support de bracelet selon l'une quelconque des revendications 1 à 7 caractérisé en ce que ledit support est réalisé par moulage.

10. Méthode de mise en œuvre d'un support de bracelet et d'une montre bracelet (9) selon l'une quelconque des revendications 1 à 5 caractérisé en ce que la montre bracelet (9) est introduite par l'une des extrémités de la lame flexible (1) lorsque celle-ci est en position de repos, ledit bracelet étant ajusté sur l'intégralité de la circonférence de la boucle (8) après que celle-ci ait été réalisée par l'ajustement des découpes (3, 5) l'une dans l'autre.

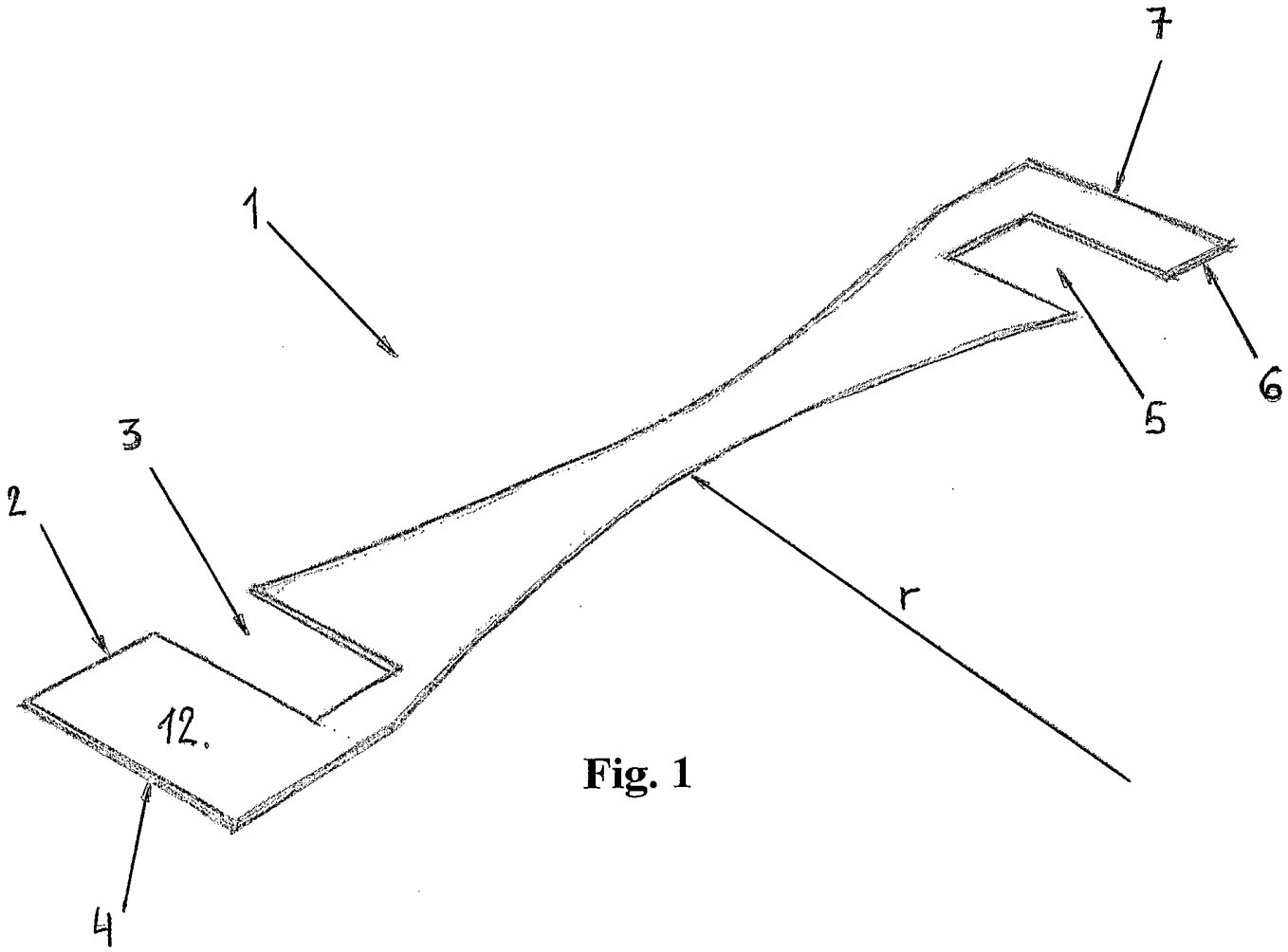

Fig. 1

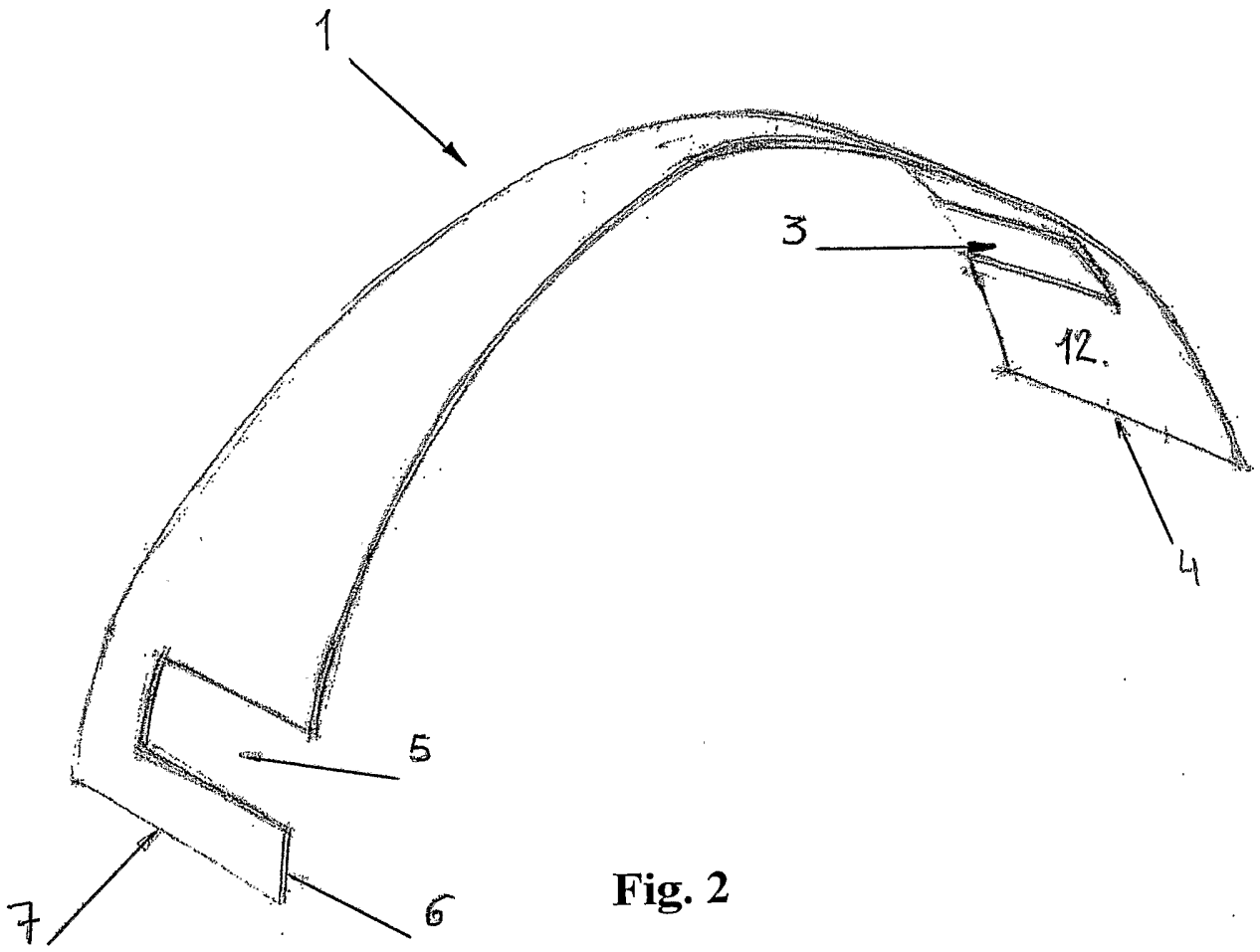

Fig. 2

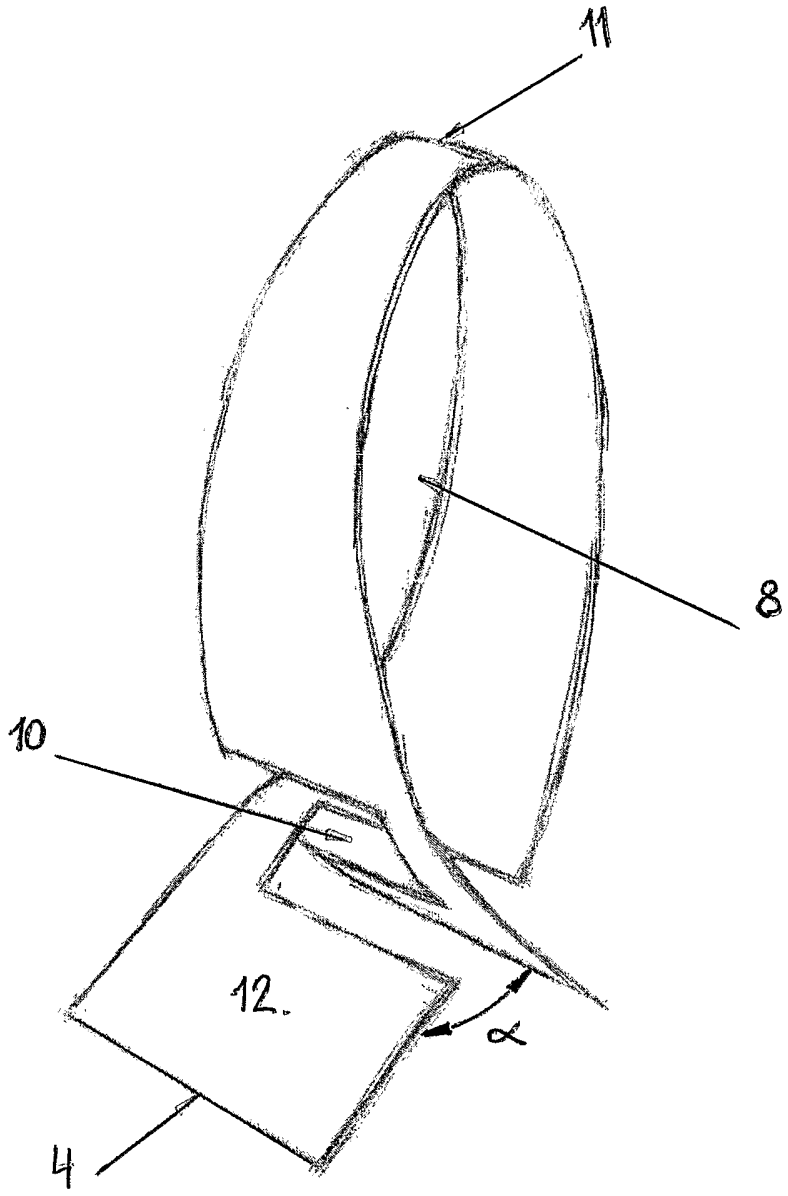

Fig. 3

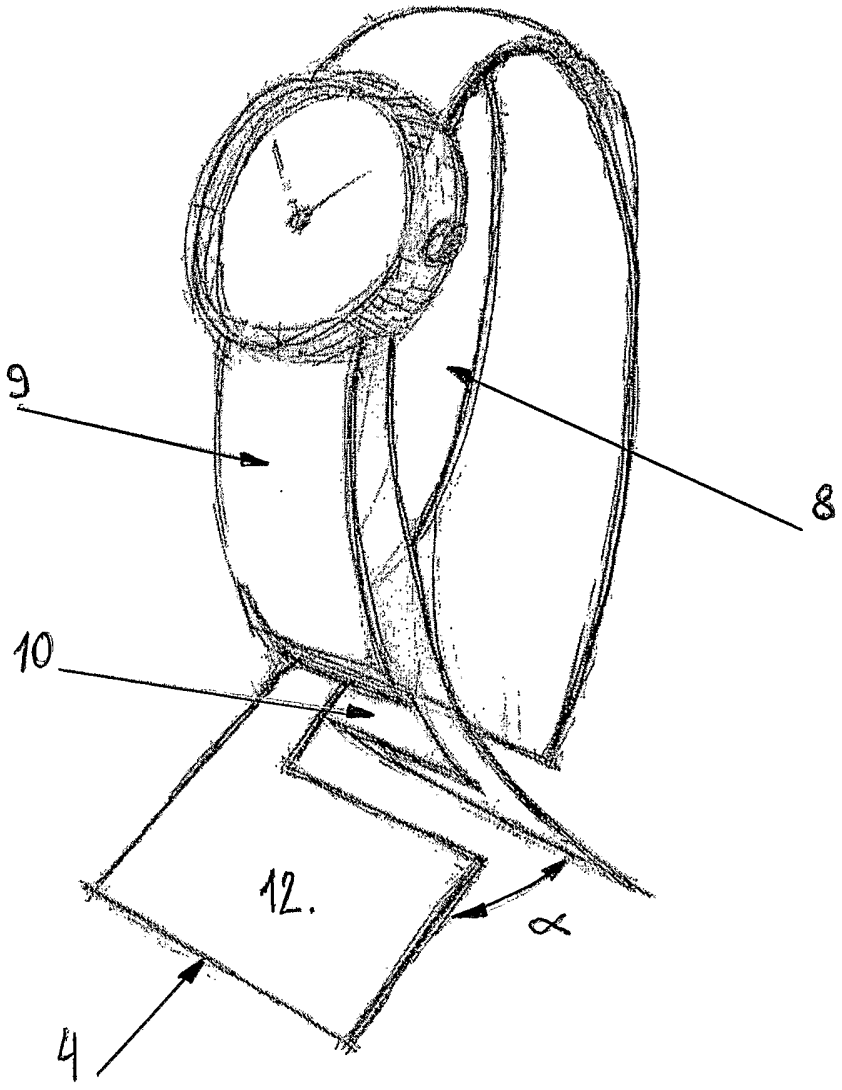

Fig. 4

INTERNATIONAL SEARCH REPORT

International application No
PCT/IB2006/001137

A. CLASSIFICATION OF SUBJECT MATTER
INV. A47F7/02

According to International Patent Classification (IPC) or to both national classification and IPC

B. FIELDS SEARCHED

Minimum documentation searched (classification system followed by classification symbols)
A47F B65D G09F

Documentation searched other than minimum documentation to the extent that such documents are included in the fields searched

Electronic data base consulted during the international search (name of data base and, where practical, search terms used)
EPO-Internal, WPI Data, PAJ

C. DOCUMENTS CONSIDERED TO BE RELEVANT

Category*	Citation of document, with indication, where appropriate, of the relevant passages	Relevant to claim No.
A	EP 0 063 667 A (STOBA AG) 3 November 1982 (1982-11-03) page 5, line 7 - line 26 page 6, line 26 - page 7, line 32 figures 1-6	1
A	EP 0 682 899 A (L.C. VISUAL MARKETING LIMITED; LC COMPONENTS LTD) 22 November 1995 (1995-11-22) cited in the application the whole document	1
A	FR 1 061 586 A (OTHENIN-GIRARD EDMOND-JAMES) 13 April 1954 (1954-04-13) the whole document	1

☐ Further documents are listed in the continuation of Box C.

☒ See patent family annex.

* Special categories of cited documents :

"A" document defining the general state of the art which is not considered to be of particular relevance

"E" earlier document but published on or after the international filing date

"L" document which may throw doubts on priority claim(s) or which is cited to establish the publication date of another citation or other special reason (as specified)

"O" document referring to an oral disclosure, use, exhibition or other means

"P" document published prior to the international filing date but later than the priority date claimed

"T" later document published after the international filing date or priority date and not in conflict with the application but cited to understand the principle or theory underlying the invention

"X" document of particular relevance; the claimed invention cannot be considered novel or cannot be considered to involve an inventive step when the document is taken alone

"Y" document of particular relevance; the claimed invention cannot be considered to involve an inventive step when the document is combined with one or more other such documents, such combination being obvious to a person skilled in the art.

"&" document member of the same patent family

Date of the actual completion of the international search	Date of mailing of the international search report
22 August 2006	29/08/2006

Name and mailing address of the ISA/	Authorized officer
European Patent Office, P.B. 5818 Patentlaan 2 NL – 2280 HV Rijswijk Tel. (+31–70) 340–2040, Tx. 31 651 epo nl, Fax: (+31–70) 340–3016	van Hoogstraten, S

INTERNATIONAL SEARCH REPORT

Information on patent family members

International application No
PCT/IB2006/001137

Patent document cited in search report	Publication date	Patent family member(s)	Publication date
EP 0063667 A	03-11-1982	AT 14657 T	15-08-1985
		DE 3171677 D1	12-09-1985
		ES 264547 Y	16-05-1983
EP 0682899 A	22-11-1995	DE 69526136 D1	08-05-2002
FR 1061586 A	13-04-1954	NONE	

RAPPORT DE RECHERCHE INTERNATIONALE

Demande internationale n°
PCT/IB2006/001137

A. CLASSEMENT DE L'OBJET DE LA DEMANDE
INV. A47F7/02

Selon la classification internationale des brevets (CIB) ou à la fois selon la classification nationale et la CIB

B. DOMAINES SUR LESQUELS LA RECHERCHE A PORTE

Documentation minimale consultée (système de classification suivi des symboles de classement)
A47F B65D G09F

Documentation consultée autre que la documentation minimale dans la mesure où ces documents relèvent des domaines sur lesquels a porté la recherche

Base de données électronique consultée au cours de la recherche internationale (nom de la base de données, et si cela estréalisable, termes de recherche utilisés)
EPO-Internal, WPI Data, PAJ

C. DOCUMENTS CONSIDERES COMME PERTINENTS

Catégorie*	Identification des documents cités, avec, le cas échéant, l'indication des passages pertinents	no. des revendications visées
A	EP 0 063 667 A (STOBA AG) 3 novembre 1982 (1982-11-03) page 5, ligne 7 - ligne 26 page 6, ligne 26 - page 7, ligne 32 figures 1-6	1
A	EP 0 682 899 A (L.C. VISUAL MARKETING LIMITED; LC COMPONENTS LTD) 22 novembre 1995 (1995-11-22) cité dans la demande le document en entier	1
A	FR 1 061 586 A (OTHENIN-GIRARD EDMOND-JAMES) 13 avril 1954 (1954-04-13) le document en entier	1

☐ Voir la suite du cadre C pour la fin de la liste des documents

☒ Les documents de familles de brevets sont indiqués en annexe

* Catégories spéciales de documents cités:

"A" document définissant l'état général de la technique, non considéré comme particulièrement pertinent

"E" document antérieur, mais publié à la date de dépôt international ou après cette date

"L" document pouvant jeter un doute sur une revendication de priorité ou cité pour déterminer la date de publication d'une autre citation ou pour une raison spéciale (telle qu'indiquée)

"O" document se référant à une divulgation orale, à un usage, à une exposition ou tous autres moyens

"P" document publié avant la date de dépôt international, mais postérieurement à la date de priorité revendiquée

"T" document ultérieur publié après la date de dépôt international ou la date de priorité et n'appartenenant pas à l'état de la technique pertinent, mais cité pour comprendre le principe ou la théorie constituant la base de l'invention

"X" document particulièrement pertinent; l'invention revendiquée ne peut être considérée comme nouvelle ou comme impliquant une activité inventive par rapport au document considéré isolément

"Y" document particulièrement pertinent; l'invention revendiquée ne peut être considérée comme impliquant une activité inventive lorsque le document est associé à un ou plusieurs autres documents de même nature, cette combinaison étant évidente pour une personne du métier

"&" document qui fait partie de la même famille de brevets

Date à laquelle la recherche internationale a été effectivement achevée	Date d'expédition du présent rapport de recherche internationale
22 août 2006	29/08/2006

Nom et adresse postale de l'administration chargée de la recherche internationale	Fonctionnaire autorisé
Office Européen des Brevets, P.B. 5818 Patentlaan 2 NL – 2280 HV Rijswijk Tel. (+31-70) 340-2040, Tx. 31 651 epo nl, Fax: (+31-70) 340-3016	van Hoogstraten, S

RAPPORT DE RECHERCHE INTERNATIONALE

Renseignements relatifs aux membres de familles de brevets

Demande internationale n°
PCT/IB2006/001137

Document brevet cité au rapport de recherche		Date de publication	Membre(s) de la famille de brevet(s)		Date de publication
EP 0063667	A	03-11-1982	AT	14657 T	15-08-1985
			DE	3171677 D1	12-09-1985
			ES	264547 Y	16-05-1983
EP 0682899	A	22-11-1995	DE	69526136 D1	08-05-2002
FR 1061586	A	13-04-1954	AUCUN		