(19)国家知识产权局

(12)实用新型专利

(10)授权公告号 CN 221671229 U
(45)授权公告日 2024.09.10

(21)申请号 202420040221.0

(22)申请日 2024.01.08

(73)专利权人 山东泰安烟草有限公司
地址 271000 山东省泰安市泰山区向阳路66号

(72)发明人 周燕 孙子雯 王岩松 许鹏 冯波兴 陈晓岚 孙林林 郭杨

(74)专利代理机构 济南舜源专利事务所有限公司 37205
专利代理师 李少俊

(51)Int.Cl.
A47B 63/00(2006.01)
A47B 88/40(2017.01)
A47B 97/00(2006.01)

权利要求书1页 说明书4页 附图2页

(54)实用新型名称

一种自助资料存放柜

(57)摘要

本实用新型涉及文件管理技术领域,具体公开提供一种自助资料存放柜,包括柜体,所述柜体内可移动地设置有抽屉,所述抽屉划分为多个存放格,所述存放格上设置有标签,所述标签上标注有相应的单位或科室名称,所述存放格内还设置有传感器,所述传感器用于检测相应的所述存放格内是否存放有文件,多个所述传感器分别与控制器连接,所述控制器与提示器电连接,所述提示器设置在所述柜体上。本实用新型便于资料管理人员掌握各单位的纸质文档上交情况,效率高,准确性高。

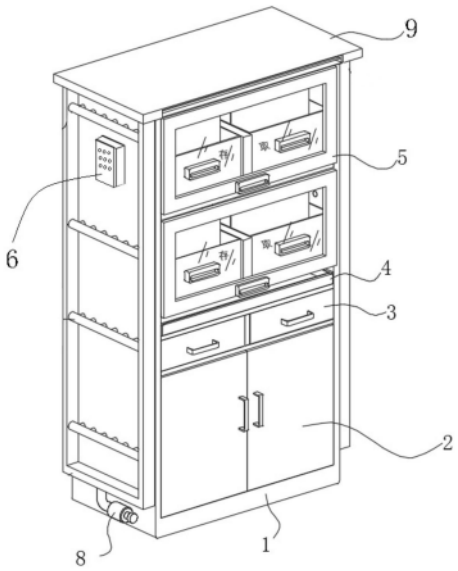

CN 221671229 U

1.一种自助资料存放柜,包括柜体(1),其特征在于:柜体(1)内可移动地设置有抽屉,抽屉划分为多个存放格,存放格上设置有标签,标签上标注有相应的单位或科室名称,存放格内还设置有传感器,传感器用于检测相应的存放格内是否存放有文件,多个传感器分别与控制器连接,控制器与提示器电连接,提示器设置在柜体(1)上。

2.如权利要求1所述的自助资料存放柜,其特征在于:提示器包括壳体,壳体内设置有电路板,电路板与控制器电连接,电路板上设置有多个提示灯,提示灯与相应的存放格对应设置,提示灯伸出壳体,壳体上与提示灯对应的位置标注有相应的单位或科室名称。

3.如权利要求2所述的自助资料存放柜,其特征在于:柜体(1)上部设置有存放区,存放区通过水平设置的隔板(7)划分为两层,每层可移动地设置有两个抽屉。

4.如权利要求3所述的自助资料存放柜,其特征在于:存放区上下依次设置有两个存放门(5),存放门(5)上设置有观察窗(14)。

5.如权利要求4所述的自助资料存放柜,其特征在于:存放区下部依次设置有办公区、工具区和储藏室(15),办公区内可移动地设置有工作台板(4),工作台板(4)的移动方向与抽屉的移动方向相同,工具区内可移动地设置有工具抽屉(3),储藏室(15)设置有储藏门(2)。

6.如权利要求4所述的自助资料存放柜,其特征在于:存放区和储藏室(15)均设置有除湿器和湿度检测器,除湿器和湿度检测器均与控制器电连接。

7.如权利要求1所述的自助资料存放柜,其特征在于:标签通过夹子设置在存放格上。

8.如权利要求1所述的自助资料存放柜,其特征在于:传感器为激光对射传感器,传感器设置在存放格上靠近底部的位置。

9.如权利要求1所述的自助资料存放柜,其特征在于:抽屉至少设置有两个,多个抽屉划分为存档抽屉(13)和取档抽屉(11),存档抽屉(13)的存放格用于存放相应的待接收文档,取档抽屉(11)的存放格用于存放相应的待发放文档,提示器设置有两个,两个提示器分别为存档提示器(6)和取档提示器(10),存档提示器(6)用于显示存档抽屉(13)的存放格内是否存在文档,取档提示器(10)用于显示取档抽屉(11)的存放格内是否存在文档。

一种自助资料存放柜

技术领域

[0001] 本实用新型涉及文件管理技术领域,具体公开一种自助资料存放柜。

背景技术

[0002] 一些规模较大的企业或者事业单位,为了便于管理,会根据行政区域设立很多下级单位,如烟草公司,常常根据行政区域划分有多个下级单位,并且下级单位驻地与烟草公司往往不在一处;日常工作中,根据办公制度要求,需要将规定的文件以纸质形式归档和发放。为了提升工作效率和节约成本,一般是在文档发放和归档的截止日期前,由下级单位的工作人员进行捎带,并由相关资料管理人员进行文档管理。

[0003] 现有技术中,存在下级单位工作人员进行资料交接时,相关资料管理人员因其他事宜不在岗位的情况,为了便于资料的临时存放,设置了一个资料存放柜,下级单位工作人员可以将文档资料放入柜中存放以免丢失。

[0004] 由于收发的文档资料涉及的下级单位较多,甚至有些单位距离较远,收集发放工作无法短时间内完成,采用以上技术方案,会导致各下级单位的文档资料混乱地放在一起,资料管理人员往往需要多次检查和记录,才能确定各个下级单位相应资料的上交情况,重复劳动较多,不便于资料管理人员及时便捷地掌握各个单位上交资料的情况;并且有时纸质文件内容较多并且格式一致,分辨起来存在难度,导致效率较低。

实用新型内容

[0005] 为了解决现有技术中存在纸质资料上交不便于资料管理人员掌握各单位上交情况的技术问题,本实用新型提出的一种自助资料存放柜,便于资料管理人员及时掌握各单位的纸质文档上交情况,效率高,准确性高。

[0006] 本实用新型提供了一种自助资料存放柜,包括柜体,所述柜体内可移动地设置有抽屉,所述抽屉划分为多个存放格,所述存放格上设置有标签,所述标签上标注有相应的单位或科室名称,所述存放格内还设置有传感器,所述传感器用于检测相应的所述存放格内是否存放有文件,多个所述传感器分别与控制器连接,所述控制器与提示器电连接,所述提示器设置在所述柜体上。通过将抽屉分成多个具有单位或者科室名称标注的存放格,便于资料递交人员按照所在下级单位或者科室分区存放,避免混乱,同时通过传感器和提示器的配合,能够使资料管理人员直接看到各单位或科室上交资料情况,无需进行人工清点检查,工作效率高,并且准确。

[0007] 进一步的,所述提示器包括壳体,所述壳体内设置有电路板,所述电路板与所述控制器电连接,所述电路板上设置有多个提示灯,所述提示灯与相应的所述存放格对应设置,所述提示灯伸出所述壳体,所述壳体上与所述提示灯对应的位置标注有相应的单位或科室名称。通过提示灯更加直观看到各个下级单位或者科室的文档情况,使得资料管理人员工作效率更高。

[0008] 进一步的,所述柜体上部设置有存放区,所述存放区通过水平设置的隔板划分为

两层,每层可移动地设置有两个所述抽屉。

[0009] 进一步的,所述存放区上下依次设置有两个存放门,所述存放门上设置有观察窗。

[0010] 进一步的,所述存放区下部依次设置有办公区、工具区和储藏室,所述办公区内可移动地设置有工作台板,所所述工作台板的移动方向与所述抽屉的移动方向相同,所述工具区内可移动地设置有工具抽屉,所述储藏室设置有储藏门。通过设置工作台板、工具抽屉和储藏室增加本资料柜的功能,使用更加方便。

[0011] 进一步的,所述存放区和所述储藏室均设置有除湿器和湿度检测器,所述除湿器和所述湿度检测器均与所述控制器电连接。通过设置除湿器和湿度检测器能够对柜内的湿度进行控制,有利于纸质保存。

[0012] 进一步的,所述标签通过夹子设置在所述存放格上。通过使用夹子安装标签,能够对标签进行灵活调整。

[0013] 进一步的,所述传感器为激光对射传感器,所述传感器设置在所述存放格上靠近底部的位置。通过使用激光对射传感器和将其设置在底部,能够更加准确地感应到是否存在文档。

[0014] 进一步的,抽屉至少设置有两个,多个抽屉划分为存档抽屉和取档抽屉,存档抽屉的存放格用于存放相应的待接收文档,取档抽屉的存放格用于存放相应的待发放文档,所述提示器设置有两个,两个所述提示器分别为存档提示器和取档提示器,所述存档提示器用于显示所述存档抽屉的存放格内是否存在文档,所述取档提示器用于显示所述取档抽屉的存放格内是否存在文档。通过将抽屉和提示器分为用于存文档和取文档,能够使本资料柜具有向下级单位或各科室分发资料的功能,并且使得资料管理人员通过取档提示器一目了然地掌握各个单位或科室取走文档资料的情况。

[0015] 与现有技术相比,本实用新型具有以下有益效果:通过将抽屉分成多个具有单位或者科室名称标注的存放格,便于资料递交人员按照所在下级单位或者科室分区存放,避免混乱,同时通过传感器和提示器的配合,能够使资料管理人员直接看到各单位或科室上交资料情况,无需进行人工清点检查,工作效率高,并且准确;通过提示灯更加直观看到各个下级单位或者科室的文档情况,使得资料管理人员工作效率更高;通过设置工作台板、工具抽屉和储藏室增加本资料柜的功能,使用更加方便;通过设置除湿器和湿度检测器能够对柜内的湿度进行控制,有利于纸质保存;通过使用夹子安装标签,能够对标签进行灵活调整;通过使用激光对射传感器和将其设置在底部,能够更加准确地感应到是否存在文档;通过将抽屉和提示器分为用于存文档和取文档,能够使本资料柜具有向下级单位或各科室分发资料的功能,并且使得资料管理人员通过取档提示器一目了然地掌握各个单位或科室取走文档资料的情况。

附图说明

[0016] 图1为本实用新型具体实施方式的结构示意图。

[0017] 图2为本实用新型具体实施方式的使用状态示意图。

[0018] 图中:1、柜体;2、储藏门;3、工具抽屉;4、工作台板;5、存放门;6、存档提示器;7、隔板;8、排水管;9、顶板;10、取档提示器;11、取档抽屉;12、文档;13、存档抽屉;14、观察窗;15、储藏室。

具体实施方式

[0019] 为了能够更清楚地理解本实用新型的上述目的、特征和优点，下面结合附图和具体实施方式对本实用新型进行进一步的详细描述。

[0020] 如图1和图2所示，本具体实施方式提供了一种自助资料存放柜，包括柜体1，柜体1顶部设置有顶板9，柜体1内可移动地设置有抽屉，抽屉通过设置多个分隔板划分为多个存放格，存放格的分隔板上设置有标签，标签上标注有相应的单位或科室名称，存放格内还设置有传感器，传感器用于检测相应的存放格内是否存放有文件，多个传感器分别与控制器连接，控制器与提示器电连接，提示器设置在柜体1上。通过将抽屉分成多个具有单位或者科室名称标注的存放格，便于资料递交人员按照所在下级单位或者科室分区存放，避免混乱，同时通过传感器和提示器的配合，能够使资料管理人员直接看到各单位或科室上交资料情况，无需进行人工清点检查，工作效率高，并且准确。

[0021] 如图1和图2所示，很多时候，下级单位或者各科室也需要从资料管理人员处取走一些纸质文档，为了使本资料柜具有发放文件的作用，抽屉至少设置有两个，多个抽屉划分为存档抽屉13和取档抽屉11，存档抽屉13的存放格用于存放各个下级单位或科室相应的待接收文档，存档抽屉13上设置有“存”字标注，取档抽屉11的存放格用于存放各个下级单位或科室相应的待发放文档，取档抽屉11上设置有“取”字标注，在本具体实施方式中，柜体1上部设置有存放区，存放区通过水平设置的隔板7划分为两层，每层可移动地设置有两个抽屉，每层的两个抽屉分别为存档抽屉13和取档抽屉11，并且，存放区上下依次设置有两个存放门5，存放门5与柜体1通过合页连接，存放门5上设置有观察窗14，柜体1顶部设置有顶板9，控制器设置在顶板9上；为了便于资料管理人员掌握各个科室或者单位取走文件的情况，提示器设置有两个，两个提示器分别为存档提示器6和取档提示器10，存档提示器6上标注有“存档”字样，取档提示器10上标注有“取档”字样，存档提示器6用于显示存档抽屉13的存放格内是否存在文档，取档提示器10用于显示取档抽屉11的存放格内是否存在文档。

[0022] 为了使资料管理人员直观看到各下级单位或者各科室递交和拿取文档12的情况，在本具体实施方式中，提示器包括壳体，壳体内设置有电路板，电路板与控制器电连接，电路板上设置有多个提示灯，提示灯与相应的存放格对应设置，提示灯伸出壳体，壳体上与提示灯对应的位置标注有相应的单位或科室名称；通过提示灯更加直观看到各个下级单位或者科室的文档情况，使得资料管理人员工作效率更高；在本具体实施方式中，当传感器检测到存放格有文件存放时，控制器控制提示灯显示为绿色，否则为红色，各个下级单位或科室的名字采用粘贴在壳体上的纸质标签进行标注；取档提示器10和存档提示器6的壳体上还标注有各种颜色的灯代表的含义。

[0023] 如图1和图2所示，为了增加本资料柜的功能，满足使用要求，在本具体实施方式中，存放区下部依次设置有办公区、工具区和储藏室15，办公区内可移动地设置有工作台板4，工作台板4的移动方向与抽屉的移动方向相同，工具区内可移动地设置有两个工具抽屉3，储藏室15设置有储藏门2；相关人员能够在工作台板4上进行撰写、包装、胶订等工作，工具抽屉3内存放有多种文具和相关工具，以便使用，储藏室15用于存储文件等其他物品。

[0024] 如图1所示，在本具体实施方式中，存放区和储藏室15均设置有除湿器和湿度检测器，除湿器和湿度检测器均与控制器电连接，通过设置除湿器和湿度检测器能够对柜内的湿度进行控制，有利于纸质保存；两个除湿器共用一个排水管8，排水管8设置在柜体1下部。

[0025] 在本具体实施方式中,标签通过夹子设置在存放格的分隔板上,通过使用夹子安装标签,能够对标签进行灵活调整。

[0026] 为了准确检测存放格是否存在文档12,传感器为激光对射传感器,传感器设置在存放格上靠近底部的位置。

[0027] 从本具体实施方式中能够看出,本实用新型具有以下有益效果:

[0028] 1、通过将抽屉分成多个具有单位或者科室名称标注的存放格,便于资料递交人员按照所在下级单位或者科室分区存放,避免混乱,同时通过传感器和提示器的配合,能够使资料管理人员直接看到各单位或科室上交资料情况,无需进行人工清点检查,工作效率高,并且准确;

[0029] 2、通过提示灯更加直观看到各个下级单位或者科室的文档12情况,使得资料管理人员工作效率更高;

[0030] 3、通过设置工作台板4、工具抽屉3和储藏室15增加本资料柜的功能,使用更加方便;

[0031] 4、通过设置除湿器和湿度检测器能够对柜内的湿度进行控制,有利于纸质保存;

[0032] 5、通过使用夹子安装标签,能够对标签进行灵活调整;

[0033] 6、通过使用激光对射传感器和将其设置在底部,能够更加准确地感应到存放格内是否存在文档12;

[0034] 7、通过将抽屉和提示器分为用于存文档和取文档,能够使本资料柜具有向下级单位或各科室分发资料的功能,并且使得资料管理人员通过取档提示器10一目了然地掌握各个单位或科室取走文档资料的情况。

[0035] 以上显示和描述了本实用新型的基本原理、主要特征和本实用新型的优点。本行业的技术人员应该了解,本实用新型不受上述实施例的限制,上述实施例和说明书中描述的只是本实用新型的原理,在不脱离本实用新型精神和范围的前提下本实用新型还会有各种变化和改进,这些变化和改进都落入要求保护的本实用新型的范围内。本实用新型要求的保护范围由所附的权利要求书及其等同物界定。

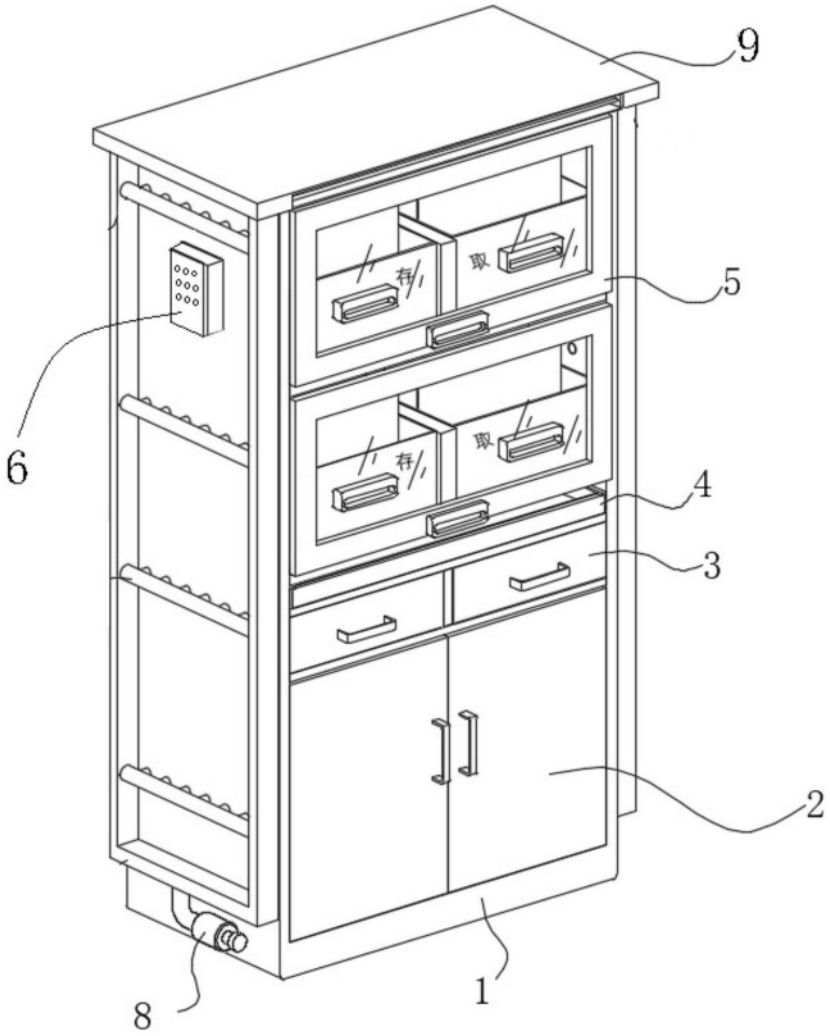

图1

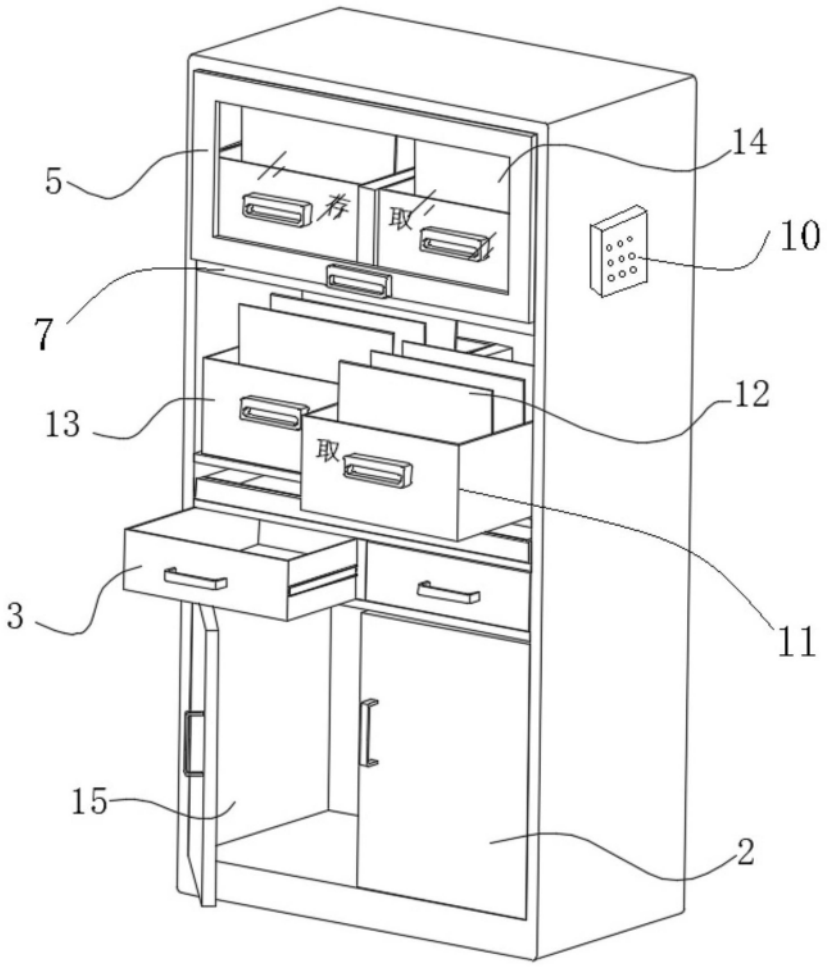

图2