(19)中华人民共和国国家知识产权局

(12)实用新型专利

(10)授权公告号 CN 204994638 U
(45)授权公告日 2016.01.27

(21)申请号 201520599041.7

(22)申请日 2015.08.06

(73)专利权人 姜玲
地址 414000 湖南省岳阳市南湖水岸102号

(72)发明人 姜玲

(51)Int.Cl.
A41D 1/00(2006.01)

(ESM)同样的发明创造已同日申请发明专利

权利要求书1页 说明书2页 附图2页

(54)实用新型名称

一种连衣裤

(57)摘要

本实用新型是一种连衣裤，涉及服装领域一种将衣和裤组合在一起的服装结构，其特征在于上衣前下摆和上衣后下摆呈弧形向两侧延伸拉长形成两个下摆角，与裤腰下的裤头内部的两侧边相应缝合，当上衣扣和肩扣解开，从上衣领口穿入，扣好肩扣和上衣扣，提上裤头，拉上裤头拉链，扣好裤头扣即完成穿着，如厕时，解开裤头扣，拉开裤头拉链，裤头通过衣裤缝合处翻转下来，不影响上衣穿着，轻松如厕。此连衣裤的设计能尊重人们穿着的舒适．方便和习惯。

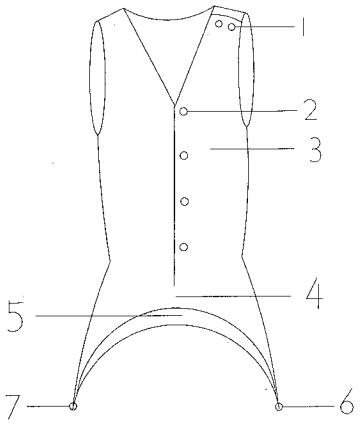

CN 204994638 U

1. 一种连衣裤，包括上衣和裤子，其特征在于上衣的前后下摆呈弧形向两侧延伸拉长，并在左右两侧收边，形成上衣的两个下摆角，上衣从腰头处纳入裤头内，上衣的左下摆角和上衣右下摆角与腰头下裤头内两侧边相应缝合。

2. 根据权利要求 1 所述的一种连衣裤，其特征在于上衣 (3) 的布料从前腰向下延伸 3-10 厘米，形成上衣前下摆 (4)，后背上衣布料从腰头向下延伸 3-15 厘米，形成上衣后下摆 (5)，上衣的前后下摆分别向两侧呈弧形线收边，形成上衣下摆角 (6) 和上衣下摆角 (7)，两个下摆角与独立裤体 (12) 的腰头下的裤头内部两侧的缝合处 (10) 和缝合处 (11) 相应缝合。

3. 根据权利要求 1 所述的一种连衣裤，其特征在于上衣包括肩扣 (1) 和上衣扣 (2)。

4. 根据权利要求 1 所述的一种连衣裤，其特征在于上衣可以是无袖或几分袖或长袖，裤子可以是短裤或几分裤或长裤。

5. 根据权利要求 3 所述的一种连衣裤，其特征在于上衣一侧的肩头可以是纽扣或暗扣设计，上衣前襟可以是纽扣或暗扣或是拉链设计，如果上衣前襟设计是封闭款，则可以在一侧腋下安装侧隐形拉链。

6. 根据权利要求 1 所述的一种连衣裤，其特征在于裤头设计可以适用于西裤裤头或松紧裤头或腰带裤头或丝带裤头。

7. 根据权利要求 4 或 5 或 6 所述的一种连衣裤，各款式上衣和各款式裤子可以相互组合成多款式连衣裤。

一种连衣裤

技术领域

[0001] 本实用新型涉及服装领域的一种将衣和裤组合在一起，形成的一种新的服装结构。

背景技术

[0002] 目前连衣裤成了很多时尚女性的追求，可由于连衣裤从腰间连接的设计，影响了人们穿着的方便，带来生活中的麻烦。市场上所售的连衣裤有在后背设置拉链和纽扣的，有些穿着群体肢体不便，无法返手进行操作；有些连衣裤，在上衣设置繁多的纽扣，不方便穿脱；还有的连衣裤如厕时需要脱下上衣，导致隐私泄露。在公开日子 2010 年 11 月份 17 日公开号为 cn201630259u 的一种连衣裤结构，在衣裤前腰设计活动式衣裤联接方式，后背衣裤独立分开，很好地解决了如厕的难题，可前腰的联接处理，牵制了连衣裤的款式设计的发挥，显得单一而又不够委婉。

[0003] 基于以上技术的缺陷，本人开发出一种连衣裤，无论何种体型都能轻松大方地穿着，并方便如厕。

实用新型内容

[0004] 本发明的技术方案是：一种连衣裤其特征在于上衣布料从正面腰头向下延伸 3-10 厘米，形成上衣前下摆，后背上衣布料从腰头向下延伸 3-15 厘米，形成上衣后下摆，上衣的前后下摆呈弧形向两侧延伸拉长，并在左右两侧收边，形成上衣的两个下摆角，上衣从腰头处纳入裤头内，上衣的两个下摆角与腰头下裤头内两侧锁边线处相应缝合，上衣通过衣裤缝合处拉抻上衣，裤头通过缝合部翻转脱下，轻松如厕。

[0005] 进一步技术内容为厚面料的连衣裤，在腰头下 3 厘米处拼接薄而有弹性舒适的底布代替原来裤头内部的厚面料设计，达到腰部不漏光，腰头内的布料联接不影响连衣裤的款型和穿着的舒适。

[0006] 进一步技术内容为：通过上衣衣下摆与裤头内部的隐秘缝合设计可适用于西裤裤头或松紧裤头或腰带裤头或丝带裤头。

[0007] 进一步技术内容为上衣的一侧肩膀处安装纽扣或暗扣，上衣前襟安装纽扣或是暗扣或是安装拉链，如果上衣前襟设计是封闭款，则可在一侧腋下设计成侧隐形拉链。解开肩上和衣服上的扣子或拉链时，上衣呈半敞开状态。

[0008] 进一步技术内容为；上衣可以是无袖或几分袖或长袖款，裤子可以是短裤或几分裤或长裤设计。

[0009] 进一步技术内容为以上各款式上衣和各款式裤子可以搭配组合成多款型连衣裤，还可用于对套装的改良设计。

[0010] 本发明与现有的技术相比的有益效果是：原有的连衣裤腰间联接的设计，给穿着和如厕带来很大不便，本发明采用腰头下的裤头内部的衣裤联接缝合方式和对上衣的改良，让连衣裤成为人们更愿意接受的轻松穿着，舒适方便的时装。

[0011] 下面结合附图对本发明做进一步说明。

附图说明

[0012] 图 1 是本发明的上衣结构示意图

[0013] 图 2 是本发明的裤子结构示意图

[0014] 附图标记

[0015] 1 肩扣 2 上衣扣

[0016] 3 上衣 4 上衣前下摆

[0017] 5 上衣后下摆 6 上衣下摆角

[0018] 7 上衣下摆角 8 裤头扣

[0019] 9 裤头拉链 10 缝合处

[0020] 11 缝合处 12 裤体

具体实施方式

[0021] 为了更充分理解本实用新型的技术内容，下面结合具体实施对本实用新型的技术方案做进一步介绍和说明，但不局限于此。

[0022] 如图 1 和图 2 所示，本实用新型是一种连衣裤，包括上衣 3 和裤体 12 拼接缝合而成的联合部。上衣前下摆 4 和上衣后下摆 5 呈弧线拉伸到裤头两侧边形成上衣下摆角 6 和上衣下摆角 7，与裤腰下的裤头内缝合处 10 和缝合处 11 相应缝合，穿着时将肩扣 1 解开，上衣扣 2 解开，从上衣颈部穿上连衣裤，上衣前下摆 4、上衣后下摆 5、上衣下摆角 6 和上衣下摆角 7 纳入裤头内，再扣好肩扣和衣扣，拉好裤头拉链 9，扣好裤头扣 8 即完成穿着。如厕时，解开裤头扣子，拉开裤头拉链。裤头通过衣裤缝合处翻转脱下，不影响上衣穿着，轻松如厕。

[0023] 以上所述，仅以实例来进一步说明本实用新型的技术内容，以便于读者更容易理解，但不代表本实用新型的实施方式仅限于此，任何依本实用新型所做的技术延伸变形或同等替换再创造，都应涵盖在本实用新型的保护范围之内。

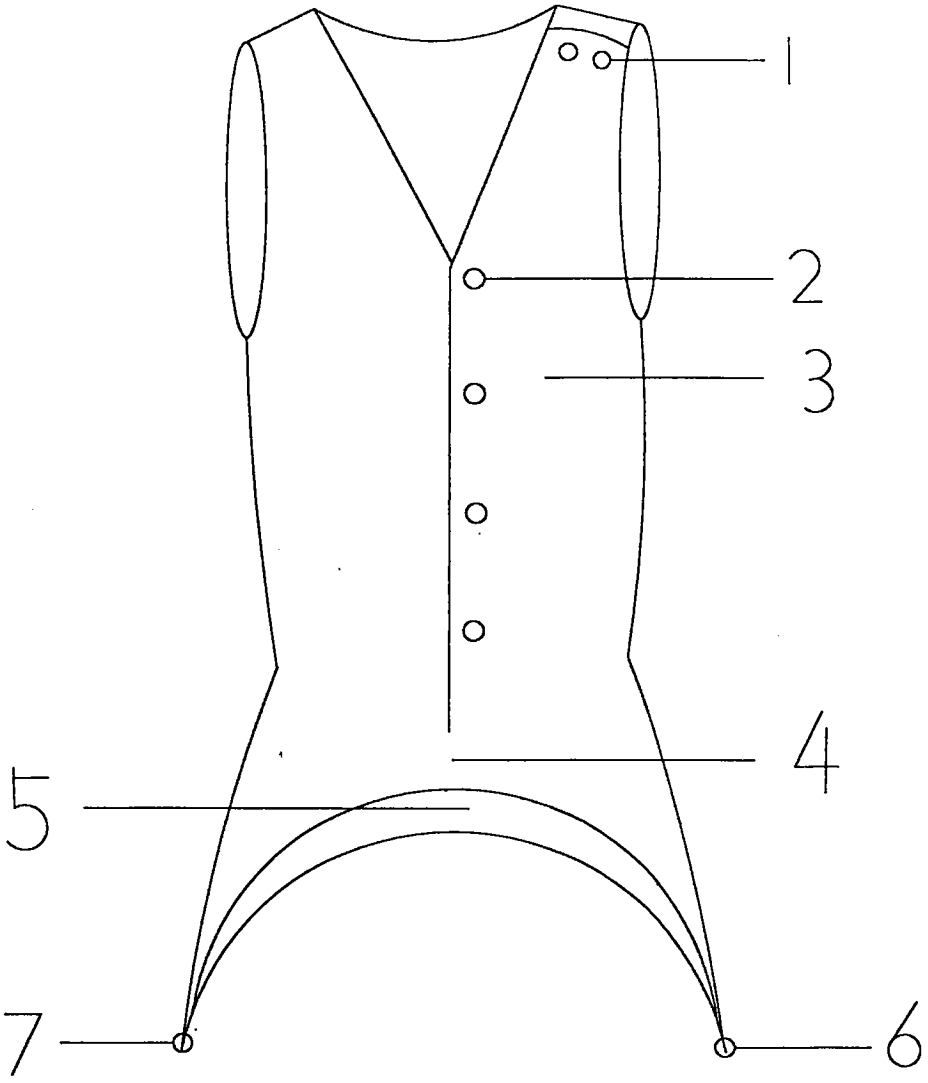

图 1

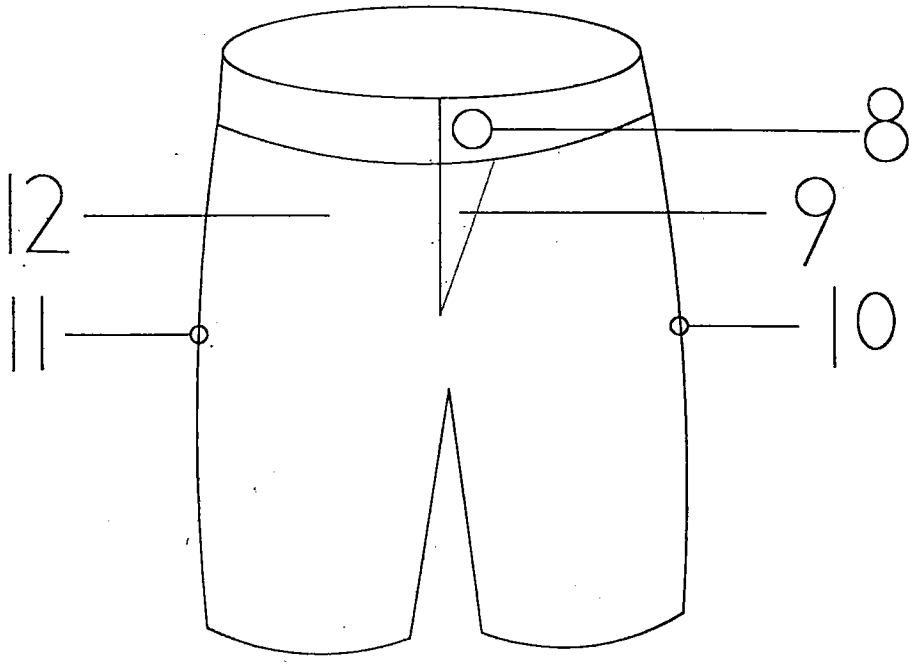

图 2