(19)国家知识产权局

(12)实用新型专利

(10)授权公告号 CN 220561209 U
(45)授权公告日 2024.03.08

(21)申请号 202322236782.6

(22)申请日 2023.08.21

(73)专利权人 青岛奥林佩亚热能设备有限公司
地址 266000 山东省青岛市胶州市胶州湾工业园二区

(72)发明人 杨博敬 柳青 林强

(74)专利代理机构 合肥鸿知运知识产权代理事务所(普通合伙) 34180
专利代理师 甘键

(51)Int.Cl.
B24B 27/02(2006.01)
B24B 41/00(2006.01)
B24B 55/12(2006.01)
B24B 55/00(2006.01)
B24B 55/06(2006.01)

权利要求书1页 说明书4页 附图2页

(54)实用新型名称

一种板件磨光工作台

(57)摘要

本申请涉及板件磨光技术领域,公开了一种板件磨光工作台。本申请中,为一种板件磨光工作台增添了可以收集废料的储存板,在工作台的下方固定连接有多个连接柱,在连接柱的下端固定连接有支撑板,通过连接柱上表面设置的轨道滑动连接有废料板,在工作台工作时,手握把手将废料板抽出,用于收集打磨板件时的废料,隔断块可以用于卡住废料板开关关闭时的位置,收集废料的储存板可以将磨削过程中产生的废料及碎片集中收集,减少了废料的散落和清理工作。工人可以更专注于磨光工作,提高生产效率,收集废料的储存板可以有效收集并保留下废料,避免了废料的浪费,这些废料可以进一步利用或者回收利用,降低生产成本,并对环境友好。

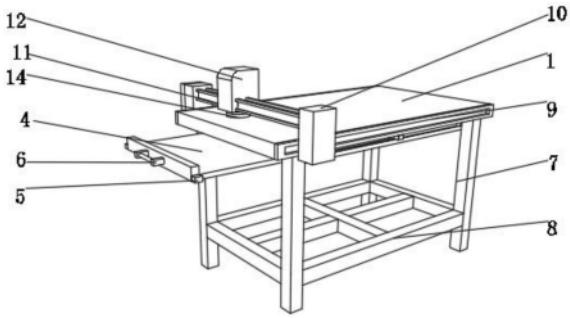

CN 220561209 U

1.一种板件磨光工作台,包括工作台(1),其特征在于:所述工作台(1)的下表面四端固定连接有多个连接柱(2),所述连接柱(2)相对于工作台(1)的一端固定连接有支撑板(3),所述支撑板(3)上表面滑动连接有废料板(4),所述废料板(4)的侧面四端固定连接有隔断块(5),所述废料板(4)的一侧两个隔断块(5)的下端通过滑轮滑动连接在支撑板(3)上表面开设的滑动轨道处,所述废料板(4)的一侧固定连接有把手(6)。

2.如权利要求1所述的一种板件磨光工作台,其特征在于:所述工作台(1)的下端固定连接有四个支撑桌腿(7),所述支撑桌腿(7)相对于工作台(1)的一端固定连接有支撑柱(8)。

3.如权利要求1所述的一种板件磨光工作台,其特征在于:所述工作台(1)的两侧设置有轨道(9)。

4.如权利要求1所述的一种板件磨光工作台,其特征在于:所述轨道(9)的内部通过滑轮滑动连接有滑块(10)。

5.如权利要求4所述的一种板件磨光工作台,其特征在于:所述滑块(10)的内侧固定连接有滑轨(11)。

6.如权利要求5所述的一种板件磨光工作台,其特征在于:所述滑轨(11)的外表面滑动连接有打磨座(12),所述打磨座(12)的下端转动连接有旋转柱(13),所述旋转柱(13)相对于打磨座(12)的一端转动连接有磨盘(14)。

7.如权利要求4所述的一种板件磨光工作台,其特征在于:所述滑块(10)的一侧固定连接有控制面板(15)。

一种板件磨光工作台

技术领域

[0001] 本申请属于板件磨光技术领域,具体为一种板件磨光工作台。

背景技术

[0002] 板件磨光工作台是一种用于对板材进行磨光和抛光处理的设备。它通常由一个平整的工作台面和一系列磨光工具组成。在工作过程中,板材被放置在工作台上,通过机械或手动方式,使用磨光工具对板材表面进行磨削和抛光。板件磨光工作台可用于各种类型的板材,如木材、金属材料等。它被广泛应用于家具制造、建筑装饰、木工加工、金属加工等行业。通过磨光工作台,可以使板材表面变得光滑平整,增强其美观度和质感,以满足不同行业对板材表面处理的需求。

[0003] 如公开号:CN207189395U公布了一种磨光装置,包括工作台、磨光部、旋转装置、旋转台、第一机架、第二机架以及取放装置,所述第一机架和所述第二机架均设于所述工作台上,所述旋转台可沿所述第一机架长度方向移动的设于所述第一机架上;所述旋转装置可旋转的设于所述旋转台上;所述磨光部设于所述旋转装置上,用于对待磨件磨光;所述取放装置可沿所述第二机架宽度方向移动的设于所述第二机架上,并用于拿取待磨件。本实用新型能使磨光操作更加便利化,方便大量生产,甚至在某个程度上取代了人工磨光技术,降低了一定的错误率,使每个产品都能达到划一要求。

[0004] 但是该申请中的磨光装置中没有收集废料的结构,在装置工作结束后,对散落的废料进行清理工作费时费力,进而导致工作的效率下降。

实用新型内容

[0005] 本申请的目的在于:为了解决上述提出的收集废料的问题,提供一种板件磨光工作台。

[0006] 本申请采用的技术方案如下:一种板件磨光工作台,包括工作台,所述工作台的下表面四端固定连接有多个连接柱,所述连接柱相对于工作台的一端固定连接有支撑板,所述支撑板上表面滑动连接有废料板,所述废料板的侧面四端固定连接有隔断块,所述废料板的一侧两个隔断块的下端通过滑轮滑动连接在支撑板上表面开设的滑动轨道处,所述废料板的一侧固定连接有把手。

[0007] 通过采用上述技术方案,为一种板件磨光工作台增添了可以收集废料的储存板,在工作台的下方固定连接有多个连接柱,在连接柱的下端固定连接有支撑板,通过连接柱上表面设置的轨道滑动连接有废料板,在工作台工作时,手握把手将废料板抽出,用于收集打磨板件时的废料,隔断块可以用于卡住废料板开关关闭时的位置,收集废料的储存板可以将磨削过程中产生的废料及碎片集中收集,减少了废料的散落和清理工作。工人可以更专注于磨光工作,提高生产效率,收集废料的储存板可以有效收集并保留下废料,避免了废料的浪费,这些废料可以进一步利用或者回收利用,降低生产成本,并对环境友好;废料的散落可能会导致工作区域的混乱和拥堵,也可能造成工人的受伤,通过设置收集废料的储

存板,可以减少废料的散落,提高工作区域的安全性,保障工人的身体健康。废料的散落会使工作环境变得脏乱,不仅影响工作效率,还会给人不良的印象,有收集废料的储存板可以有效地保持工作区域的整洁,创造一个舒适、清洁的工作环境。

[0008] 在一优选的实施方式中,所述工作台的下端固定连接有四个支撑桌腿,所述支撑桌腿相对于工作台的一端固定连接有支撑柱。

[0009] 通过采用上述技术方案,支撑桌腿为整个结构提供了支撑力,支撑柱为将四个支撑桌腿串联在一起使得其更加稳固进而使得整个结构更加稳定。

[0010] 在一优选的实施方式中,所述工作台的两侧设置有轨道。

[0011] 通过采用上述技术方案,通过轨道使得滑块可以对放置板件进行纵向的磨光处理。

[0012] 在一优选的实施方式中,所述轨道的内部通过滑轮滑动连接有滑块。

[0013] 通过采用上述技术方案,通过滑块可使得整个磨光结构可以更好的进行纵向移动,使得其对需要磨光的板件更好的进行操作。

[0014] 在一优选的实施方式中,所述滑块的内侧固定连接有滑轨。

[0015] 通过采用上述技术方案,滑轨可以使得磨光结构可以对板件进行横向的磨光处理,使得对板件的磨光效率有很大的提升。

[0016] 在一优选的实施方式中,所述滑轨的外表面滑动连接有打磨座,所述打磨座的下端转动连接有旋转柱,所述旋转柱相对于打磨座的一端转动连接有磨盘。

[0017] 通过采用上述技术方案,打磨座为磨光结构的基座,是磨光工作的基础组件。旋转柱可以带动磨盘旋转,磨盘可以对板件进行很好的打磨抛光处理。

[0018] 在一优选的实施方式中,所述滑块的一侧固定连接有控制面板。

[0019] 通过采用上述技术方案,操作人员可以通过控制面板来对磨光结构进行操控,使得其可以按照指令进行运行。

[0020] 综上所述,由于采用了上述技术方案,本申请的有益效果是:

[0021] 本申请中,为一种板件磨光工作台增添了可以收集废料的储存板,在工作台的下方固定连接有多个连接柱,在连接柱的下端固定连接有支撑板,通过连接柱上表面设置的轨道滑动连接有废料板,在工作台工作时,手握把手将废料板抽出,用于收集打磨板件时的废料,隔断块可以用于卡住废料板开关关闭时的位置,收集废料的储存板可以将磨削过程中产生的废料及碎片集中收集,减少了废料的散落和清理工作,工人可以更专注于磨光工作,提高生产效率,收集废料的储存板可以有效收集并保留下废料,避免了废料的浪费,这些废料可以进一步利用或者回收利用,降低生产成本,并对环境友好;废料的散落可能会导致工作区域的混乱和拥堵,也可能造成工人的受伤,通过设置收集废料的储存板,可以减少废料的散落,提高工作区域的安全性,保障工人的身体健康。废料的散落会使工作环境变得脏乱,不仅影响工作效率,还会给人不良的印象,有收集废料的储存板可以有效地保持工作区域的整洁,创造一个舒适、清洁的工作环境。

附图说明

[0022] 图1为本申请的整体结构左视图;

[0023] 图2为本申请的整体结构侧视图;

[0024] 图3为本申请的整体结构右视图。

[0025] 图中标记:1、工作台;2、连接柱;3、支撑板;4、废料板;5、隔断块;6、把手;7、支撑桌腿;8、支撑柱;9、轨道;10、滑块;11、滑轨;12、打磨座;13、旋转柱;14、磨盘;15、控制面板。

具体实施方式

[0026] 为使本申请实施例的目的、技术方案和优点更加清楚,下面将结合本申请实施例,对本申请实施例中的技术方案进行清楚、完整地描述,显然,所描述的实施例是本申请一部分实施例,而不是全部的实施例。基于本申请中的实施例,本领域普通技术人员在没有作出创造性劳动前提下所获得的所有其他实施例,都属于本申请保护的范围。

[0027] 参照图1-3,

[0028] 实施例:

[0029] 参照图2-3,工作台1的下表面四端固定连接有多个连接柱2,连接柱2相对于工作台1的一端固定连接有支撑板3,支撑板3上表面滑动连接有废料板4,废料板4的侧面四端固定连接有隔断块5,废料板4的一侧两个隔断块5的下端通过滑轮滑动连接在支撑板3上表面开设的滑动轨道处,废料板4的一侧固定连接有把手6。为一种板件磨光工作台增添了可以收集废料的储存板,在工作台1的下方固定连接有多个连接柱2,在连接柱2的下端固定连接有支撑板3,通过连接柱2上表面设置的轨道滑动连接有废料板4,在工作台工作时,手握把手6将废料板4抽出,用于收集打磨板件时的废料,隔断块5可以用于卡住废料板4开关关闭时的位置,收集废料的储存板可以将磨削过程中产生的废料及碎片集中收集,减少了废料的散落和清理工作。工人可以更专注于磨光工作,提高生产效率,收集废料的储存板可以有效收集并保留下废料,避免了废料的浪费,这些废料可以进一步利用或者回收利用,降低生产成本,并对环境友好;废料的散落可能会导致工作区域的混乱和拥堵,也可能造成工人的受伤,通过设置收集废料的储存板,可以减少废料的散落,提高工作区域的安全性,保障工人的身体健康。废料的散落会使工作环境变得脏乱,不仅影响工作效率,还会给人不良的印象,有收集废料的储存板可以有效地保持工作区域的整洁,创造一个舒适、清洁的工作环境。

[0030] 参照图1,工作台1的下端固定连接有四个支撑桌腿7,支撑桌腿7相对于工作台1的一端固定连接有支撑柱8。支撑桌腿7为整个结构提供了支撑力,支撑柱8为将四个支撑桌腿7串联在一起使得其更加稳固进而使得整个结构更加稳定。

[0031] 参照图1,工作台1的两侧设置有轨道9。通过轨道9使得滑块10可以对放置板件进行纵向的磨光处理。

[0032] 参照图1,轨道9的内部通过滑轮滑动连接有滑块10。通过滑块10可使得整个磨光结构可以更好的进行纵向移动,使得其对需要磨光的板件更好的进行操作。

[0033] 参照图1,滑块10的内侧固定连接有滑轨11。滑轨11可以使得磨光结构可以对板件进行横向的磨光处理,使得对板件的磨光效率有很大的提升。

[0034] 参照图1-3,滑轨11的外表面滑动连接有打磨座12,打磨座12的下端转动连接有旋转柱13,旋转柱13相对于打磨座12的一端转动连接有磨盘14。打磨座12为磨光结构的基座,是磨光工作的基础组件。旋转柱13可以带动磨盘14旋转,磨盘14可以对板件进行很好的打磨抛光处理。

[0035] 参照图3,滑块10的一侧固定连接有控制面板15。操作人员可以通过控制面板15来对磨光结构进行操控,使得其可以按照指令进行运行。

[0036] 本申请一种板件磨光工作台实施例的实施原理为:

[0037] 为一种板件磨光工作台增添了可以收集废料的储存板,在工作台1的下方固定连接有多个连接柱2,在连接柱2的下端固定连接有支撑板3,通过连接柱2上表面设置的轨道滑动连接有废料板4,在工作台工作时,手握把手6将废料板4抽出,用于收集打磨板件时的废料,隔断块5可以用于卡住废料板4开关关闭时的位置,收集废料的储存板可以将磨削过程中产生的废料及碎片集中收集,减少了废料的散落和清理工作。工人可以更专注于磨光工作,提高生产效率,收集废料的储存板可以有效收集并保留下废料,避免了废料的浪费,这些废料可以进一步利用或者回收利用,降低生产成本,并对环境友好;废料的散落可能会导致工作区域的混乱和拥堵,也可能造成工人的受伤,通过设置收集废料的储存板,可以减少废料的散落,提高工作区域的安全性,保障工人的身体健康。废料的散落会使工作环境变得脏乱,不仅影响工作效率,还会给人不良的印象,有收集废料的储存板可以有效地保持工作区域的整洁,创造一个舒适、清洁的工作环境。

[0038] 以上实施例仅用以说明本申请的技术方案,而非对其限制;尽管参照前述实施例对本申请进行了详细的说明,本领域的普通技术人员应当理解:其依然可以对前述各实施例所记载的技术方案进行修改,或者对其中部分技术特征进行等同替换;而这些修改或者替换,并不使相应技术方案的本质脱离本申请各实施例技术方案的精神和范围。

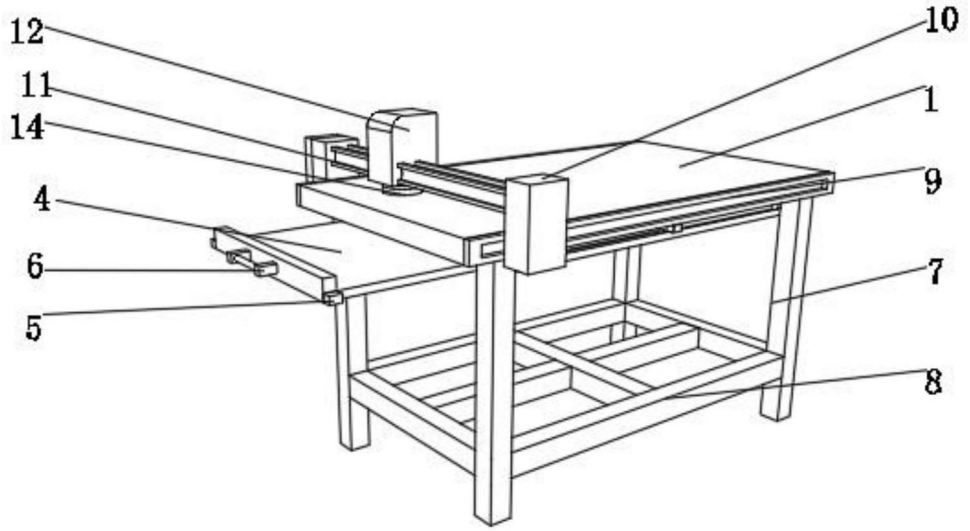

图1

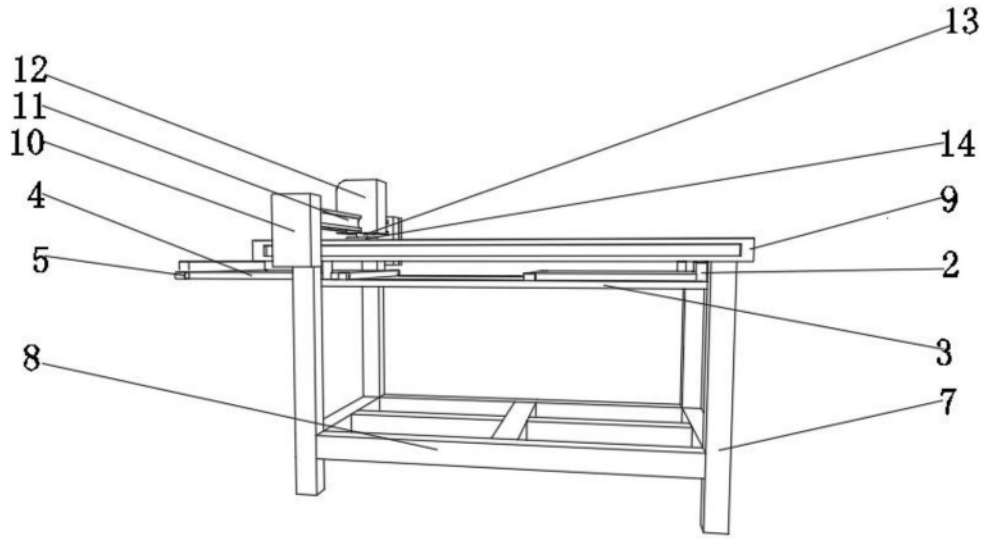

图2

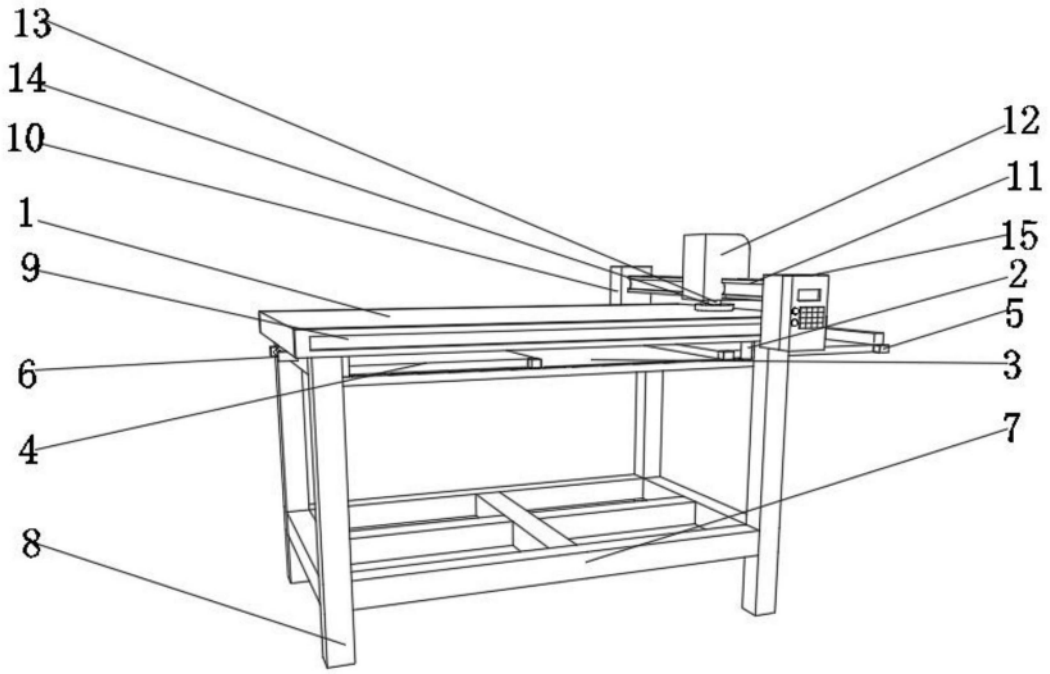

图3