(19)中华人民共和国国家知识产权局

(12)实用新型专利

(10)授权公告号 CN 203978162 U
(45)授权公告日 2014.12.03

(21)申请号 201420282336.7

(22)申请日 2014.05.28

(73)专利权人 安徽科蓝特铝业有限公司
地址 242200 安徽省宣城市广德县经济开发区

(72)发明人 雷忠平

(74)专利代理机构 安徽信拓律师事务所 34117
代理人 鞠翔

(51)Int.Cl.
E06B 3/263(2006.01)

权利要求书1页 说明书2页 附图2页

(54)实用新型名称

铝木复合隔热平开门、窗假中梃型材

(57)摘要

铝木复合隔热平开门、窗假中梃型材，涉及型材加工技术领域，其特征在于：包括上连接部件与下连接部件，所述上连接部件与下连接部件通过注胶条连接在一起，所述上连接部件上设有一连接横杆，所述连接横杆上安装有固定竖杆，所述固定竖杆上设有固定槽，固定槽固定木板材，所述固定竖杆上还连接有定位杆，定位杆也固定木板材，所述定位杆设在固定槽右侧，所述下连接部件上设有固定横杆，所述固定横杆下侧设有连接竖杆，所述连接竖杆右侧设有连接槽。本实用新型结构合理、紧密，并且安装方便。

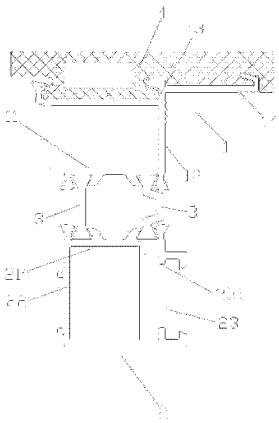

CN 203978162 U

1. 铝木复合隔热平开门、窗假中梃型材，其特征在于：包括上连接部件与下连接部件，所述上连接部件与下连接部件通过注胶条连接在一起，所述上连接部件上设有一连接横杆，所述连接横杆上安装有固定竖杆，所述固定竖杆上设有固定槽，固定槽固定木板材，所述固定竖杆上还连接有定位杆，定位杆也固定木板材，所述定位杆设在固定槽右侧，所述下连接部件上设有固定横杆，所述固定横杆下侧设有连接竖杆，所述连接竖杆右侧设有连接槽。

2. 根据权利要求 1 所述的铝木复合隔热平开门、窗假中梃型材，其特征在于：所述连接竖杆左侧设有凸起，用于连接门扇。

3. 根据权利要求 1 所述的铝木复合隔热平开门、窗假中梃型材，其特征在于：所述连接槽内设有连接卡衔，为凸起状。

4. 根据权利要求 1 所述的铝木复合隔热平开门、窗假中梃型材，其特征在于：所述定位杆的形状为横向放置的“J”形。

5. 根据权利要求 1 所述的铝木复合隔热平开门、窗假中梃型材，其特征在于：所述固定竖杆上设有锯齿状凸起。

铝木复合隔热平开门、窗假中梃型材

技术领域：

[0001] 本实用新型涉及型材加工技术领域，具体涉及一种铝木复合隔热平开门、窗假中梃型材。

背景技术：

[0002] 门窗是建筑外围护结构的重要组成部分，承担了水密性、气密性、抗风压、隔热、隔音、防盗、遮阳、采光、通风等一系列重要功能。按门窗的开启方式可分为：平开门窗、推拉门窗、折叠门等。

[0003] 平开门（sidehungdoor）是指合页（铰链）装于门侧面、向内（左内开，右内开）或向外开启（左外开，右外开）的门。由门套，合页，门扇，锁等组成。

[0004] 现有各式门、窗框型材，采用各种规格的角接件，且其尺寸重量均较大不仅增加制作成本，连接性能也差，对于铝合金门、窗框架，其传热性能强，不论从经济上或节能等方面，都是不利因素。

实用新型内容：

[0005] 本实用新型所要解决的技术问题在于克服现有的技术缺陷提供一种结构合理、紧密，并且安装方便的铝木复合隔热平开门、窗假中梃型材。

[0006] 本实用新型所要解决的技术问题采用以下的技术方案来实现：

[0007] 铝木复合隔热平开门、窗假中梃型材，其特征在于：包括上连接部件与下连接部件，所述上连接部件与下连接部件通过注胶条连接在一起，所述上连接部件上设有一连接横杆，所述连接横杆上安装有固定竖杆，所述固定竖杆上设有固定槽，固定槽固定木板材，所述固定竖杆上还连接有定位杆，定位杆也固定木板材，所述定位杆设在固定槽右侧，所述下连接部件上设有固定横杆，所述固定横杆下侧设有连接竖杆，所述连接竖杆右侧设有连接槽；

[0008] 所述连接竖杆左侧设有凸起，用于连接门扇；

[0009] 所述连接槽内设有连接卡衔，为凸起状；

[0010] 所述定位杆的形状为横向放置的“J”形；

[0011] 所述固定竖杆上设有锯齿状凸起。

[0012] 本实用新型的有益效果为：上述的部件连接的非常紧凑，结构也相对的比较简单，安装牢固，整体强度高。

附图说明：

[0013] 图 1 为本实用新型的结构示意图。

[0014] 图 2 为本实用新型的安装示意图。

具体实施方式：

[0015] 为了使本实用新型实现的技术手段、创作特征、达成目的与功效易于明白了解，下面结合具体图示，进一步阐述本实用新型。

[0016] 如图 1 以及图 2 所示，铝木复合隔热平开门、窗假中梃型材，包括上连接部件 1 与下连接部件 2，上连接部件 1 与下连接部件 2 通过注胶条 3 连接在一起，上连接部件 1 上设有一连接横杆 11，连接横杆 11 上安装有固定竖杆 12，固定竖杆 12 上设有固定槽 13，固定槽 13 固定木板材 4，固定竖杆 12 上还连接有定位杆 14，定位杆 14 也固定木板材 4，定位杆 14 设在固定槽 13 右侧，下连接部件 2 上设有固定横杆 21，固定横杆 21 下侧设有连接竖杆 22，连接竖杆 22 右侧设有连接槽 23，连接竖杆 22 左侧设有凸起，用于连接门扇 5，连接槽 23 内设有连接卡衔 231，为凸起状，定位杆 14 的形状为横向放置的“J”形，固定竖杆 12 上设有锯齿状凸起。

[0017] 以上显示和描述了本实用新型的基本原理和主要特征和本实用新型的优点。本行业的技术人员应该了解，本实用新型不受上述实施例的限制，上述实施例和说明书中描述的只是说明本实用新型的原理，在不脱离本实用新型精神和范围的前提下，本实用新型还会有各种变化和改进，这些变化和改进都落入要求保护的本实用新型范围内。本实用新型要求保护范围由所附的权利要求书及其等效物界定。

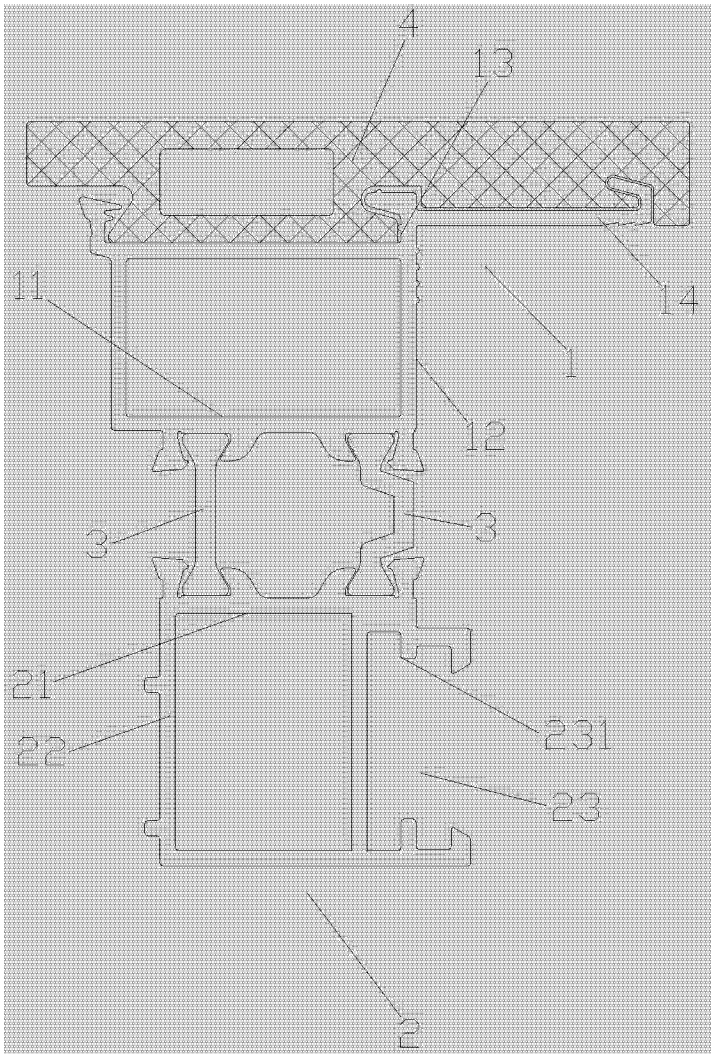

图 1

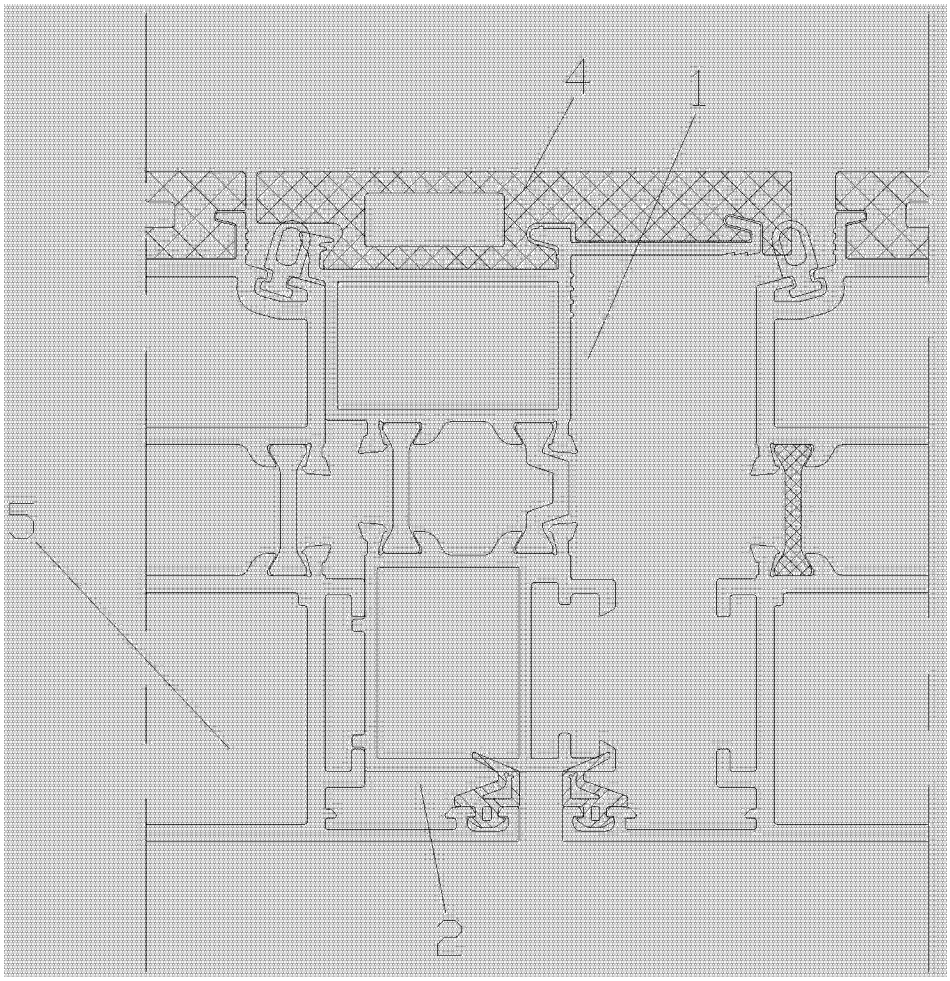

图 2