(19)中华人民共和国国家知识产权局

(12)实用新型专利

(10)授权公告号 CN 213881948 U
(45)授权公告日 2021.08.06

(21)申请号 202023106026.4

(22)申请日 2020.12.21

(73)专利权人 上海冠意捷实业有限公司
地址 200000 上海市金山区朱泾镇嵩日路128号

(72)发明人 杨建淼 徐安涌 山玲亚 卢成奖

(74)专利代理机构 上海精晟知识产权代理有限公司 31253
代理人 孙永智

(51)Int.Cl.
A42B 3/06(2006.01)
A42B 3/04(2006.01)

权利要求书1页 说明书2页 附图2页

(54)实用新型名称

一种新型智能勤务头盔

(57)摘要

本实用新型公开了一种新型智能勤务头盔，包括盔体，所述盔体的底部设置有连接带，所述连接带的内侧设置有护目镜，所述盔体的表面设置有方形槽，所述方形槽的内部设置有连接装置，所述连接装置的内部安装有摄像头，所述盔体的内部设置有第一弹簧，所述第一弹簧的底部安装有连接板，所述连接板的两侧安装有连接杆。本实用新型，通过设置的第一弹簧、连接板、连接杆和海绵层，在穿戴的时候不会因为长时间穿戴引起头部不适，第一弹簧可以起到缓冲保护的作用，提高盔体的安全性，设置的连接装置，使摄像头拆卸和安装的工作更加的快速方便，不需要使用其他工具，结构简单，方便实用。

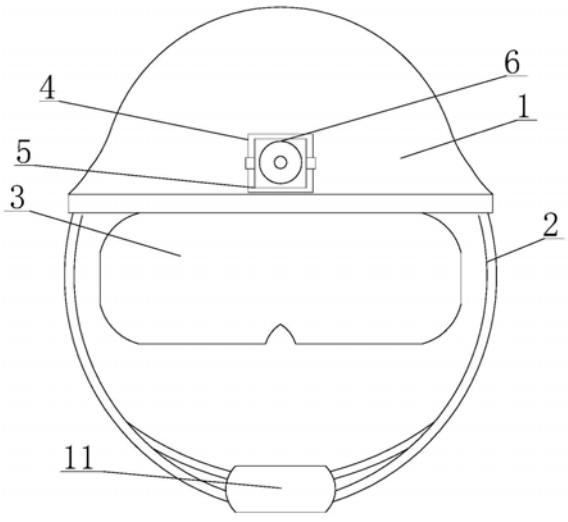

CN 213881948 U

1.一种新型智能勤务头盔,包括盔体(1),其特征在于:所述盔体(1)的底部设置有连接带(2),所述连接带(2)的内侧设置有护目镜(3),所述盔体(1)的表面设置有方形槽(4),所述方形槽(4)的内部设置有连接装置(5),所述连接装置(5)的内部安装有摄像头(6),所述盔体(1)的内部设置有第一弹簧(7),所述第一弹簧(7)的底部安装有连接板(8),所述连接板(8)的两侧安装有连接杆(9),所述连接板(8)的底部设置有海绵层(10),所述连接带(2)的下方设置有连接块(11);

所述连接装置(5)包括连接盒(501),所述方形槽(4)的内部设置有连接盒(501),所述连接盒(501)的表面滑动连接有按压块(502),所述按压块(502)的内部安装有挡板(503),所述挡板(503)的表面安装有第二弹簧(504),所述按压块(502)的表面设置有勾杆(505)。

2.根据权利要求1所述的一种新型智能勤务头盔,其特征在于:所述盔体(1)的底部两侧均设置有连接带(2),且连接带(2)之间通过连接块(11)相连接。

3.根据权利要求1所述的一种新型智能勤务头盔,其特征在于:所述按压块(502)的内侧设置有与弹簧(504)相适配的通口,且弹簧(504)通过该通口滑动连接在按压块(502)的内侧。

4.根据权利要求1所述的一种新型智能勤务头盔,其特征在于:所述方形槽(4)的内壁设置有与勾杆(505)相适配的卡槽。

5.根据权利要求1所述的一种新型智能勤务头盔,其特征在于:所述连接盒(501)的表面设置有与勾杆(505)和按压块(502)相适配的通口。

6.根据权利要求1所述的一种新型智能勤务头盔,其特征在于:所述盔体(1)的内部均匀设置有连接板(8),且连接板(8)之间通过连接杆(9)相连接。

一种新型智能勤务头盔

技术领域

[0001] 本实用新型涉及勤务防护装置技术领域，具体为一种新型智能勤务头盔。

背景技术

[0002] 头盔是保护头部的装具，是军人训练、作战时戴的帽子，是人们交通中不可或缺的工具。它多呈半圆形，主要由外壳、衬里和悬挂装置三部分组成。外壳分别用特种钢、玻璃钢、增强塑料、皮革、尼龙等材料制作，以抵御弹头、弹片和其他打击物对头部的伤害，现代头盔主要由盔壳、衬里和悬挂系统等构成。由于从事各种活动使用要求不同，头盔的结构和式样很多。

[0003] 头盔是人们在日常生活中工作时需要佩戴的防护工具，但是头盔的内部通常是悬挂的结构，长时间佩戴会引起头部不适。

实用新型内容

[0004] 本实用新型的目的在于提供一种新型智能勤务头盔，以解决上述背景技术中提出的问题。

[0005] 为实现上述目的，本实用新型提供如下技术方案：一种新型智能勤务头盔，包括盔体，所述盔体的底部设置有连接带，所述连接带的内侧设置有护目镜，所述盔体的表面设置有方形槽，所述方形槽的内部设置有连接装置，所述连接装置的内部安装有摄像头，所述盔体的内部设置有第一弹簧，所述第一弹簧的底部安装有连接板，所述连接板的两侧安装有连接杆，所述连接板的底部设置有海绵层，所述连接带的下方设置有连接块。

[0006] 所述连接装置包括连接盒，所述方形槽的内部设置有连接盒，所述连接盒的表面滑动连接有按压块，所述按压块的内部安装有挡板，所述挡板的表面安装有第二弹簧，所述按压块的表面设置有勾杆。

[0007] 优选的，所述盔体的底部两侧均设置有连接带，且连接带之间通过连接块相连接。

[0008] 优选的，所述按压块的内侧设置有与弹簧相适配的通口，且弹簧通过该通口滑动连接在按压块内侧。

[0009] 优选的，所述方形槽的内壁设置有与勾杆相适配的卡槽。

[0010] 优选的，所述连接盒的表面设置有与勾杆和按压块相适配的通口。

[0011] 优选的，所述盔体的内部均匀设置有连接板，且连接板之间通过连接杆相连接。

[0012] 与现有技术相比，本实用新型的有益效果是：

[0013] 1、该新型智能勤务头盔，通过设置的第一弹簧、连接板、连接杆和海绵层，在穿戴的时候不会因为长时间穿戴引起头部不适，第一弹簧可以起到缓冲保护的作用，提高盔体的安全性。

[0014] 2、该新型智能勤务头盔，通过设置的连接装置，使摄像头拆卸和安装的工作更加的快速方便，不需要使用其他工具，结构简单，方便实用。

附图说明

[0015] 图1为本实用新型的结构示意图；

[0016] 图2为本实用新型侧盔体内部结构视图；

[0017] 图3为本实用新型连接装置结构示意图。

[0018] 图中：1、盔体；2、连接带；3、护目镜；4、方形槽；5、连接装置；501、连接盒；502、按压块；503、挡板；504、第二弹簧；505、勾杆；6、摄像头； 7、第一弹簧；8、连接板；9、连接杆；10、海绵层；11、连接块。

具体实施方式

[0019] 下面将结合本实用新型实施例中的附图，对本实用新型实施例中的技术方案进行清楚、完整地描述，显然，所描述的实施例仅是本实用新型的一部分实施例，而不是全部的实施例。基于本实用新型中的实施例，本领域普通技术人员在没有做出创造性劳动前提下所获得的所有其他实施例，都属于本实用新型保护的范围。

[0020] 请参阅图1-3，本实用新型提供的一种实施例：一种新型智能勤务头盔，包括盔体1，盔体1的底部设置有连接带2，盔体1的底部两侧均设置有连接带2，且连接带2之间通过连接块11相连接，连接带2的内侧设置有护目镜 3，盔体1的表面设置有方形槽4，方形槽4的内壁设置有与勾杆505相适配的卡槽，方形槽4的内部设置有连接装置5，连接装置5的内部安装有摄像头 6，盔体1的内部设置有第一弹簧7，第一弹簧7的底部安装有连接板8，盔体1的内部均匀设置有连接板8，且连接板8之间通过连接杆9相连接，连接板8的两侧安装有连接杆9，连接板8的底部设置有海绵层10，连接带2的下方设置有连接块11，通过设置的第一弹簧7、连接板8、连接杆9和海绵层 10，在穿戴的时候不会因为长时间穿戴引起头部不适，第一弹簧7可以起到缓冲保护的作用，提高盔体1的安全性。

[0021] 连接装置5包括连接盒501，方形槽4的内部设置有连接盒501，连接盒 501的表面设置有与勾杆505和按压块502相适配的通口，连接盒501的表面滑动连接有按压块502，按压块502的内侧设置有与弹簧504相适配的通口，且弹簧504通过该通口滑动连接在按压块502的内侧，按压块502的内部安装有挡板503，挡板503的表面安装有第二弹簧504，按压块502的表面设置有勾杆505，通过设置的连接装置5，使摄像头6拆卸和安装的工作更加的快速方便，不需要使用其他工具，结构简单，方便实用。

[0022] 工作原理：将盔体1放置于头顶，通过两侧的连接带2将盔体1进行固定，盔体1内部的第一弹簧7、连接板8、连接杆9和海绵层10，在穿戴的时候不会因为长时间穿戴引起头部不适，第一弹簧7可以起到缓冲保护的作用，提高盔体1的安全性，摄像头6可在进行工作的时候进行摄像记录工作，需要将摄像头6进行更换的时候，按压按压块502，按压块502通过内部的挡板 503挤压第二弹簧504，带动按压块502表面的勾杆505向内收回，将勾杆505 从方形槽4内壁的卡块取出，将连接盒501连同摄像头6一起取出。

[0023] 对于本领域技术人员而言，本实用新型不限于上述示例性实施例的细节，而且在不背离本实用新型的精神或范围的情况下，能够以其他的具体形式实现本实用新型。因此，本实用新型的实施例是示例性的，而且是非限制性的。本实用新型的范围由所附权利要求而不是上述说明限定，因此旨在将落在权利要求的等同要件的含义和范围内的所有变化囊括在本实用新型内。不应将权利要求中的任何附图标记视为限制所涉及的权利要求。

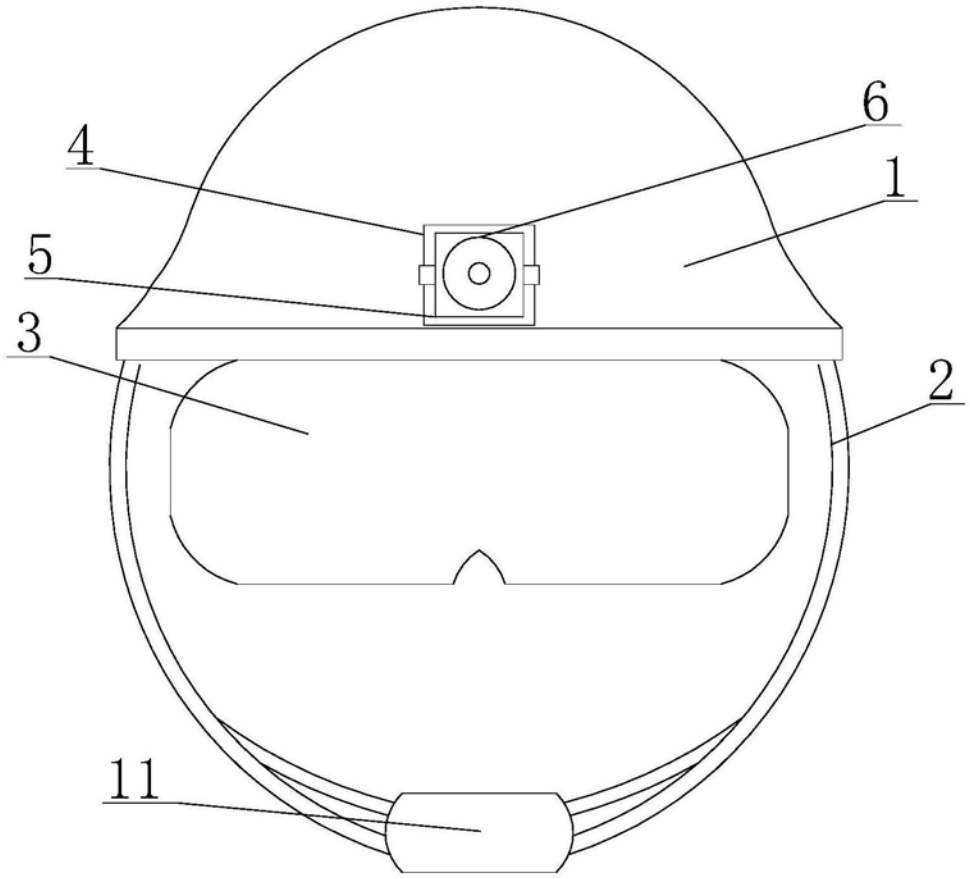

图1

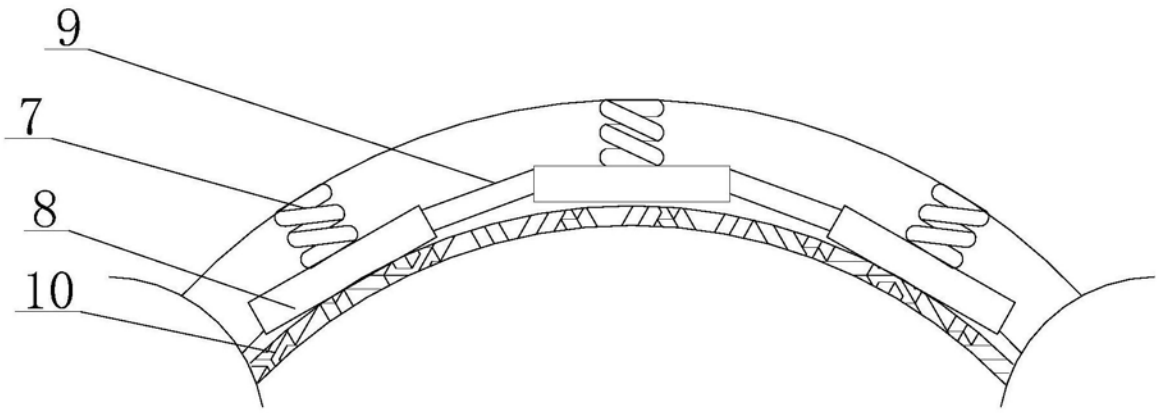

图2

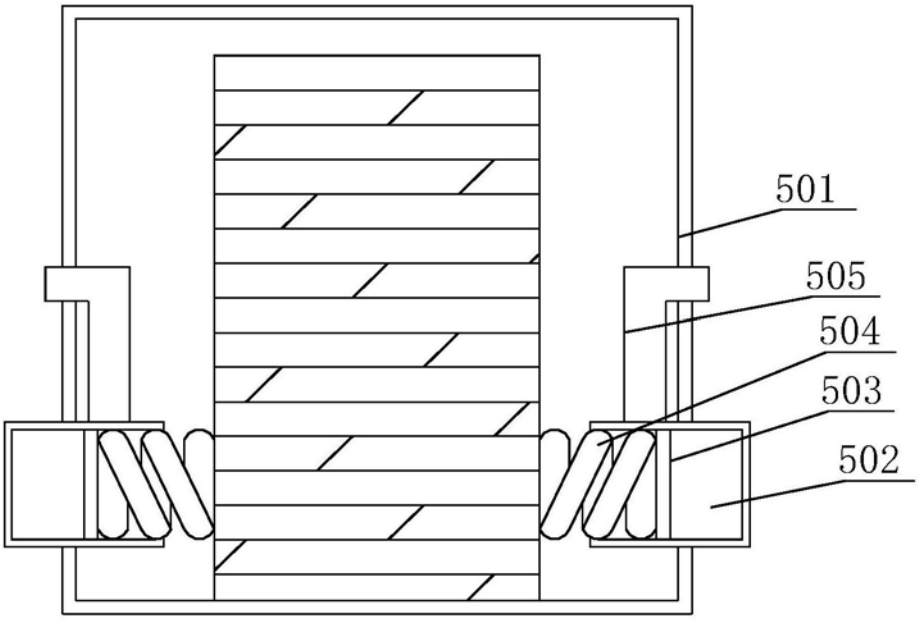

图3