(19)中华人民共和国国家知识产权局

(12)实用新型专利

(10)授权公告号 CN 207045916 U
(45)授权公告日 2018.02.27

(21)申请号 201720087733.2

(22)申请日 2017.01.23

(73)专利权人 山东展创数控机械有限公司
地址 250014 山东省济南市历城区华山街道办事处卧牛山西村同华路10号

(72)发明人 裴广才 韦琦 赵军 张强

(74)专利代理机构 济南泉城专利商标事务所 37218
代理人 张贵宾

(51)Int.Cl.
B65C 9/14(2006.01)

权利要求书1页 说明书2页 附图1页

(54)实用新型名称

一种新型贴标吸盘装置

(57)摘要

本实用新型属于木工雕刻机贴标技术领域，具体是涉及一种新型贴标吸盘装置，包括吸盘本体和缓冲垫，其特征在于：所述吸盘本体为矩形的实体结构，吸盘本体内部设置有横向气道和纵向气道，纵向气道与横向气道相通；所述每条横向气道设置有通向下表面的若干吸孔；吸盘本体上设置有连接外部结构的螺纹孔；所述吸盘本体侧面的气道孔除与外界真空泵装置连接外，其他全部通过顶丝密封；吸盘本体下表面设置有缓冲垫，所述缓冲垫为弹性的片体结构，其分布有与吸盘本体相对应的通孔。本实用新型的有益效果是：(1)结构简单、加工工艺简单，成本低，吸附效果好高。(2)对标签纸张大小没有限制，适用范围广。

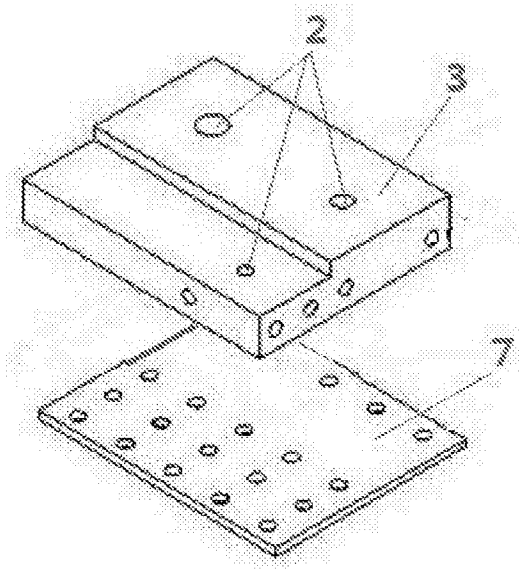

CN 207045916 U

1.一种新型贴标吸盘装置，包括吸盘本体和缓冲垫，其特征在于：所述吸盘本体为矩形的实体结构，吸盘本体内部设置有横向气道和纵向气道，纵向气道与横向气道相通；所述横向气道设置有通向下表面的若干吸孔；吸盘本体上设置有连接外部结构的螺纹孔；所述吸盘本体侧面的气道孔除与外界真空泵装置连接外，其他全部通过顶丝密封；吸盘本体下表面设置有缓冲垫，所述缓冲垫为弹性的片体结构，其分布有与吸盘本体相对应的通孔。

2.根据权利要求1所述的新型贴标吸盘装置，其特征在于：所述横向气道为两条以上，且平行排布。

3.根据权利要求1或2所述的新型贴标吸盘装置，其特征在于：所述同一横向气道上的吸孔等间隔均匀排布。

4.根据权利要求1所述的新型贴标吸盘装置，其特征在于：所述连接外部结构的螺纹孔有三个。

5.根据权利要求1所述的新型贴标吸盘装置，其特征在于：所述纵向气道为一条。

一种新型贴标吸盘装置

技术领域

[0001] 本实用新型属于木工雕刻机贴标技术领域，具体是涉及一种新型贴标吸盘装置。

背景技术

[0002] 贴标吸盘机构是木工雕刻机的自动贴标机为自动抓标、贴标而设计的一种装置。

[0003] 贴标吸盘机构广泛应用于木工雕刻机的自动贴标机领域，传统的贴标机因吸盘设计缺陷，容易出现漏标、掉标以及无法改变打印标纸纸张大小的问题。

发明内容

[0004] 本实用新型为了解决以上所提问题，弥补传统技术的不足，提供了一种结构简单，易于加工，抓标牢靠、灵活、改纸方便的新型贴标吸盘装置。

[0005] 本实用新型是通过如下技术方案实现的：

[0006] 一种新型贴标吸盘机构，包括吸盘本体和缓冲垫，其特征在于：所述吸盘本体为矩形的实体结构，吸盘本体内部设置有横向气道和纵向气道，纵向气道与横向气道相通；所述每条横向气道设置有通向下表面的若干吸孔；吸盘本体上设置有连接外部结构的螺纹孔；所述吸盘本体侧面的气道孔除与外界真空泵装置连接外，其他全部通过顶丝密封；吸盘本体下表面设置有缓冲垫，所述缓冲垫为弹性的片体结构，其分布有与吸盘本体相对应的通孔。

[0007] 所述横向气道为两条以上，且平行排布。

[0008] 所述同一横向气道上的吸孔等间隔均匀排布。

[0009] 所述连接外部结构的螺纹孔有三个。

[0010] 所述纵向气道为一条。

[0011] 本实用新型的有益效果是：

[0012] (1)结构简单、加工工艺简单，成本低，内置相通横向和纵向气道，排布均匀，受力一致性好，吸附效果好，弹性缓冲垫避免漏气，使用时不会出现漏标、掉标的情况，相比传统的外置气道贴标吸盘吸附力好，工作效率得到很大的提高。

[0013] (2)对标签纸张大小没有限制，适用范围广，在更换不同规格大小的标签纸时，吸盘本体不受影响，只将缓冲垫更换为相应的型号(通孔个数和分布不同)即可，较传统的贴标吸盘具有省时、省力、换纸方便的优点。

附图说明

[0014] 下面结合附图对本实用新型作进一步的说明。

[0015] 图1为本实用新型的立体结构示意图。

[0016] 图2为吸盘体的内部结构示意图。

[0017] 图3为缓冲垫的内部结构示意图。

[0018] 图中，1横向气道，2螺纹孔，3吸盘本体，4气道孔，5纵向气道，6吸孔，7缓冲垫，8通

孔。

具体实施方式

[0019] 附图为本实用新型的一种具体实施例。

[0020] 本实用新型的新型贴标吸盘机构，包括吸盘本体3和缓冲垫7，其特征在于：所述吸盘本体3为矩形的实体结构，吸盘本体3内部设置有横向气道1和纵向气道5，纵向气道5与横向气道1相通；所述每条横向气道1设置有通向下表面的若干吸孔6；吸盘本体3上设置有连接外部结构的螺纹孔2；所述吸盘本体3侧面的气道孔4除与外界真空泵装置连接外，其他全部通过顶丝密封；吸盘本体3下表面设置有缓冲垫7，所述缓冲垫7为弹性的片体结构，其分布有与吸盘本体3相对应的通孔8。所述横向气道1为四条以上，且平行排布。所述同一横向气道1上的吸孔6等间隔均匀排布。所述连接外部结构的螺纹孔2有三个。所述纵向气道5为一条。

[0021] 运作时，真空泵装置受控进行吸气动作时，吸盘本体3气道内的空气被抽走，在缓冲垫7的下表面形成负压，将标签吸气，完成后续的移标、贴标等动作。

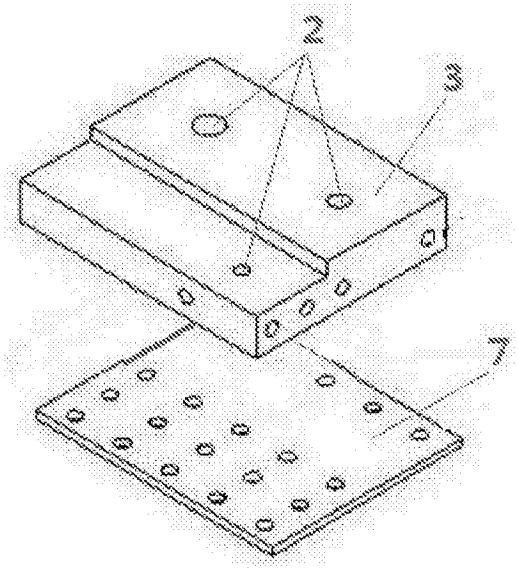

图1

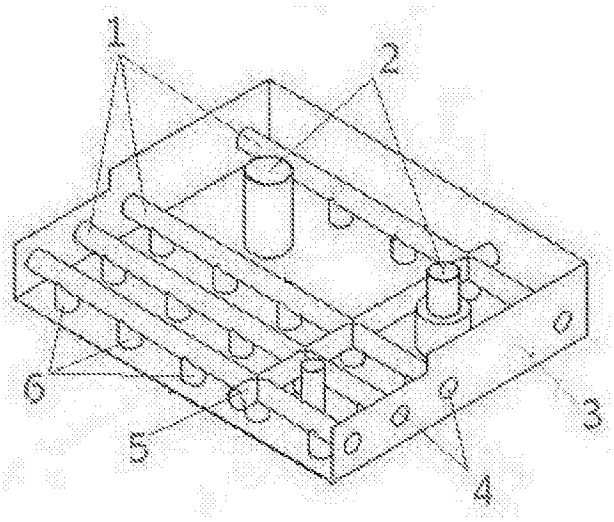

图2

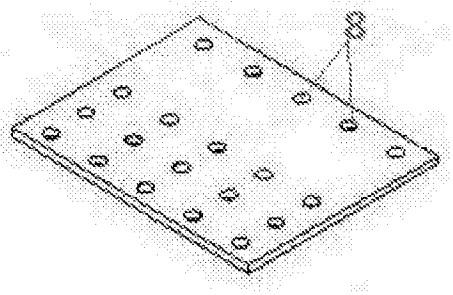

图3