(19)中华人民共和国国家知识产权局

(12)实用新型专利

(10)授权公告号 CN 216166333 U
(45)授权公告日 2022.04.05

(21)申请号 202122573476.2

(22)申请日 2021.10.25

(73)专利权人 李爱峰
地址 256100 山东省淄博市沂源县城健康路3号

(72)发明人 李爱峰

(74)专利代理机构 池州市卓燊知识产权代理事务所(普通合伙) 34211
代理人 郑叶

(51)Int.Cl.
A47B 97/02(2006.01)
G09F 15/00(2006.01)

权利要求书1页 说明书3页 附图5页

(54)实用新型名称

一种用于城市规划布局的展示装置

(57)摘要

本实用新型公开了一种用于城市规划布局的展示装置，涉及展示设备技术领域。本实用新型包括展示板，所述展示板上贯穿开设安装口，所述安装口上安装有玻璃和铰接有开合门，所述开合门靠近玻璃的一侧面固设有固定座，所述固定座上转动安装有阻尼转轴。本实用新型与现有技术相比，当需要在该展示装置上安装布局图时，首先将卡接件从插槽内出去，之后将布局图的一端固定在卡接件上，之后再将卡接件插入插槽内，从而便于布局图的安装，当需要两布局图取下时，首先转动阻尼转轴，转杆跟随阻尼转轴一起转动，并使布局图缠绕在转杆上，之后将卡接件从插槽内拉出，并带动着布局图从转杆上取下，便于拆卸和回收。

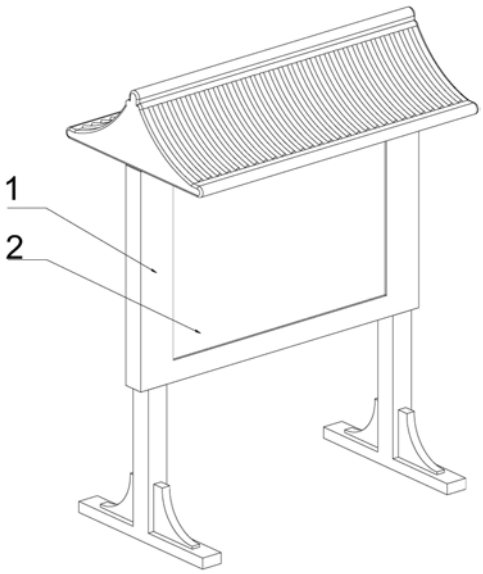

CN 216166333 U

1.一种用于城市规划布局的展示装置,其特征在于,包括展示板(1),所述展示板(1)上贯穿开设安装口,所述安装口上安装有玻璃(2)和铰接有开合门(3),所述开合门(3)靠近玻璃(2)的一侧面固设有固定座(4),所述固定座(4)上转动安装有阻尼转轴(5),所述阻尼转轴(5)位于固定座(4)外侧的一端固设有转杆(6),所述转杆(6)上远离阻尼转轴(5)的一端开设有与转杆(6)外侧壁相连通的插槽,所述插槽的内部插设有用于固定布局图的卡接件(7)。

2.根据权利要求1所述的一种用于城市规划布局的展示装置,其特征在于,所述卡接件(7)包括滑动插设在插槽内部的插板(701),所述插板(701)上固设有橡胶条(702),所述橡胶条(702)上开设有纵截面为匚型的卡槽。

3.根据权利要求2所述的一种用于城市规划布局的展示装置,其特征在于,所述插板(701)位于插槽外侧的一端固设有抽拉盘(703),所述抽拉盘(703)远离插板(701)的一侧面开设有拉槽。

4.根据权利要求1所述的一种用于城市规划布局的展示装置,其特征在于,所述阻尼转轴(5)上与转杆(6)相背的一侧面固设有旋转盘(501)。

5.根据权利要求1所述的一种用于城市规划布局的展示装置,其特征在于,所述开合门(3)上远离固定座(4)的一端固设有钩挂件(8)。

6.根据权利要求5所述的一种用于城市规划布局的展示装置,其特征在于,所述钩挂件(8)包括固设在开合门(3)靠近玻璃(2)一侧面的挂钩(801)。

7.根据权利要求1所述的一种用于城市规划布局的展示装置,其特征在于,所述展示板(1)的顶部固设有挡雨檐。

一种用于城市规划布局的展示装置

技术领域

[0001] 本实用新型涉及展示设备技术领域，具体涉及一种用于城市规划布局的展示装置。

背景技术

[0002] 在城市建设中，都需要对所要建设的城市进行一个规划，在规划设计完成后，经过各部门审批、论证，符合各项规范及要求的前提下，应当对规划设计内容进行展示，让城乡居民对所建设项目有一定的了解，目前，一般直接的将城市布局图粘在展示柜中，因此在安装和拆卸布局图时较为不便。

实用新型内容

[0003] 本实用新型的目的在于：为解决上述背景技术中所提出的问题，本实用新型提供了一种用于城市规划布局的展示装置。

[0004] 本实用新型为了实现上述目的具体采用以下技术方案：

[0005] 一种用于城市规划布局的展示装置，包括展示板，所述展示板上贯穿开设安装口，所述安装口上安装有玻璃和铰接有开合门，所述开合门靠近玻璃的一侧面固设有固定座，所述固定座上转动安装有阻尼转轴，所述阻尼转轴位于固定座外侧的一端固设有转杆，所述转杆上远离阻尼转轴的一端开设有与转杆外侧壁相连通的插槽，所述插槽的内部插设有用于固定布局图的卡接件。

[0006] 进一步地，所述卡接件包括滑动插设在插槽内部的插板，所述插板上固设有橡胶条，所述橡胶条上开设有纵截面为匚型的卡槽。

[0007] 进一步地，所述插板位于插槽外侧的一端固设有抽拉盘，所述抽拉盘远离插板的一侧面开设有拉槽。

[0008] 进一步地，所述阻尼转轴上与转杆相背的一侧面固设有旋转盘。

[0009] 进一步地，所述开合门上远离固定座的一端固设有钩挂件。

[0010] 进一步地，所述钩挂件包括固设在开合门靠近玻璃一侧面的挂钩。

[0011] 进一步地，所述展示板的顶部固设有挡雨檐。

[0012] 本实用新型的有益效果如下：

[0013] 1、本实用新型与现有技术相比，当需要在该展示装置上安装布局图时，首先将卡接件从插槽内出去，之后将布局图的一端固定在卡接件上，之后再将卡接件插入插槽内，从而便于布局图的安装，当需要两布局图取下时，首先转动阻尼转轴，由于卡接件插设在插槽的内部，插槽设在转杆上，阻尼转轴与转杆固设，因此在转动阻尼转轴时，转杆跟随阻尼转轴一起转动，并使布局图缠绕在转杆上，之后将卡接件从插槽内拉出，并带动着布局图从转杆上取下，便于拆卸和回收。

附图说明

[0014] 图1是本实用新型立体结构示意图；

[0015] 图2是本实用新型主视图；

[0016] 图3是本实用新型图2中A-A方向剖视图；

[0017] 图4是本实用新型图2中B-B方向剖视图；

[0018] 图5是本实用新型图4中a处的放大图；

[0019] 附图标记：1、展示板；2、玻璃；3、开合门；4、固定座；5、阻尼转轴；501、旋转盘；6、转杆；7、卡接件；701、插板；702、橡胶条；703、抽拉盘；8、钩挂件；801、挂钩。

具体实施方式

[0020] 为使本实用新型实施例的目的、技术方案和优点更加清楚，下面将结合本实用新型实施例中的附图，对本实用新型实施例中的技术方案进行清楚、完整地描述。

[0021] 如图1、图2、图3、图4和图5所示，本实用新型一个实施例提供的一种用于城市规划布局的展示装置，包括展示板1，展示板1上贯穿开设安装口，安装口上安装有玻璃2和铰接有开合门3，开合门3靠近玻璃2的一侧面固设有固定座4，固定座4上转动安装有阻尼转轴5，该阻尼转轴5只有施加力时才能在固定座4上进行转动，通过布局图的重力不转动，阻尼转轴5位于固定座4外侧的一端固设有转杆6，转杆6上远离阻尼转轴5的一端开设有与转杆6外侧壁相连通的插槽，插槽的内部插设有用于固定布局图的卡接件7，当需要在该展示装置上安装布局图时，首先将卡接件7从插槽内出去，之后将布局图的一端固定在卡接件7上，之后再将卡接件7插入插槽内，从而便于布局图的安装，当需要将布局图取下时，首先转动阻尼转轴5，由于卡接件7插设在插槽的内部，插槽设在转杆6上，阻尼转轴5与转杆6固设，因此在转动阻尼转轴5时，转杆6跟随阻尼转轴5一起转动，并使布局图缠绕在转杆6上，之后将卡接件7从插槽内拉出，并带动着布局图从转杆6上取下，便于布局图的拆卸和回收。

[0022] 如图5所示，卡接件7包括滑动插设在插槽内部的插板701，插板701上固设有橡胶条702，橡胶条702上开设有纵截面为匚型的卡槽，当需要在该展示装置上安装布局图时，首先将插板701和橡胶条702从插槽的内部拉出，使布局图穿过卡槽，之后将插板701和橡胶条702再次插入插槽的内部，当橡胶条702插入插槽的内部时，橡胶条702发生形变，并且通过橡胶条702挤压位于卡槽内部的布局图的一端，从而将布局图稳定在卡槽的内部，从而便于安装。

[0023] 如图3和图5所示，插板701位于插槽外侧的一端固设有抽拉盘703，抽拉盘703远离插板701的一侧面开设有拉槽，当需要将插板701和橡胶条702从插槽的内部拉出时，由于插板701与抽拉盘703固设，橡胶条702与插板701固设，拉槽开设在抽拉盘703，因此，拉动拉槽能够插板701和橡胶条702从插槽的内部拉出，因此便于布局图的更换，并且当布局图需要更换时，通过转动阻尼转轴5，由于转杆6与阻尼转轴5固设，橡胶条702插设在插槽的内部，卡槽开设在橡胶条702上，布局图的一端位于卡槽的内部，从而能够使布局图缠绕在转杆6上，之后再进行抽拉拉槽，能够将布局图从转杆6上取下，便于回收。

[0024] 如图3所示，阻尼转轴5上与转杆6相背的一侧面固设有旋转盘501，通过设置旋转盘501，能够通过转动旋转盘501带动着阻尼转轴5进行转动，使用方便。

[0025] 如图4所示，开合门3上远离固定座4的一端固设有钩挂件8，通过钩挂件8能够将布

局图钩挂在该展示装置上，并且配合橡胶条702和插槽之间的稳定，能够使布局图稳定在该展示装置的内部，稳定高。

[0026] 如图4所示，钩挂件8包括固设在开合门3靠近玻璃2一侧面的挂钩801，通过设置挂钩801，能够将布局图的底部钩挂在挂钩801上，进而使布局图在该展示装置中相对平顺，提高观看效果。

[0027] 如图1所示，展示板1的顶部固设有挡雨檐，通过设置挡雨檐，当该展示装置安装在室外时，能够通过挡雨檐进行挡雨，给市民提供便利。

[0028] 对所公开的实施例的上述说明，使本领域专业技术人员能够实现或使用本实用新型。对这些实施例的多种修改对本领域的专业技术人员来说将是显而易见的，本文中所定义的一般原理可以在不脱离本实用新型的精神或范围的情况下，在其它实施例中实现。因此，本实用新型将不会被限制于本文所示的这些实施例，而是要符合与本文所公开的原理和新颖特点相一致的最宽的范围。

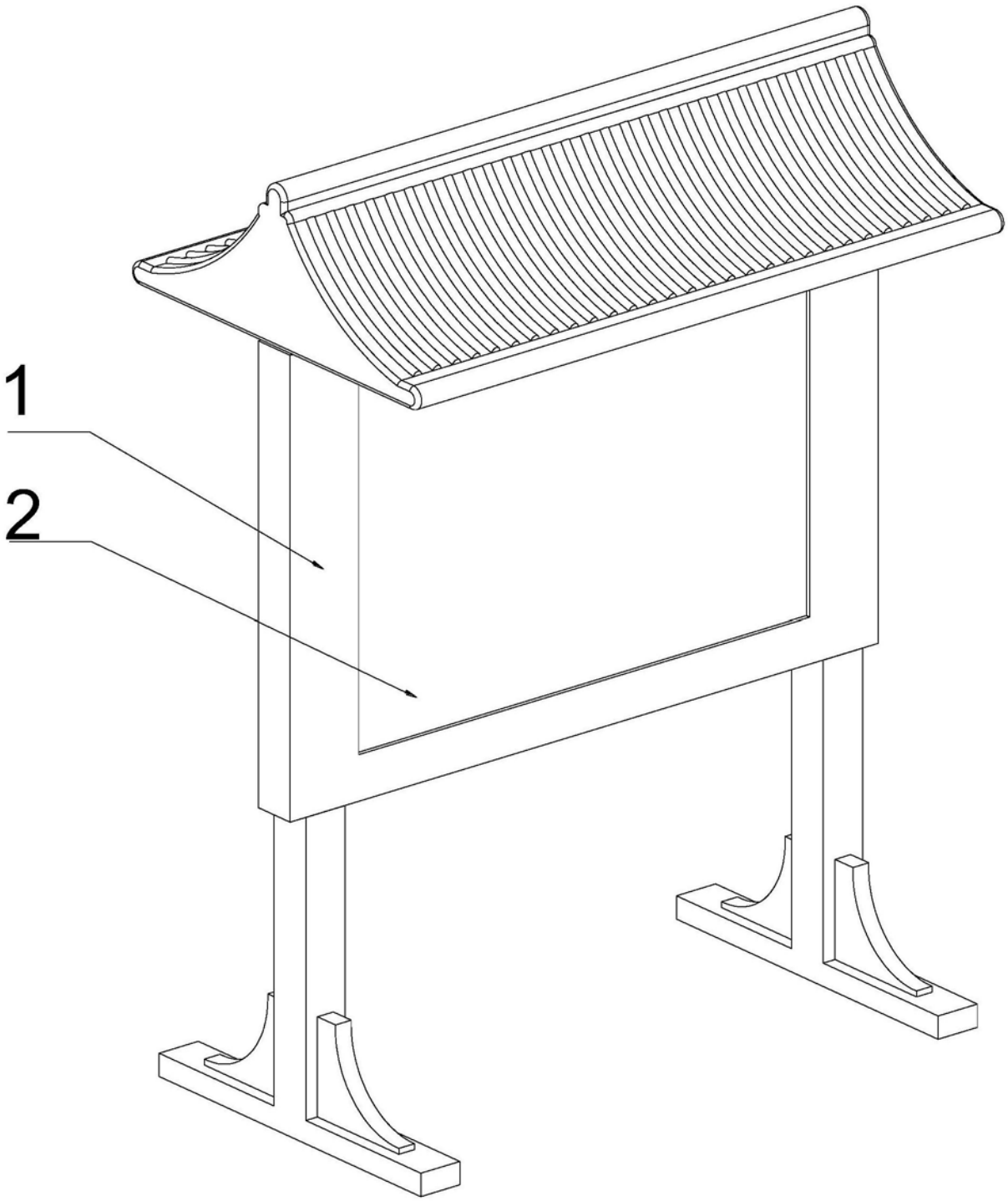

图1

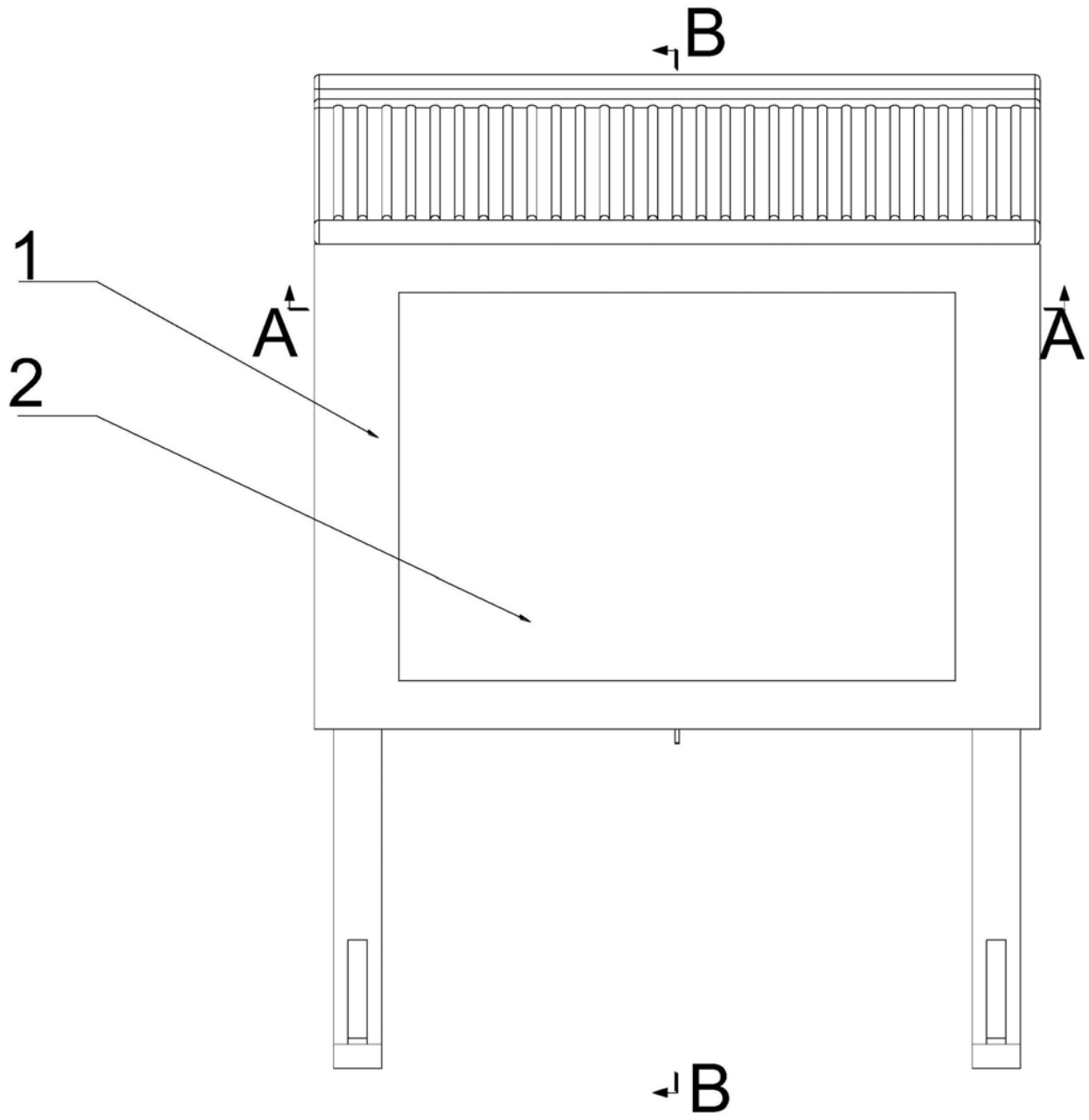

图2

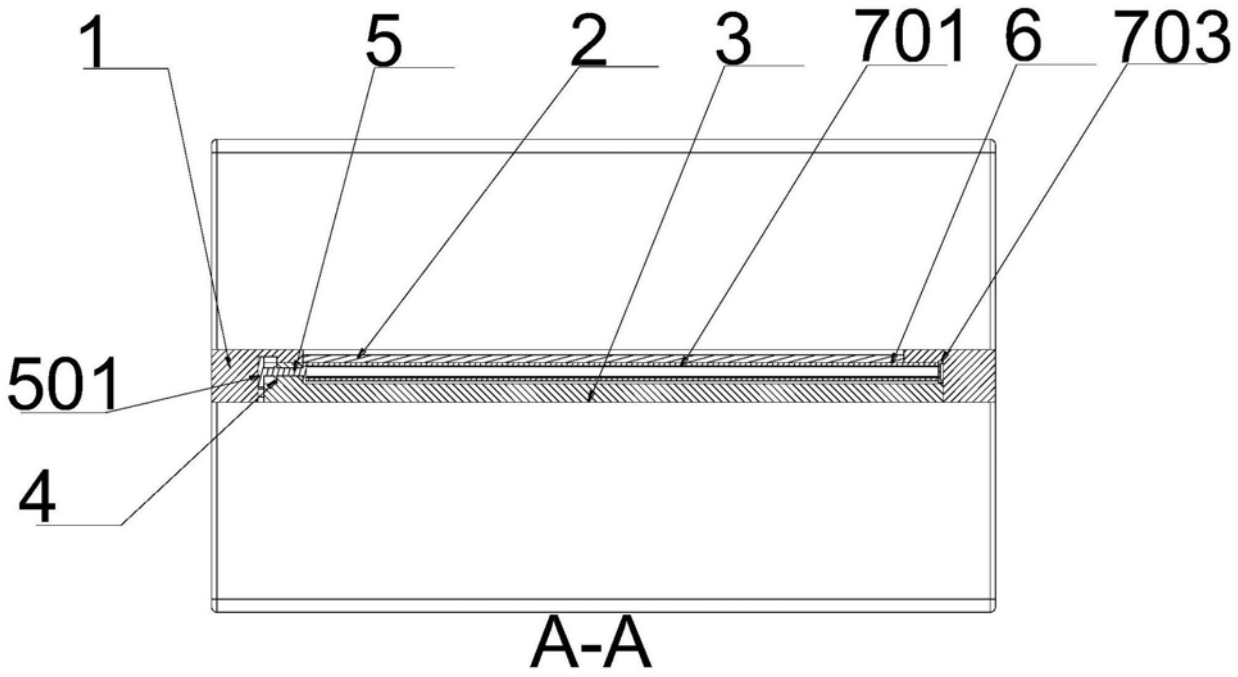

图3

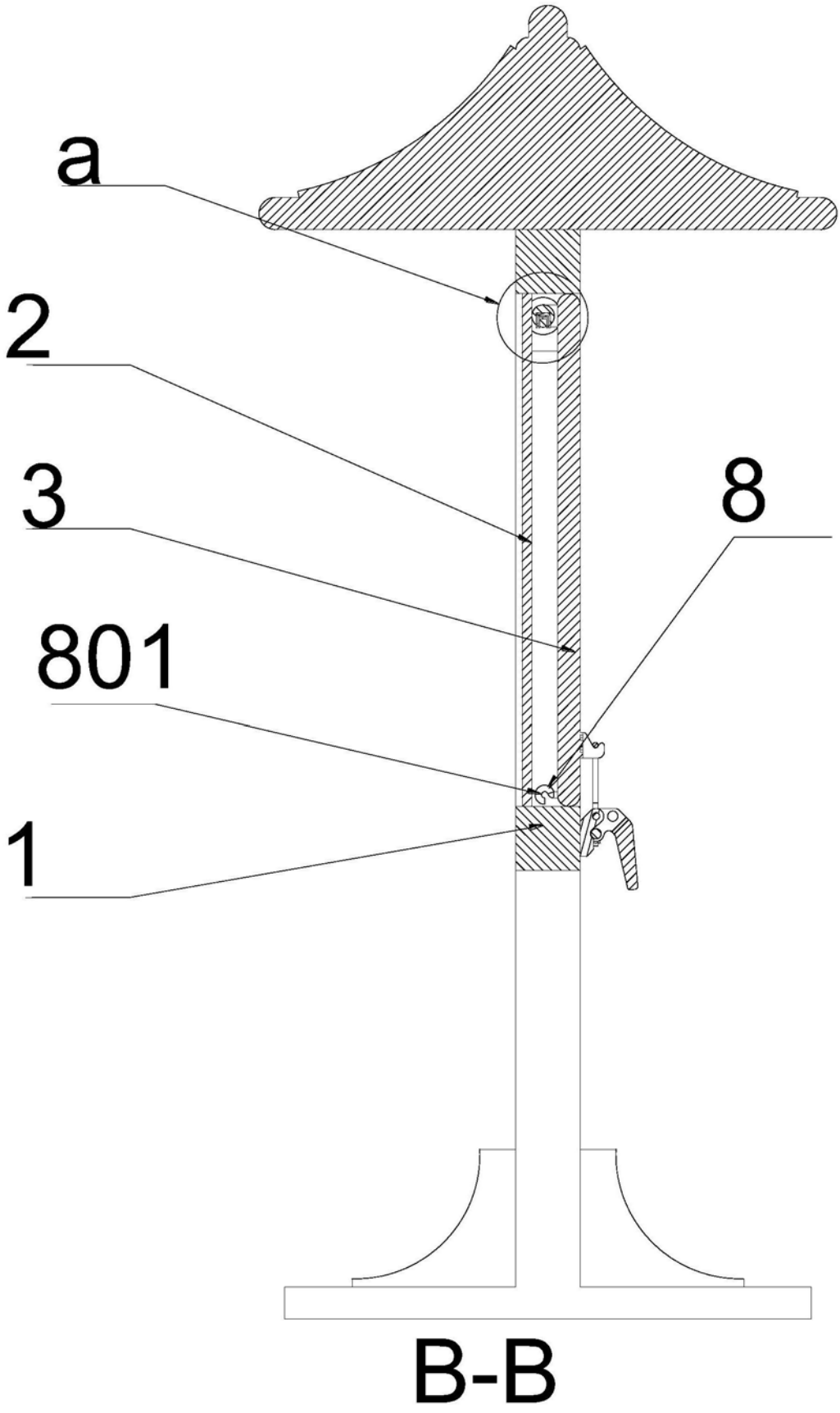

图4

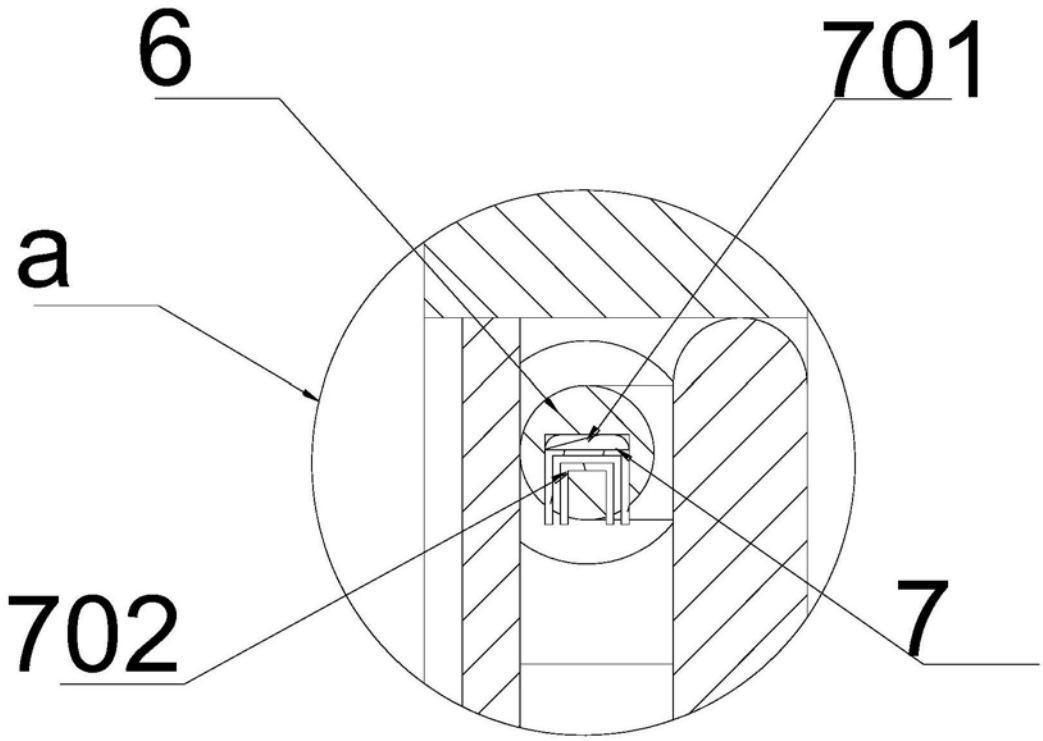

图5