(19)中华人民共和国国家知识产权局

(12)实用新型专利

(10)授权公告号 CN 213099644 U
(45)授权公告日 2021.05.04

(21)申请号 202020758220.1

(22)申请日 2020.05.10

(73)专利权人 绍兴市洁瑞洗涤有限公司
地址 312000 浙江省绍兴市越城区皋埠街道银桥路317号2号楼

(72)发明人 严忠木

(51)Int.Cl.
A61L 2/18(2006.01)
A61L 2/10(2006.01)
A61L 2/26(2006.01)
B08B 9/023(2006.01)
B08B 9/027(2006.01)
F26B 21/00(2006.01)

权利要求书1页 说明书3页 附图2页

(54)实用新型名称

一种新型医用消毒洗涤装置

(57)摘要

本实用新型公开了一种新型医用消毒洗涤装置，包括清洗仓，所述清洗仓的底部固定连接有电机，所述电机与转轴固定安装，所述转轴另一端与放置板固定连接，所述清洗仓的内壁上固定连接有固定筒，所述固定筒上固定安装有刷毛，所述清洗仓的顶部插接有盖板，所述盖板的底部固定连接有稳定条，所述稳定条上活动安装有压环，所述稳定条上套接有吸痰管，所述清洗仓的左壁固定连接有消毒仓，所述消毒仓的左壁底部位置固定安装有贯穿内壁的热风管，所述热风管的另一端固定安装有烘干机，所述消毒仓的内壁两侧固定安装有紫外线灯，此装置无需人工清洗，在清洗完成后，还用紫外线灯进行环绕照射消毒，使得消毒更加的彻底。

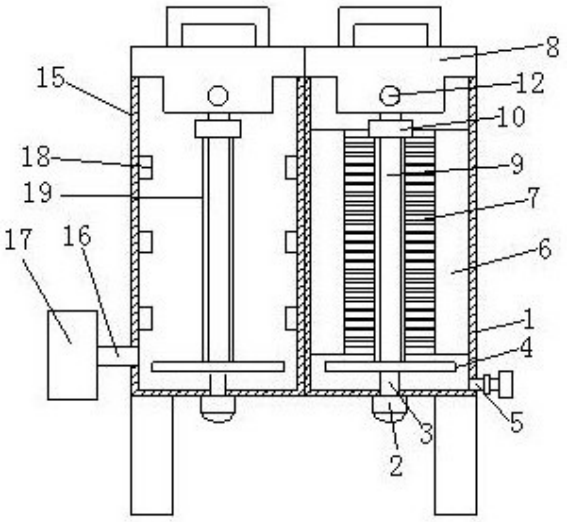

CN 213099644 U

1.一种新型医用消毒洗涤装置，包括清洗仓(1)，其特征在于：所述清洗仓(1)的底部中心位置固定连接有电机(2)，所述电机(2)与转轴(3)固定安装，所述转轴(3)活动贯穿清洗仓(1)的底部，且转轴(3)的另一端与放置板(4)固定连接，所述清洗仓(1)的右壁底部固定安装有贯穿连接的出水管(5)，所述清洗仓(1)的内壁上固定连接有环绕的固定筒(6)，所述固定筒(6)上固定安装有清洁刷毛(7)，所述清洗仓(1)的顶部插接有盖板(8)，所述盖板(8)的底部中心位置固定连接有稳定条(9)，所述稳定条(9)靠近盖板(8)的上方活动安装有压环(10)，所述稳定条(9)上套接有吸痰管(19)，所述吸痰管(19)套接在压环(10)与放置板(4)之间，所述盖板(8)正前方开设有定位孔(12)，所述清洗仓(1)的外壁相对于定位孔(12)的位置活动插接有定位杆(13)，且定位杆(13)上套接有弹簧(14)，所述定位杆(13)插接在定位孔(12)中，所述清洗仓(1)的左壁固定连接有消毒仓(15)，所述消毒仓(15)的左壁底部位置固定安装有贯穿内壁的热风管(16)，所述热风管(16)的另一端固定安装有烘干机(17)，所述消毒仓(15)的内壁两侧固定安装有紫外线灯(18)。

2.如权利要求1所述的一种新型医用消毒洗涤装置，其特征在于：所述清洁刷毛(7)与吸痰管(19)的外壁相贴合，所述清洗仓(1)与消毒仓(15)的底部固定安装有固定腿。

3.如权利要求1所述的一种新型医用消毒洗涤装置，其特征在于：所述稳定条(9)的底部贴合在放置板(4)上，所述压环(10)通过轴承转动安装在稳定条(9)上，所述清洗仓(1)内的稳定条(9)在压环(10)下方设置有竖直刷毛(11)，且贴合在吸痰管(19)的内壁上。

4.如权利要求1所述的一种新型医用消毒洗涤装置，其特征在于：所述电机(2)、转轴(3)与放置板(4)有两组，在清洗仓(1)与消毒仓(15)内部相对放置。

5.如权利要求1所述的一种新型医用消毒洗涤装置，其特征在于：所述盖板(8)、稳定条(9)与压环(10)有两组，在清洗仓(1)与消毒仓(15)内部相对放置。

6.如权利要求1所述的一种新型医用消毒洗涤装置，其特征在于：所述盖板(8)为倒凸型结构，且盖板(8)的顶部固定安装有把手，所述出水管(5)上设置有单向阀。

7.如权利要求1所述的一种新型医用消毒洗涤装置，其特征在于：所述弹簧(14)的一端固定连接在定位杆(13)的顶部，另一端固定连接在清洗仓(1)的外壁上。

一种新型医用消毒洗涤装置

技术领域

[0001] 本实用新型属于医疗用品技术领域，具体为一种新型医用消毒洗涤装置。

背景技术

[0002] 众所周知，在临床工作中，昏迷病人、吞咽困难病人、痰特别多有窒息可能的病人，需要气管内给药。注入造影剂或稀释痰液的病人一般都需要吸痰处理，吸痰指经口腔、鼻腔、气管将呼吸道和口腔内分泌物吸出，是保持呼吸道畅通预防吸入性肺炎、肺不张、窒息等并发症的一种常规治疗手段，而吸痰机是吸痰的基本机械。

[0003] 目前，医院对吸痰机的吸痰管进行消毒洗涤时，通常是将吸痰管放置在消毒液内浸泡一段时间，由于吸痰管放在消毒液中静态消毒，时间过长时，消毒液的有效成分或沉淀到底部，从而使吸痰管的浸泡消毒不均匀，因此，需要医护人员进行手工清洗消毒，这样极大的增加了医护人员的劳动强度，且消毒不彻底。因此需要对吸痰管清洁装置的结构加以改进，同时提出一种新型医用消毒洗涤装置，便于更好的解决上述提出的问题。

发明内容

[0004] 本实用新型的目的在于：为了解决上述提出的问题，提供一种新型医用消毒洗涤装置。

[0005] 本实用新型采用的技术方案如下：一种新型医用消毒洗涤装置，包括清洗仓，所述清洗仓的底部中心位置固定连接有电机，所述电机与转轴固定安装，所述转轴活动贯穿清洗仓的底部，且转轴的另一端与放置板固定连接，所述清洗仓的右壁底部固定安装有贯穿连接的出水管，所述清洗仓的内壁上固定连接有环绕的固定筒，所述固定筒上固定安装有清洁刷毛，所述清洗仓的顶部插接有盖板，所述盖板的底部中心位置固定连接有稳定条，所述稳定条靠近盖板的上方活动安装有压环，所述稳定条上套接有吸痰管，所述吸痰管套接在压环与放置板之间，所述盖板正前方开设有定位孔，所述清洗仓的外壁相对于定位孔的位置活动插接有定位杆，且定位杆上套接有弹簧，所述定位杆插接在定位孔中，所述清洗仓的左壁固定连接有消毒仓，所述消毒仓的左壁底部位置固定安装有贯穿内壁的热风管，所述热风管的另一端固定安装有烘干机，所述消毒仓的内壁两侧固定安装有紫外线灯。

[0006] 在一优选的实施方式中，所述清洁刷毛与吸痰管的外壁相贴合，所述清洗仓与消毒仓的底部固定安装有固定腿。

[0007] 在一优选的实施方式中，所述稳定条的底部贴合在放置板上，所述压环通过轴承转动安装在稳定条上，所述清洗仓内的稳定条在压环下方设置有竖直刷毛，且贴合在吸痰管的内壁上。

[0008] 在一优选的实施方式中，所述电机、转轴与放置板有两组，在清洗仓与消毒仓内部相对放置。

[0009] 在一优选的实施方式中，所述盖板、稳定条与压环有两组，在清洗仓与消毒仓内部相对放置。

[0010] 在一优选的实施方式中，所述盖板为倒凸型结构，且盖板的顶部固定安装有把手，所述出水管上设置有单向阀。

[0011] 在一优选的实施方式中，所述弹簧的一端固定连接在定位杆的顶部，另一端固定连接在清洗仓的外壁上。

[0012] 综上所述，由于采用了上述技术方案，本实用新型的有益效果是：消毒液在搅动下清洗的更为均匀，且在毛刷的作用下无需人工清洗，大大节省了人力，在清洗完成后，用烘干机进行表面的水渍清除，避免了人工擦拭可能发生的细菌污染，同时还用紫外线灯进行环绕照射消毒，使得消毒更加的彻底。

[0013] 1、本实用新型中，由于电机带动转轴转动，而吸痰管在压环与放置板之间被夹紧，从而带动吸痰管进行转动，进而使得固定筒与稳定条上的刷毛对其内外壁清洗，且消毒液在搅动下清洗的更为均匀，无需人工清洗，大大节省了人力。

[0014] 2、本实用新型中，由于消毒仓加装有烘干机，通过热风管对吸痰管表面的水渍进行烘干，避免了人工擦拭可能发生的细菌污染，同时消毒仓内壁上的紫外线灯对转动的吸痰管环绕照射，使得消毒更为彻底。

附图说明

[0015] 图1为本实用新型的结构示意图；

[0016] 图2为本实用新型中稳定条的部分结构示意图；

[0017] 图3为本实用新型中盖板的部分结构示意图；

[0018] 图中标记：1-清洗仓、2-电机、3-转轴、4-放置板、5-出水口、6-固定板、7-清洁刷毛、8-盖板、9-稳定条、10-压环、11-竖直刷毛、12-定位孔、13-定位钉、14-弹簧、15-消毒仓、16-热风管、17-烘干机、18-紫外线灯、19-吸痰管。

具体实施方式

[0019] 为了使本实用新型的目的、技术方案及优点更加清楚明白，以下结合附图及实施例，对本实用新型进行进一步详细说明。应当理解，此处所描述的具体实施例仅用以解释本实用新型，并不用于限定本实用新型。

[0020] 参照图1-3，一种新型医用消毒洗涤装置，包括清洗仓1，清洗仓1的底部中心位置固定连接有电机2，电机2与转轴3固定安装，转轴3活动贯穿清洗仓1的底部，且转轴3的另一端与放置板4固定连接，方便带动放置4板进行转动，清洗仓1的右壁底部固定安装有贯穿连接的出水管5，出水管5上设置有单向阀，方便对消毒液进行清理排出，清洗仓1的内壁上固定连接有环绕的固定筒6，固定筒6上固定安装有清洁刷毛7，清洁刷毛7与吸痰管19的外壁相贴合，能够对吸痰管19的外壁进行全面的清洁，清洗仓1的顶部插接有盖板8，盖板8为倒凸型结构，且盖板8的顶部固定安装有把手，方便拉开盖板8，盖板8的底部中心位置固定连接有稳定条9，稳定条9靠近盖板8的上方活动安装有压环10，稳定条9上套接有吸痰管19，吸痰管19套接在压环10与放置板4之间，稳定条9的底部贴合在放置板4上，压环10通过轴承转动安装在稳定条9上，清洗仓1内的稳定条9在压环10下方设置有竖直刷毛11，且贴合在吸痰管19的内壁上，当放置板4转动时，可以带动压环10与吸痰管19一起转动，从而使得毛刷对吸痰管19的内外壁进行清洁，盖板8正前方开设有定位孔12，清洗仓1的外壁相对于定位孔

12的位置活动插接有定位杆13，且定位杆13上套接有弹簧14，定位杆13插接在定位孔12中，弹簧14的一端固定连接在定位杆13的顶部，另一端固定连接在清洗仓1的外壁上，当拉动定位杆13时可以使得盖板8打开，当松开定位杆13时，便会将盖板8固定在清洗仓1顶部，清洗仓1的左壁固定连接有消毒仓15，清洗仓1与消毒仓15的底部固定安装有固定腿，使得装置可以稳定放置，消毒仓15的左壁底部位置固定安装有贯穿内壁的热风管16，热风管16的另一端固定安装有烘干机17，通过热风管16对吸痰管19表面的水渍进行烘干，避免了人工擦拭可能发生的细菌污染，消毒仓15的内壁两侧固定安装有紫外线灯18，可以对转动的吸痰管19环绕照射，使得消毒更为彻底。

[0021] 工作原理：本申请中，将消毒液倒入清洗仓1内淹没至固定筒6底部，将吸痰管19套接在稳定条9上，拉动定位杆13，将盖板8插接进清洗仓1内，松开定位杆13，在弹簧14的作用下将盖板8固定在清洗仓1上，在压环10的作用下，吸痰管19被固定在压环10与放置板4之间，启动电机2，在转轴3的作用下，带动放置板4转动，从而使得压环10与吸痰管19转动，进而使得固定筒6与稳定条9上的刷毛对吸痰管19的内外壁进行清理，当清理完成后，打开单向阀，通过出水管5排出消毒液。

[0022] 本申请中，将清洗完成的吸痰管19套接在消毒仓15盖板8的稳定条9上，拉动定位杆13，将盖板8插接进消毒仓15内，松开定位杆13，在弹簧14的作用下将盖板8固定在消毒仓15上，在压环10的作用下，吸痰管19被固定在压环10与放置板4之间，启动电机2，在转轴3的作用下，带动放置板4转动，紫外线灯18便会对吸痰管19的表面进行全方位的照射消毒，同时启动烘干机17，通过过热风管16对吸痰管19表面的水渍进行烘干。

[0023] 以上所述仅为本实用新型的较佳实施例而已，并不用以限制本实用新型，凡在本实用新型的精神和原则之内所作的任何修改、等同替换和改进等，均应包含在本实用新型的保护范围之内。

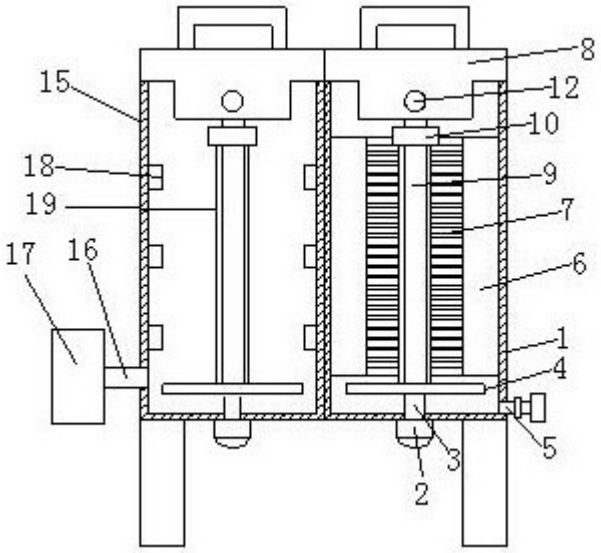

图1

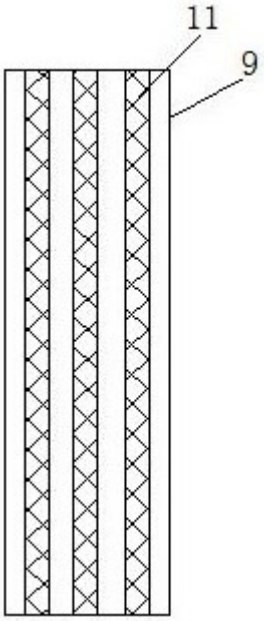

图2

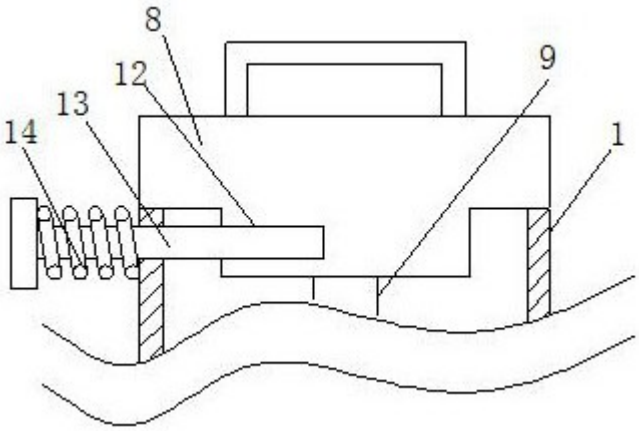

图3