(19)中华人民共和国国家知识产权局

(12)实用新型专利

(10)授权公告号 CN 202207604 U
(45)授权公告日 2012.05.02

(21)申请号 201120323892.0

(22)申请日 2011.08.31

(73)专利权人 江苏健佳药业有限公司
地址 224200 江苏省盐城市东台市新曹镇

(72)发明人 唐亚军

(51)Int.Cl.
B01L 3/02(2006.01)

(ESM)同样的发明创造已同日申请发明专利

权利要求书 1 页 说明书 1 页 附图 1 页

(54)实用新型名称

实验室移液装置

(57)摘要

本实用新型公开了一种实验室移液装置，由移液管构成，所述移液管包括玻璃管体、橡皮管、玻璃球；所述玻璃管体的上端口比玻璃管体的其它部分粗，向外鼓起；所述橡皮管套于玻璃管体的上端口；所述玻璃球设置于橡皮管内，大小与橡皮管的内径相对应。本实用新型的实验室移液装置可自由控制移液管开关、操控溶液的液面下降和停止、方便实验操作。

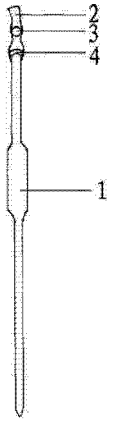

CN 202207604 U

1. 实验室移液装置，由移液管构成，其特征在于：所述移液管包括玻璃管体（1）、橡皮管（2）、玻璃球（3）；所述玻璃管体（1）的上端口（4）比玻璃管体（1）的其它部分粗，向外鼓起；所述橡皮管（2）套于玻璃管体（1）的上端口（4）；所述玻璃球（3）设置于橡皮管（2）内，大小与橡皮管（2）的内径相对应。

2. 如权利要求 1 所述的实验室移液装置，其特征在于：所述橡皮管（2）长度为 4cm 至 10cm。

实验室移液装置

技术领域

[0001] 本实用新型涉一种实验室器材，尤其涉及一种实验移液装置。

背景技术

[0002] 现有技术中，实验室中最常用的移液装置是移液管，主要用来准确移取一定体积的溶液。在使用移液管移取溶液时，一般是先用洗耳球将溶液向上吸，再用手指堵住移液管的上口，通过手指在管口的开合来控制内液面的下降和停止。这种方法不易控制移液管的开关，无法控制液面的下降和停止，易导致实际吸取溶液量比目的量偏少，需要重复吸取，或者是吸取溶液量过多，需消耗时间等待液面下降，给实验操作带来了较大的麻烦。

实用新型内容

[0003] 本实用新型所要解决的技术问题是：提供一种可自由控制移液管开关、操控溶液液面下降和停止、方便操作的实验室移液装置。

[0004] 本实用新型解决其技术问题所采取的技术方案是：本实用新型的实验室移液装置，由移液管构成；所述移液管包括玻璃管体、橡皮管、玻璃球，玻璃管体的上端口比玻璃管体的其它部分粗，向外鼓起；所述橡皮管套于玻璃管体的上端口；所述玻璃球设置于橡皮管内，大小与橡皮管的内径相对应。

[0005] 本实用新型解决技术问题所取得的有益效果是：本实用新型的实验室移液装置，包括玻璃管体、橡皮管、玻璃球，橡皮管套于玻璃管体上端，在橡皮管内设置有玻璃球，在用洗耳球把溶液吸入管内刻度线的上方后，通过大拇指和食指挤捏橡皮管内的玻璃球，稳定的控制液面的下降和停止，方便实验操作。

附图说明

[0006] 图 1 为本实用新型的剖面图，

[0007] 其中，1- 玻璃管体，2- 橡皮管，3- 玻璃球，4- 上端口。

具体实施方式

[0008] 如图 1 示，本实用新型的实验室移液装置，由移液管构成，所述移液管包括玻璃管体、橡皮管、玻璃球；所述玻璃管体的上端口比玻璃管体的其它部分粗，向外鼓起；所述橡皮管套于玻璃管体的上端口；所述玻璃球设置于橡皮管内，大小与橡皮管的内径相对应。

[0009] 所述橡皮管长度为 4cm 至 10cm。

[0010] 本实用新型的实验室移液装置在移取溶液时，先用大拇指和食指挤捏橡皮管内的玻璃球，用洗耳球把溶液吸入管内刻度线的上方，松开两指，移去洗耳球，然后再挤捏橡皮管的玻璃球，控制液面缓慢下降至指定的刻度线。

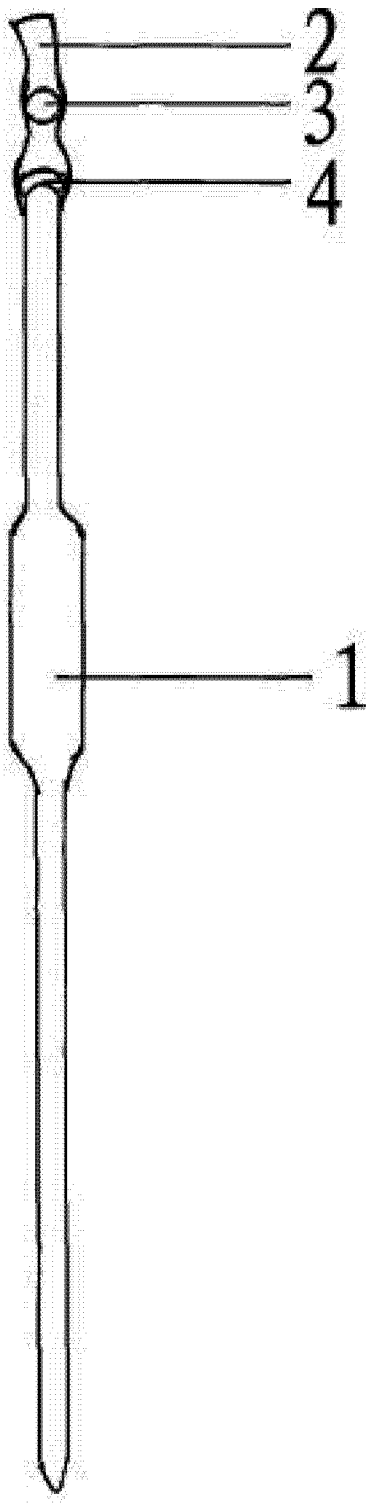

图 1