(19)中华人民共和国国家知识产权局

(12)实用新型专利

(10)授权公告号 CN 206687444 U
(45)授权公告日 2017.12.01

(21)申请号 201621371251.1

(22)申请日 2016.12.14

(73)专利权人 长沙环境保护职业技术学院
地址 410000 湖南省长沙市井奎路10号

(72)发明人 郑硕

(74)专利代理机构 哈尔滨市伟晨专利代理事务所(普通合伙) 23209
代理人 陈润明

(51)Int.Cl.
A47B 55/00(2006.01)

权利要求书1页 说明书2页 附图2页

(54)实用新型名称

一种新型教师用存放架

(57)摘要

本实用新型涉及办公用品领域，更具体的说是一种新型教师用存放架，包括本体、固定槽、底支撑板、活动板、活动轴、空腔、存放腔、固定带、滑动盖，其特征在于：本体后侧设有固定槽，固定槽内有活动板，活动板通过活动轴与底支撑板连接，本体面上端开有空腔，本体上开有滑槽，滑槽内连接着滑动盖，滑槽底部有磁铁层与滑动盖配合，空腔下设有存放腔，存放腔表面固定有固定带。

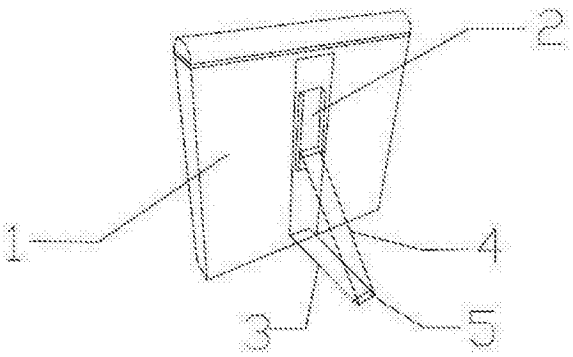

CN 206687444 U

1.一种新型教师用存放架，包括本体(1)、固定槽(2)、底支撑板(3)、活动板(4)、活动轴(5)、空腔(6)、存放腔(7)、固定带(8)、滑动盖(9)，其特征在于：本体(1)后侧设有固定槽(2)，固定槽(2)内有活动板(4)，活动板(4)通过活动轴(5)与底支撑板(3)连接，本体(1)面上端开有空腔(6)，本体(1)上开有滑槽，滑槽内连接着滑动盖(9)，滑槽底部有磁铁层与滑动盖(9)配合，空腔(6)下设有存放腔(7)，存放腔(7)表面固定有固定带(8)。

2.根据权利要求1所述的一种新型教师用存放架，其特征在于：空腔(6)为透明腔。

3.根据权利要求1所述的一种新型教师用存放架，其特征在于：存放腔(7)两侧为三块间隔的伸缩板。

4.根据权利要求1所述的一种新型教师用存放架，其特征在于：固定带(8)为弹性带。

一种新型教师用存放架

技术领域

[0001] 本实用新型涉及办公用品领域，更具体的说是一种新型教师用存放架。

背景技术

[0002] 现有的教师办公用品存放架，都是单一的木质架体或是用塑料块拼接成的，没有装饰的效果，其次结构较为单一，为此特别设计一种新型的办公用存放架。

实用新型内容

[0003] 本实用新型主要解决的技术问题是提供一种新型教师用存放架，结构设计简单实用。

[0004] 为解决上述技术问题，本实用新型涉及办公用品领域，更具体的说是一种新型教师用存放架，包括本体1、固定槽2、底支撑板3、活动板4、活动轴5、空腔6、存放腔7、固定带8、滑动盖9，其特征在于：本体1后侧设有固定槽2，固定槽2内有活动板4，活动板4通过活动轴5与底支撑板3连接，本体1面上端开有空腔6，本体1上开有滑槽，滑槽内连接着滑动盖9，滑槽底部有磁铁层与滑动盖9配合，空腔6下设有存放腔7，存放腔7表面固定有固定带8。

[0005] 作为一种优选的技术方案：空腔6为透明腔。

[0006] 作为一种优选的技术方案：存放腔7两侧为三块间隔的伸缩板。

[0007] 作为一种优选的技术方案：固定带8为弹性带。

附图说明

[0008] 下面结合附图和具体实施方法对本实用新型做进一步详细的说明。

[0009] 图1为本实用新型一种新型教师用存放架的结构示意图。

[0010] 图2为本实用新型一种新型教师用存放架的结构正面示意图。

[0011] 图3为本实用新型一种新型教师用存放架的滑动盖打开结构示意图。

具体实施方式

[0012] 具体实施方式一：

[0013] 下面结合图1、图2、图3说明本实施方式，本实用新型涉及办公用品领域，更具体的说是一种新型教师用存放架，包括本体1、固定槽2、底支撑板3、活动板4、活动轴5、空腔6、存放腔7、固定带8、滑动盖9，其特征在于：本体1后侧设有固定槽2，固定槽2内有活动板4，活动板4通过活动轴5与底支撑板3连接，本体1面上端开有空腔6，本体1上开有滑槽，滑槽内连接着滑动盖9，滑槽底部有磁铁层与滑动盖9配合，空腔6下设有存放腔7，存放腔7表面固定有固定带8。

[0014] 固定槽面为玻璃面，活动板头位置固定吸盘与玻璃面配合，起到支撑的作用，该结构新颖，操作简单，便于办公存放使用。

[0015] 具体实施方式二：下面结合图1、图2、图3说明本实施方式，本实用新型涉及办公用

品领域，做进一步说明，空腔6为透明腔。采用透明腔设计可以放入照片，或是其他装饰品放入其内，起到装饰的作用。

[0016] 具体实施方式三：下面结合图1、图2、图3说明本实施方式，本实用新型涉及办公用品领域，做进一步说明，存放腔7两侧为三块间隔的伸缩板。存放腔通过伸缩板结构可以向外拉动，增加存放腔空间。

[0017] 具体实施方式四：下面结合图1、图2、图3说明本实施方式，本实用新型涉及办公用品领域，做进一步说明，固定带8为弹性带。便于通过弹力带固定笔等办公用品。

[0018] 当然，上述说明并非对本实用新型的限制，本实用新型也不仅限于上述举例，本技术领域的普通技术人员在本实用新型的实质范围内所做出的变化、改型、添加或替换，也属于本实用新型的保护范围。

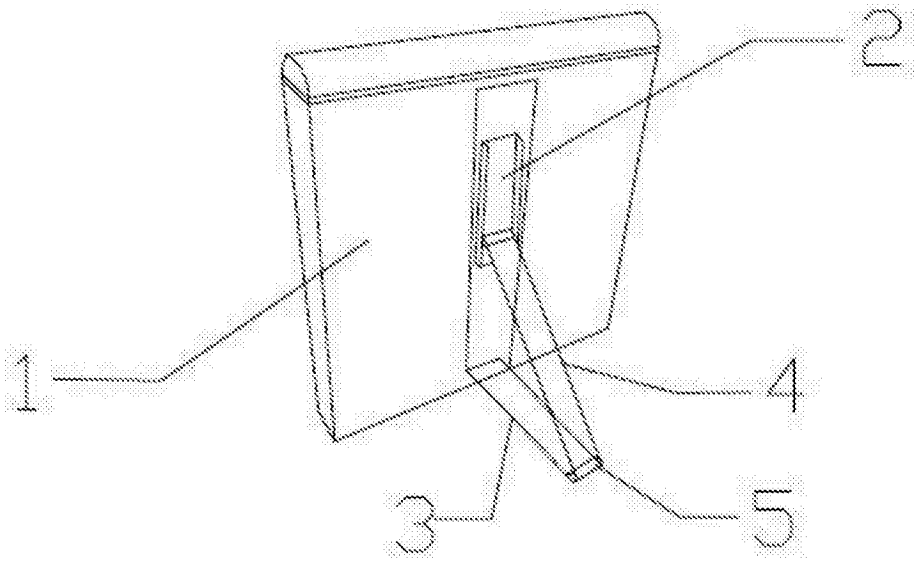

图1

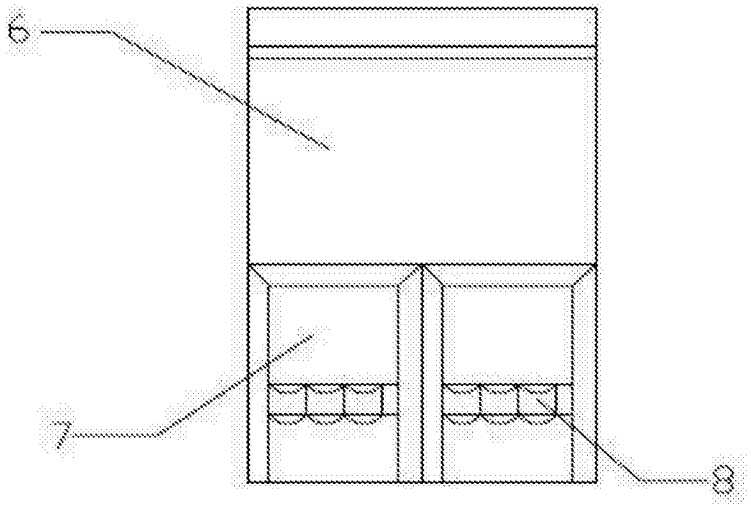

图2

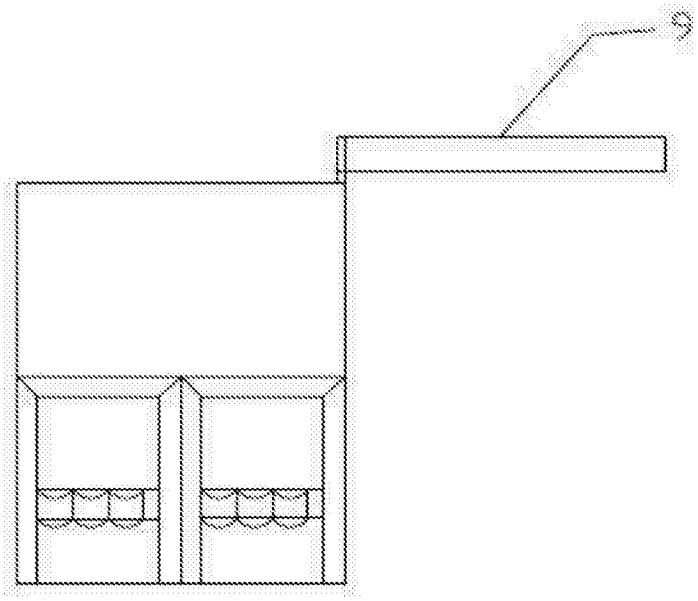

图3