(19)中华人民共和国国家知识产权局

(12)实用新型专利

(10)授权公告号 CN 209347360 U
(45)授权公告日 2019.09.06

(21)申请号 201821782613.5

(22)申请日 2018.10.31

(73)专利权人 陈鹏
地址 550000 贵州省贵阳市南明区宝山南路1号

(72)发明人 陈鹏

(74)专利代理机构 贵州启辰知识产权代理有限公司 52108
代理人 赵彦栋

(51)Int.Cl.
A61F 5/05(2006.01)

权利要求书1页 说明书3页 附图2页

(54)实用新型名称

一种用于骨折救护的便携式气垫绑腿

(57)摘要

本实用新型公开了一种用于骨折救护的便携式气垫绑腿，属于骨伤救护器械技术领域。本实用新型包括链条，两链条之间安装有一排“回”型框，两链条的两端均设有一绑板，其特征在于，其中一绑板上粘固有一气囊，另一绑板上设有一对卡扣，“回”型框的一相对边框上均开有一通孔，每一通孔均与链条上一转轴配合，若干“回”型框的框体内放置有一气垫本体，气垫本体与气囊之间通过一管道贯通，该股管道上安装有一止气夹。本实用新型通过将固定架与骨折区之间放置一软垫，将避免患者伤处直接与硬物发生直接接触，进而在对骨伤进行支撑的同时减少患者的痛楚。

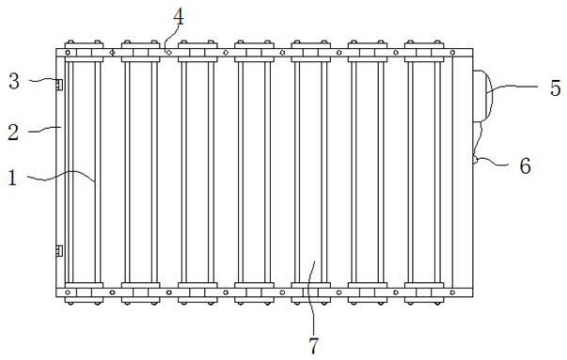

CN 209347360 U

1.一种用于骨折救护的便携式气垫绑腿，包括链条(4)，两所述链条(4)之间安装有一排“回”型框(1)，两链条(4)的两端均设有一绑板(2)，其特征在于，其中一所述绑板(2)上粘固有一气囊(5)，另一绑板(2)上设有一对卡扣(3)，所述“回”型框(1)的一相对边框上均开有一通孔，每一通孔均与链条(4)上一转轴(406)配合，若干所述“回”型框(1)的框体内放置有一气垫本体(7)，所述气垫本体(7)与气囊(5)之间通过一管道贯通，该股管道上安装有一止气夹(6)。

2.根据权利要求1所述的一种用于骨折救护的便携式气垫绑腿，其特征在于，所述链条(4)包括上扣合板(401)、下扣合板(404)和链板(405)，所述上扣合板(401)和下扣合板(404)之间通过一螺栓(403)固接，且上扣合板(401)和下扣合板(404)的相对面上均开有一对槽道(402)，相对两槽道(402)形成一圆孔，所述上扣合板(401)和下扣合板(404)的两侧均贴合有一链板(405)，该链板(405)上设有一对定位孔，两所述定位孔分别与两圆孔共轴。

3.根据权利要求2所述的一种用于骨折救护的便携式气垫绑腿，其特征在于，所述上扣合板(401)和下扣合板(404)上相对开有一阶梯孔，该阶梯孔面积较小的为一矩形孔，另一为圆孔，所述螺栓(403)的螺杆为依次由螺杆段、矩形段和帽板段构成的一异形螺栓(403)，其中矩形段配合在矩形孔内，帽板配合在圆孔中。

4.根据权利要求1所述的一种用于骨折救护的便携式气垫绑腿，其特征在于，所述“回”型框(1)上与人体相接触的边框为圆杆或椭圆型杆的一种。

一种用于骨折救护的便携式气垫绑腿

技术领域

[0001] 本实用新型属于骨伤救护器械技术领域，特别是涉及一种用于骨折救护的便携式气垫绑腿。

背景技术

[0002] 在在对骨伤科患者，特别是四肢骨折手术后或者刚骨折时，为了避免伤者的二次伤害并保证骨伤患者之后的正常康复，都需要进行及时的复位固定，在有条件的情况下，有选的采用石膏绷带法进行校正固定，而在户外时条件较差，只能通过树枝进行粗略固定，继而寻求救护，单通过树枝进行简易固定时，不规则的树枝往往直接与伤痛处接触，在进行捆绑的同时对伤者造成较大的痛楚，甚至对后期康复造成影响。

发明内容

[0003] 本实用新型的目的在于提供一种用于骨折救护的便携式气垫绑腿，通过将固定架与骨折区之间放置一软垫，将避免患者伤处直接与硬物发生直接接触，进而在对骨伤进行支撑的同时减少患者的痛楚，并且该捆绑装置体型小巧便于携带。

[0004] 为解决上述技术问题，本实用新型是通过以下技术方案实现的：

[0005] 本实用新型为一种用于骨折救护的便携式气垫绑腿，包括链条，两所述链条之间安装有一排“回”型框，两链条的两端均设有一绑板，其中一所述绑板上粘固有一气囊，另一绑板上设有一对卡扣，所述“回”型框的一相对边框上均开有一通孔，每一通孔均与链条上一转轴配合，若干所述“回”型框的框体内放置有一气垫本体，所述气垫本体与气囊之间通过一管道贯通，该股管道上安装有一止气夹。

[0006] 进一步地，所述链条包括上扣合板、下扣合板和链板，所述上扣合板和下扣合板之间通过一螺栓固接，且上扣合板和下扣合板的相对面上均开有一对槽道，相对两槽道形成一圆孔，所述上扣合板和下扣合板的两侧均贴合有一链板，该链板上设有一对定位孔，两所述定位孔分别与两圆孔共轴。

[0007] 进一步地，所述上扣合板和下扣合板上相对开有一阶梯孔，该阶梯孔面积较小的为一矩形孔，另一为圆孔，所述螺栓的螺杆为依次由螺杆段、矩形段和帽板段构成的一异形螺栓，其中矩形段配合在矩形孔内，帽板配合在圆孔中。

[0008] 进一步地，所述“回”型框上与人体相接触的边框为圆杆或椭圆型杆的一种。

[0009] 本实用新型具有以下有益效果：

[0010] 本实用新型将固定架与骨折区之间放置一可充气的软垫，该气垫本体与气囊之间设有一夹子，进而避免误压气囊时，气囊持续对气垫本体进行充气，避免患者伤处直接与硬物发生直接接触，进而在对骨伤进行支撑的同时减少患者的痛楚，并且该捆绑装置体型小巧便于携带。

[0011] 当然，实施本实用新型的任一产品并不一定需要同时达到以上所述的所有优点。

附图说明

[0012] 为了更清楚地说明本实用新型实施例的技术方案，下面将对实施例描述所需要使用的附图作简单地介绍，显而易见地，下面描述中的附图仅仅是本实用新型的一些实施例，对于本领域普通技术人员来讲，在不付出创造性劳动的前提下，还可以根据这些附图获得其他的附图。

[0013] 图1为本实用新型的结构示意图。

[0014] 图2为上扣合板和下扣合板结构示意图。

[0015] 图3为“回”型框的结构示意图。

[0016] 附图中，各标号所代表的部件列表如下：

[0017] 1-“回”型框，2-绑板，3-卡扣，4-链板，5-气囊，6-止气夹，7-气垫本体，401-上扣合板，402-槽道，403-螺栓，404-下扣合板，405-链板，406-转轴。

具体实施方式

[0018] 下面将结合本实用新型实施例中的附图，对本实用新型实施例中的技术方案进行清楚、完整地描述，显然，所描述的实施例仅仅是本实用新型一部分实施例，而不是全部的实施例。基于本实用新型中的实施例，本领域普通技术人员在没有作出创造性劳动前提下所获得的所有其它实施例，都属于本实用新型保护的范围。

[0019] 在本实用新型的描述中，需要理解的是，术语“开孔”、“上”、“下”、“中”、“长度”、“内”等指示方位或位置关系，仅是为了便于描述本实用新型和简化描述，而不是指示或暗示所指的组件或元件必须具有特定的方位，以特定的方位构造和操作，因此不能理解为对本实用新型的限制。

[0020] 请参阅图1-3所示，本实用新型为一种用于骨折救护的便携式气垫绑腿，包括链条4，两链条4之间安装有一排“回”型框1，“回”型框1为木质框或金属框的一种，优选柳木板或竹板，两链条4的两端均设有一绑板2，其中一绑板2上粘固有一气囊5，另一绑板2上设有一对卡扣3，“回”型框1的一相对边框上均开有一通孔，每一通孔均与链条4上一转轴406配合，若干“回”型框1的框体内放置有一气垫本体7，气垫本体7与气囊5之间通过一管道贯通，该股管道上安装有一止气夹6，在腿部或者胳膊骨折时，进而将该装置在骨折处，将一绑板2上的卡扣3卡接在其中一“回”型框1上，此时形成的绑圈与伤处之间间隔10-15cm，进而通过按压气囊5对气垫本体7进行充气，当气垫本体7完全压紧骨折处时停止充气，同时将使用止气夹6夹紧管道。

[0021] 其中，链条4包括上扣合板401、下扣合板404和链板405，上扣合板401和下扣合板404之间通过一螺栓403固接，且上扣合板401和下扣合板404的相对面上均开有一对槽道402，相对两槽道402形成一圆孔，上扣合板401和下扣合板404的两侧均贴合有一链板405，该链板405上设有一对定位孔，两定位孔分别与两圆孔共轴。

[0022] 其中，上扣合板401和下扣合板404上相对开有一阶梯孔，该阶梯孔面积较小的为一矩形孔，另一为圆孔，螺栓403的螺杆为依次由螺杆段、矩形段和帽板段构成的一异形螺栓403，其中矩形段配合在矩形孔内，帽板配合在圆孔中。

[0023] 其中，“回”型框1上与人体相接触的边框为圆杆或椭圆型杆的一种。

[0024] 在本说明书的描述中，参考术语“一个实施例”、“示例”、“具体示例”等的描述意指

结合该实施例或示例描述的具体特征、结构、材料或者特点包含于本实用新型的至少一个实施例或示例中。在本说明书中，对上述术语的示意性表述不一定指的是相同的实施例或示例。而且，描述的具体特征、结构、材料或者特点可以在任何的一个或多个实施例或示例中以合适的方式结合。

[0025] 以上公开的本实用新型优选实施例只是用于帮助阐述本实用新型。优选实施例并没有详尽叙述所有的细节，也不限制该实用新型仅为所述的具体实施方式。显然，根据本说明书的内容，可作很多的修改和变化。本说明书选取并具体描述这些实施例，是为了更好地解释本实用新型的原理和实际应用，从而使所属技术领域技术人员能很好地理解和利用本实用新型。本实用新型仅受权利要求书及其全部范围和等效物的限制。

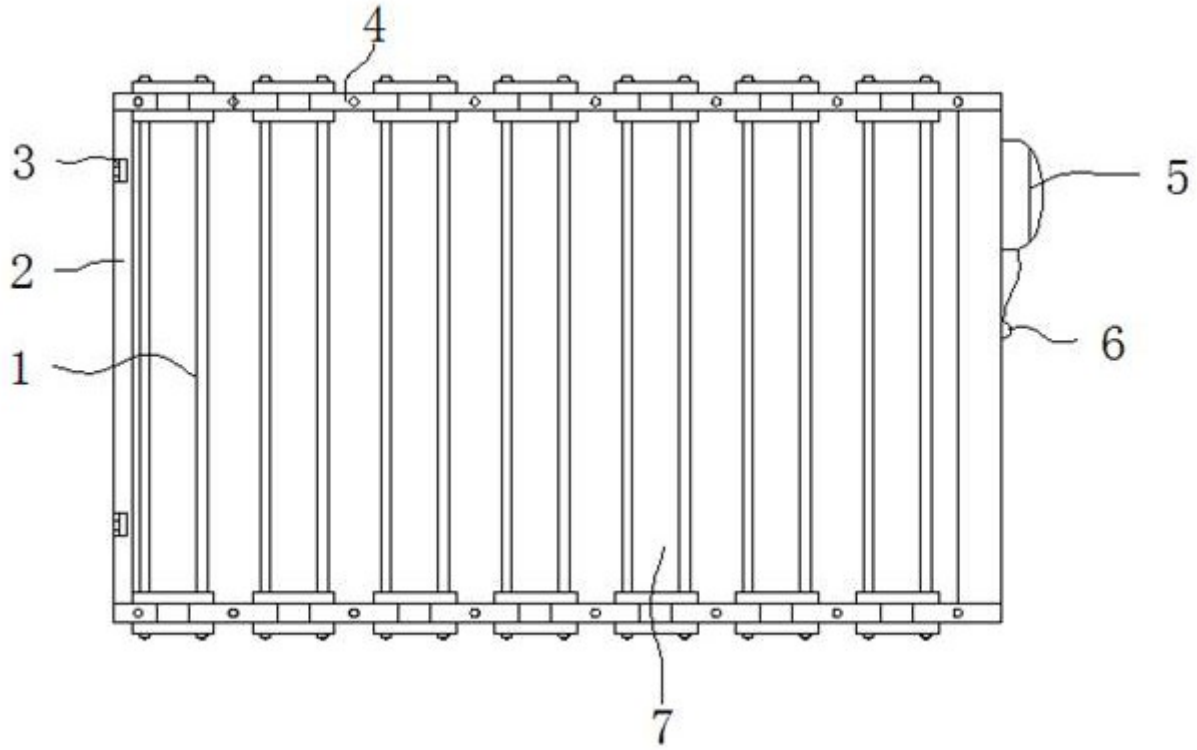

图1

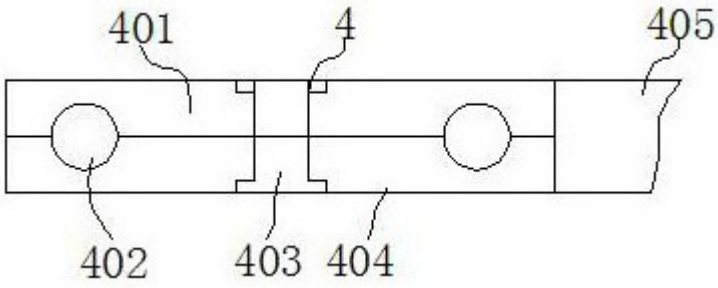

图2

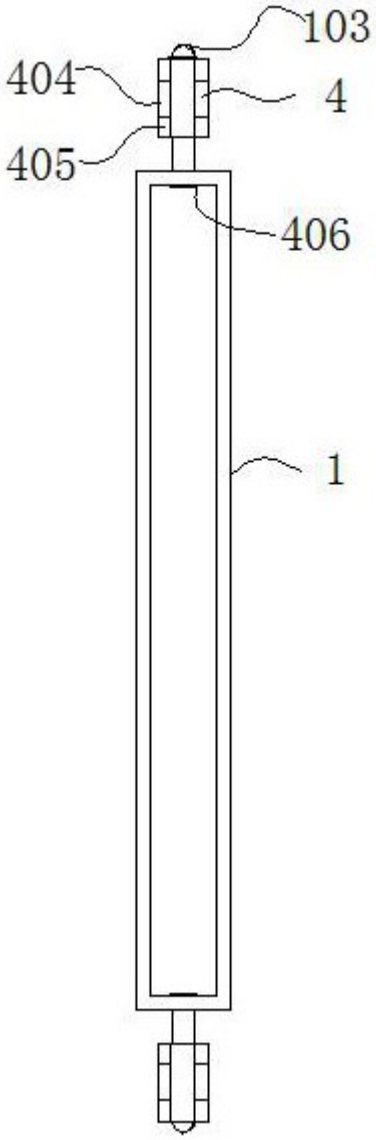

图3