(19)中华人民共和国国家知识产权局

(12)发明专利申请

(10)申请公布号 CN 105310131 A
(43)申请公布日 2016.02.10

(21)申请号 201410257965.9

(22)申请日 2014.06.12

(71)申请人 陈蓓
地址 214433 江苏省无锡市江阴市澄江街道镇澄路41号

(72)发明人 陈蓓

(51)Int.Cl.
A41D 1/04(2006.01)
A41D 27/00(2006.01)
A41D 27/20(2006.01)
A41D 27/18(2006.01)
A41D 27/10(2006.01)

权利要求书1页 说明书2页 附图1页

(54)发明名称

一种穿着方便的上衣

(57)摘要

本发明涉及一种穿着方便的上衣，所述羊绒衫包含有衣服本体(1)，其特征在于：构成衣服本体(1)的领口(2)的左右领口之间通过卡扣连接，该卡扣由分别设置于左右领口上的环形卡环(2.1)和钩形卡子(2.2)构成，所述钩形卡子(2.2)的钩形头部钩置于环形卡环(2.1)上，所述衣服本体(1)上还设置有一口袋(6)，所述衣服本体(1)的领口(2)和门襟(3)处设置有加厚条，所述衣服本体(1)的下摆(4)处竖向设置有条状凸起，所述衣服本体(1)的门襟(3)上设置有装饰性的纽扣(5)。本发明一种穿着方便的上衣，具有穿着方便的优点。

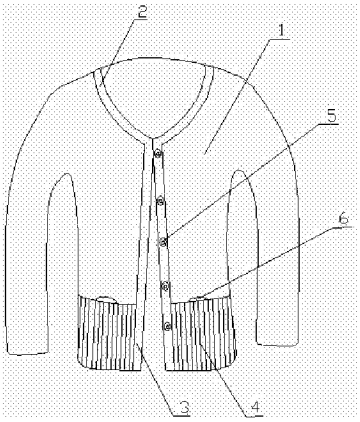

CN 105310131 A

1. 一种穿着方便的上衣，所述羊绒衫包含有衣服本体(1)，其特征在于：构成衣服本体(1)的领口(2)的左右领口之间通过卡扣连接，该卡扣由分别设置于左右领口上的环形卡环(2.1)和钩形卡子(2.2)构成，所述钩形卡子(2.2)的钩形头部钩置于环形卡环(2.1)上，所述衣服本体(1)上还设置有一口袋(6)，所述口袋(6)的袋体设置于衣服本体(1)的背面，所述衣服本体(1)的领口(2)和门襟(3)处设置有加厚条，所述衣服本体(1)的袖口处设置有环形的加厚条，所述衣服本体(1)的下摆(4)处竖向设置有条状凸起，所述衣服本体(1)的门襟(3)上设置有装饰性的纽扣(5)，所述衣服本体(1)上安装有 CPU 以及与之相连的心率传感器和体温传感器。

一种穿着方便的上衣

技术领域

[0001] 本发明涉及一种羊绒衫，尤其是涉及一种即美观而且穿起来方便的羊绒衫上衣，由于羊绒衫服装技术领域。

背景技术

[0002] 羊绒衫，是以山羊绒为原料针织而成的服装，其具有手感细软柔滑、有光泽、保暖性好以及穿着舒适等优点，但是强度较差；而且常规的羊绒衫结构简单、款式单一，仅以羊绒本身具有的白、青、紫等天然色彩进行点缀，不够时尚美观，同时，其一般加工成“V”型领套头衫、开衫或圆领套衫，穿戴不够方便，尤其是对于时尚女性来说，羊绒衫更是一种装饰性的穿戴，经常是在外出时才穿戴，入室即脱去，普通羊绒衫采用的纽扣方式不适宜这种频繁穿戴，因此影响了其销量；同时一般的羊绒衫不设置口袋结构，因此且缺乏相应的携带钱包等收储功能。

发明内容

[0003] 本发明的目的在于克服上述不足，提供一种穿戴且具有口袋的一种穿着方便的上衣。

[0004] 本发明的目的是这样实现的：一种穿着方便的上衣，所述羊绒衫包含有衣服本体，构成衣服本体的领口的左右领口之间通过卡扣连接，该卡扣由分别设置于左右领口上的环形卡环和钩形卡子构成，所述钩形卡子的钩形头部钩置于环形卡环上，所述衣服本体上设置有一口袋。

[0005] 本发明一种穿着方便的上衣，所述衣服本体的领口和门襟处设置有加厚条。

[0006] 本发明一种穿着方便的上衣，所述衣服本体的袖口处设置有环形的加厚条。

[0007] 本发明一种穿着方便的上衣，所述衣服本体的下摆处竖向设置有条状凸起。

[0008] 本发明一种穿着方便的上衣，所述衣服本体的门襟上设置有装饰性的纽扣。

[0009] 与现有技术相比，本发明的有益效果是：

本发明通过卡扣的设置，实现了快速穿戴，且由于通过卡扣连接，因此无需采用纽扣进行连接，纽扣仅需起到装饰作业，因此其可采用各种不同外观状态的装饰性纽扣，增加了其美观性；且为了增加强度设置的加厚条和竖向条状凸起，同时还增加了衣服的立体感，使得其更具有美观性；同时通过口袋的设置，使得其具有一定的储物功能，可以随身携带钱包、钥匙的小件物品。

附图说明

[0010] 图 1 为本发明一种穿着方便的上衣的结构示意图。

[0011] 图 2 为本发明一种穿着方便的上衣的领口处的结构示意图。

[0012] 其中：

衣服本体 1、领口 2、门襟 3、下摆 4、纽扣 5、口袋 6；

环形卡环 2.1、钩形卡子 2.2。

具体实施方式

[0013] 参见图 1 和图 2，本发明涉及的一种穿着方便的上衣，所述羊绒衫包含有衣服本体 1，所述衣服本体 1 的领口 2 和门襟 3 处设置有加厚条，从而使得这些易磨损的部位有更好的强度，有利于延长羊绒衫的使用寿命；当然，在衣服本体 1 的袖口处也可以设置一环形的加厚条，优选的加厚条采用与衣服本体 1 一样材质的羊绒，某些特殊情况下，还可以采用具有耐磨性能的布料加工成加厚条，从而增加其耐磨性；所述衣服本体 1 的下摆 4 处竖向设置有条状凸起，从而使得其更具有立体感；所述衣服本体 1 的门襟 3 上设置有装饰性的纽扣 5，其仅起到装饰作用，并没有设置与其相对应的纽扣孔；所述衣服本体 1 上设置有一口袋 6；

参见图 2，构成领口 2 的左右领口之间通过卡扣连接，该卡扣由分别设置于左右领口上的环形卡环 2.1 和钩形卡子 2.2 构成，所述钩形卡子 2.2 的钩形头部钩置于环形卡环 2.1 上；采用这种卡扣连接方式，快捷方便，从而使得穿戴着能够快速方便的进行穿戴，所述衣服本体 1 上安装有 CPU 以及与之相连的心率传感器和体温传感器。

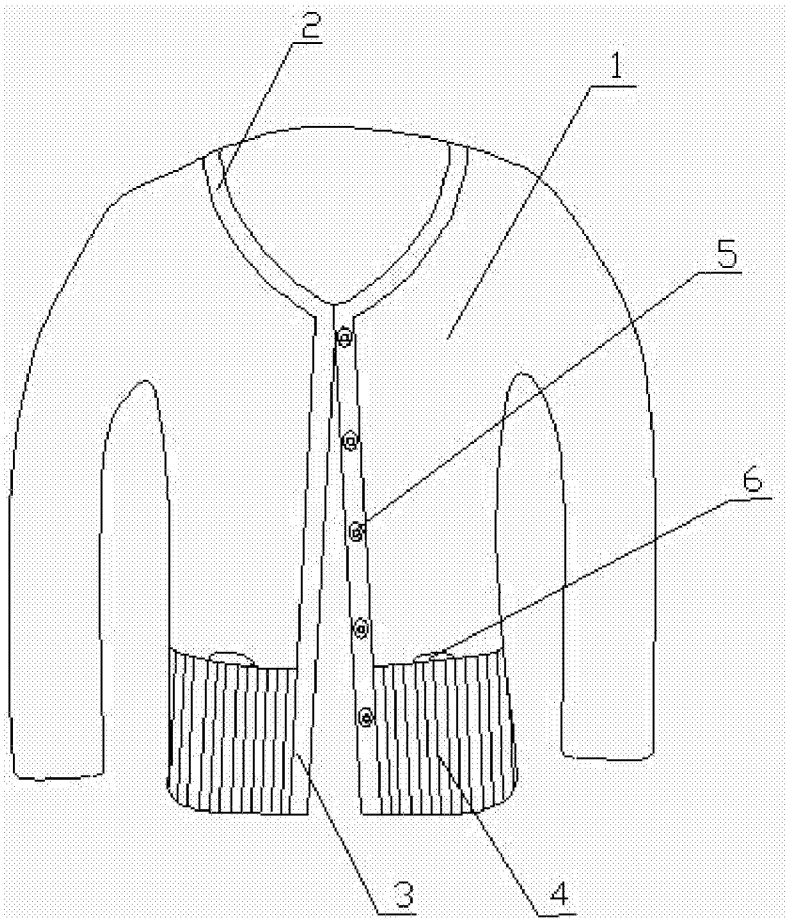

图 1

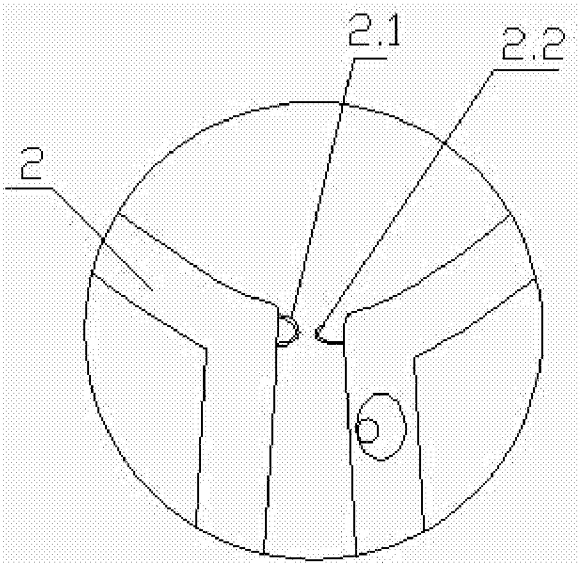

图 2