【公報種別】特許法第１７条の２の規定による補正の掲載
【部門区分】第５部門第３区分
【発行日】平成24年3月8日(2012.3.8)

【公開番号】特開2006-300510(P2006-300510A)
【公開日】平成18年11月2日(2006.11.2)
【年通号数】公開・登録公報2006-043
【出願番号】特願2006-111452(P2006-111452)
【国際特許分類】
Ｆ２５Ｄ　21/06　　(2006.01)
Ｆ２５Ｂ　49/02　　(2006.01)
【ＦＩ】
Ｆ２５Ｄ　21/06　　Ｎ
Ｆ２５Ｂ　49/02　　５１０Ａ
Ｆ２５Ｂ　49/02　　５１０Ｆ

【誤訳訂正書】
【提出日】平成24年1月18日(2012.1.18)
【誤訳訂正１】
【訂正対象書類名】図面
【訂正対象項目名】図３Ａ
【訂正方法】変更
【訂正の内容】

【図３Ａ】

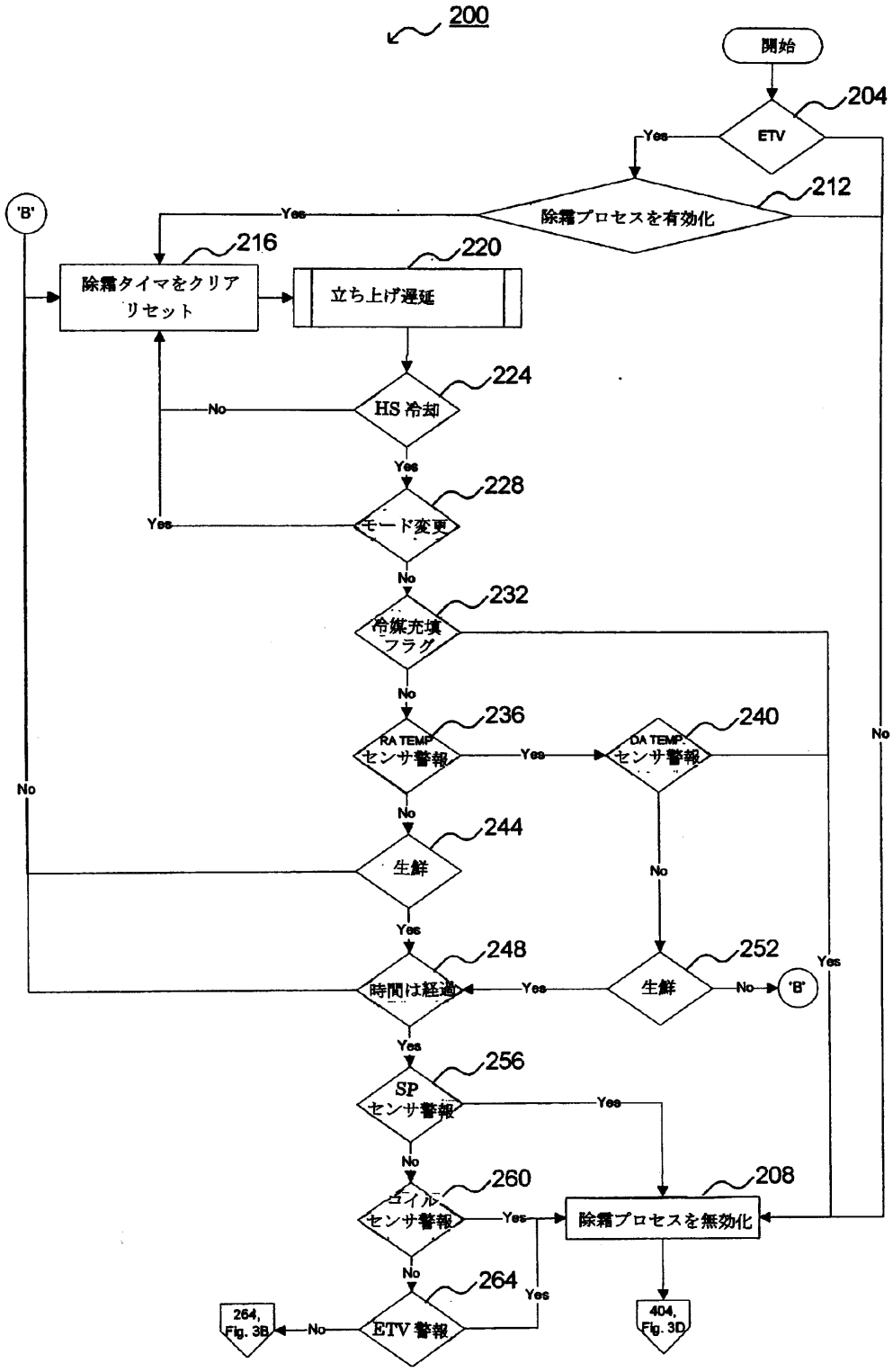

【誤訳訂正２】
【訂正対象書類名】図面
【訂正対象項目名】図３Ｂ
【訂正方法】変更
【訂正の内容】

【図３Ｂ】

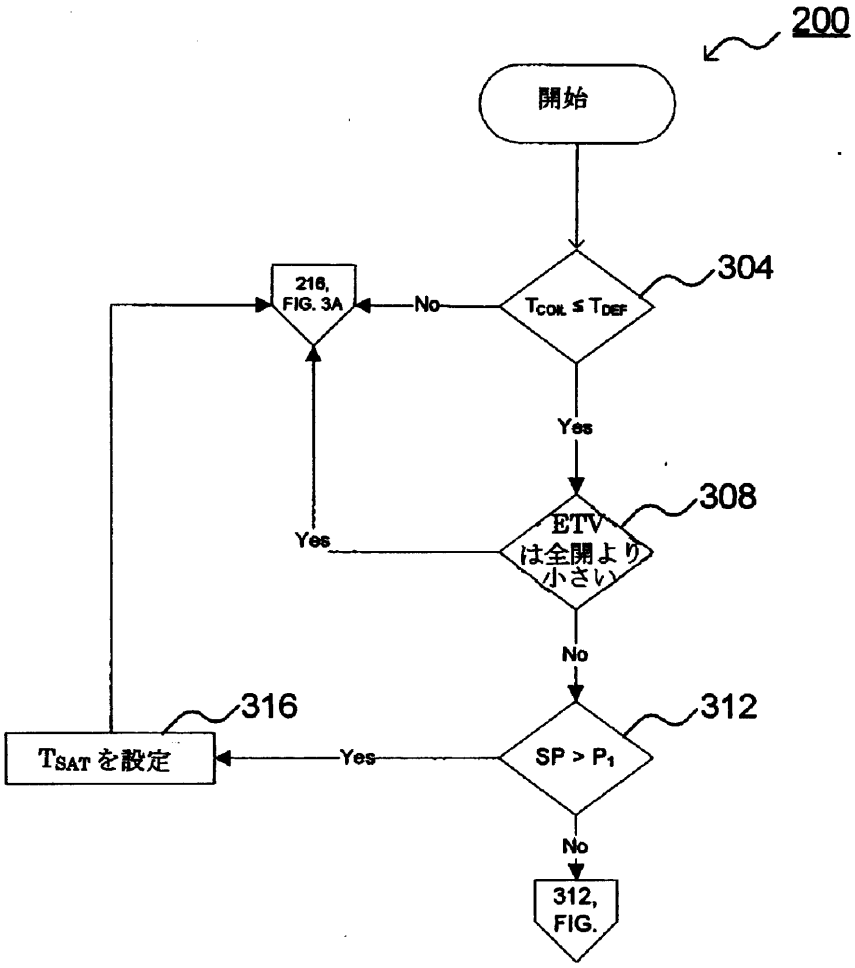

【誤訳訂正３】
【訂正対象書類名】図面
【訂正対象項目名】図３Ｃ
【訂正方法】変更
【訂正の内容】

【図３Ｃ】

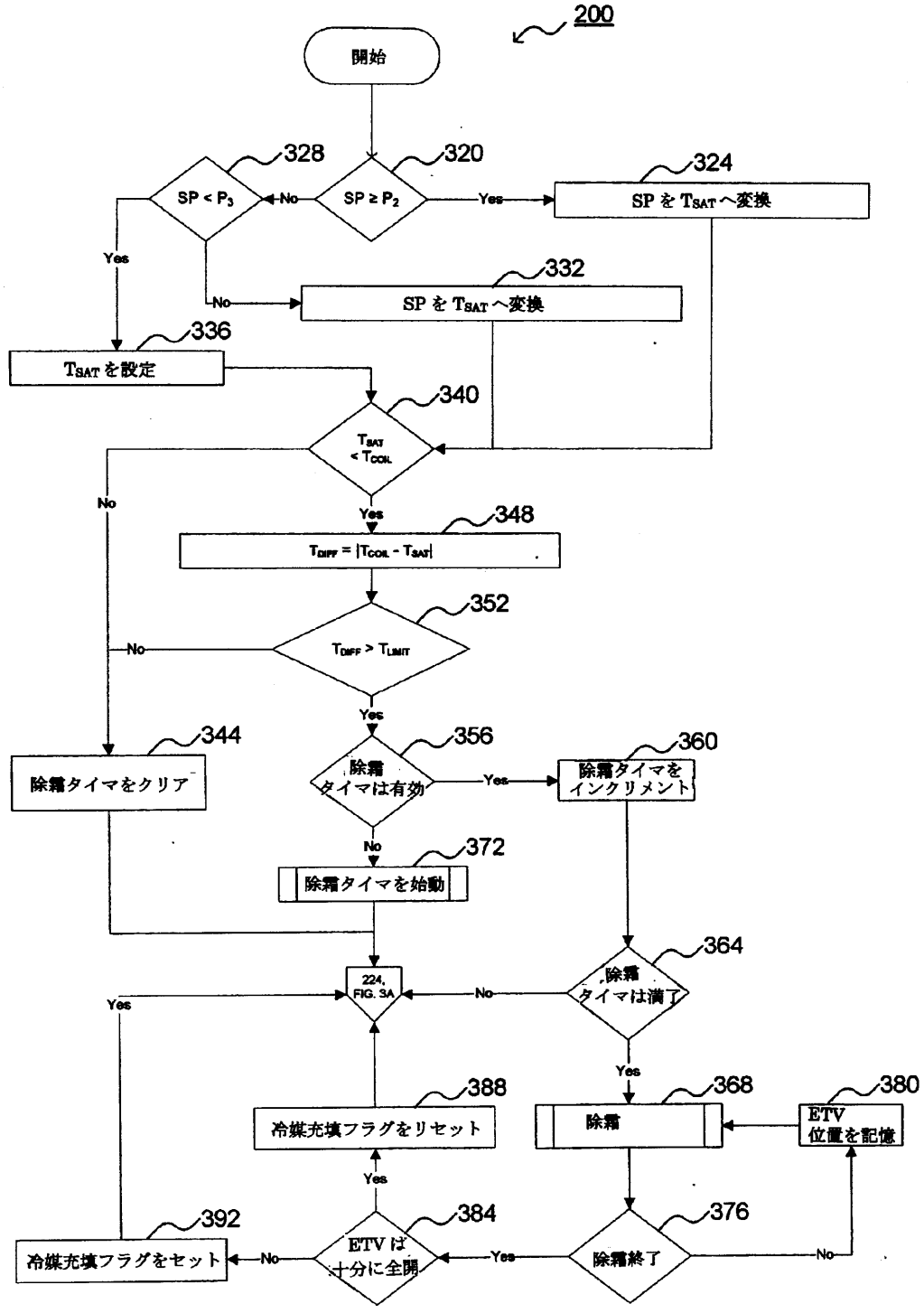

【誤訳訂正４】
【訂正対象書類名】図面
【訂正対象項目名】図３Ｄ
【訂正方法】変更
【訂正の内容】

【図３Ｄ】

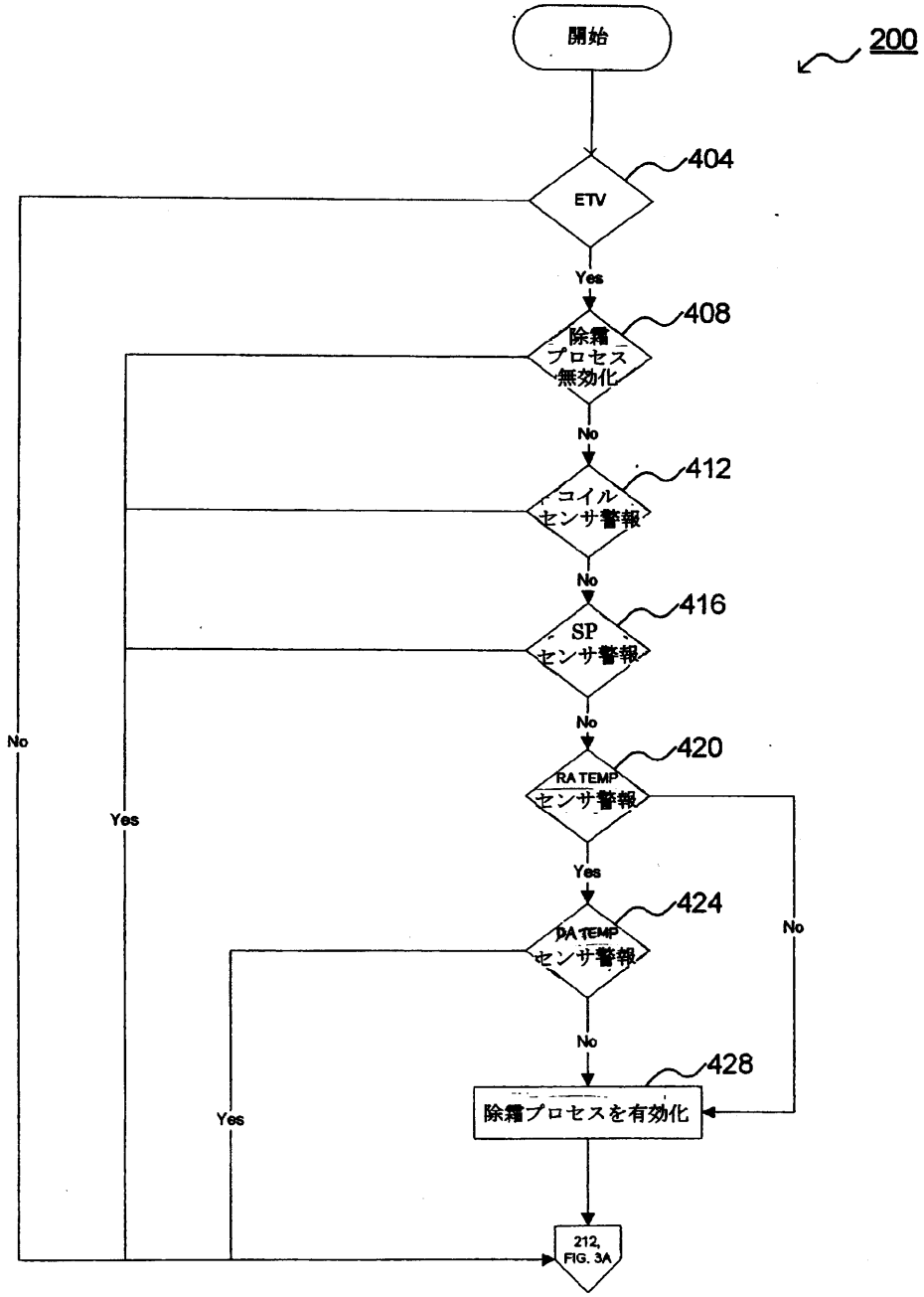
開始
200
404
ETV
Yes
408
除霜プロセス無効化
No
412
コイルセンサ警報
No
416
SPセンサ警報
No
420
RA TEMPセンサ警報
Yes
424
DA TEMPセンサ警報
No
428
除霜プロセスを有効化
No
Yes
Yes
212, FIG. 3A