(19)中华人民共和国国家知识产权局

(12)实用新型专利

(10)授权公告号 CN 213757775 U
(45)授权公告日 2021.07.23

(21)申请号 202021881496.5

(22)申请日 2020.09.01

(73)专利权人 即时品牌公司
地址 加拿大安大略省渥太华三月路390号128单元

(72)发明人 韩育德 王继伟 秦毅

(74)专利代理机构 北京博思佳知识产权代理有限公司 11415
代理人 林祥

(51)Int.Cl.
A47J 31/06(2006.01)
A47J 31/40(2006.01)
A47J 31/44(2006.01)

权利要求书1页 说明书5页 附图6页

(54)实用新型名称

过滤纸杯及咖啡机

(57)摘要

本申请实施方式提供一种过滤纸杯及咖啡机。一种过滤纸杯，包括杯主体以及设置于杯主体的提拉件。所述杯主体包括环形的侧壁。所述提拉件固定于所述侧壁，以便于提起所述过滤纸杯，方便取出过滤纸杯。

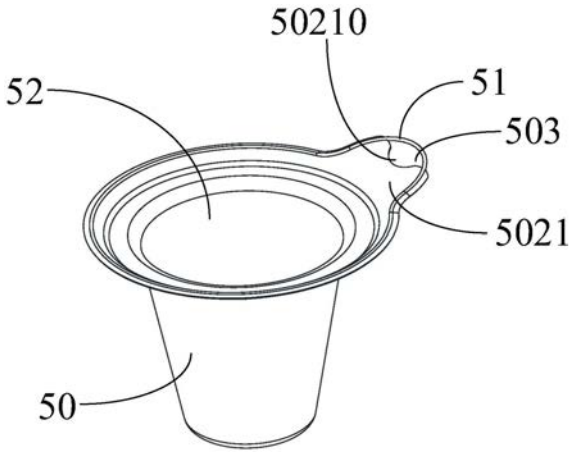

CN 213757775 U

1.一种过滤纸杯,其特征在于,包括杯主体(50)以及设置于杯主体(50)的提拉件(51),所述杯主体(50)包括环形的侧壁(502),所述提拉件(51)固定于所述侧壁(502),以便于提起所述过滤纸杯。

2.根据权利要求1所述的过滤纸杯,其特征在于,所述提拉件(51)与所述侧壁(502)围成开口部(503),以便于提拉所述提拉件(51)。

3.根据权利要求2所述的过滤纸杯,其特征在于,所述侧壁(502)包括基部(5020)以及自基部(5020)向一侧延伸的凸耳(5021),所述提拉件(51)与所述凸耳(5021)围成所述开口部(503)。

4.根据权利要求3所述的过滤纸杯,其特征在于,所述凸耳(5021)设有内凹的缺口部(50210),所述开口部(503)包括所述缺口部(50210)。

5.根据权利要求3所述的过滤纸杯,其特征在于,所述侧壁(502)包括自基部(5020)延伸的连接部(5022),所述连接部(5022)自所述基部(5020)倾斜向上延伸,所述凸耳(5021)连接于所述连接部(5022)。

6.根据权利要求5所述的过滤纸杯,其特征在于,所述开口部(503)的宽度小于等于200mm,所述开口部(503)的面积大于等于1cm^2小于等于100cm^2,所述过滤纸杯的高度大于等于20mm小于等于100mm,所述过滤纸杯包括杯口(52),所述杯口(52)的直径大于等于20mm小于等于100mm,所述连接部(5022)包括自基部(5020)向外侧延伸的第一连接部(50220),所述第一连接部(50220)的宽度大于等于5mm小于等于30mm。

7.根据权利要求1至6中任一项所述的过滤纸杯,其特征在于,所述提拉件(51)包括绳索,所述绳索可热压或胶粘至所述杯主体(50)。

8.一种咖啡机,其特征在于,包括主机(1)、酿造装置(2)以及如权利要求1至7中任一项所述的过滤纸杯,所述过滤纸杯组装于所述酿造装置(2)。

9.根据权利要求8所述的咖啡机,其特征在于,所述主机(1)包括抵持部(10),所述酿造装置(2)包括收纳装置(21)以及可动地组装于所述收纳装置(21)的上盖(22),所述收纳装置(21)设有容纳腔(210),所述过滤纸杯组装入所述容纳腔(210),所述上盖(22)位于容纳腔(210)的上方,所述酿造装置(2)可移动使上盖(22)在关闭状态与打开状态之间切换,当将所述酿造装置(2)移动至靠近主机(1)位置时,所述抵持部(10)与上盖(22)抵持使所述上盖(22)切换成关闭状态,当将所述酿造装置(2)向前移动至离开主机(1)位置时,所述上盖(22)脱离抵持部(10),所述上盖(22)自动切换成打开状态,可取放过滤纸杯。

10.根据权利要求9所述的咖啡机,其特征在于,所述上盖(22)包括压接部(221),所述压接部(221)向下凸出,所述收纳装置(21)设有凹陷(214),所述上盖(22)关闭时,所述压接部(221)压接所述过滤纸杯,使过滤纸杯的一部分向所述凹陷(214)内变形,使得所述提拉件(51)翘起。

过滤纸杯及咖啡机

技术领域

[0001] 本申请涉及一种过滤纸杯及咖啡机。

背景技术

[0002] 相关的滴漏咖啡机使用时，将水倒入咖啡粉上，热水渗入咖啡粉并吸收了它的颜色与口味，后经过滤器过滤后，咖啡倒入咖啡杯内。操作简单方便，深受广大消费者的喜欢。相关的滴漏式咖啡机，在酿造咖啡时，要把过滤纸杯放入酿造装置围成的空间内，再把咖啡粉放入过滤纸杯。由于空间的限制，过滤纸杯不方便取出。

实用新型内容

[0003] 本申请提供一种过滤纸杯及咖啡机，所述过滤纸杯方便取出。

[0004] 本申请提供一种过滤纸杯，其包括杯主体以及设置于杯主体的提拉件，所述杯主体包括环形的侧壁，所述提拉件固定于所述侧壁，以便于提起所述过滤纸杯。

[0005] 在一些实施方式中，上述技术方案的过滤纸杯包括提拉件，以便于提起过滤纸杯，方便取出过滤纸杯；同时，提拉所述提拉件，可防止污染手指。

[0006] 进一步地，所述提拉件与所述侧壁围成开口部，以便于提拉所述提拉件。

[0007] 在一些实施方式中，上述技术方案的提拉件与所述侧壁围成开口部，给手指留有空间，以便于提起所述提拉件，以方便取出过滤纸杯。

[0008] 进一步地，所述侧壁包括基部以及自基部向一侧延伸的凸耳，所述提拉件与所述凸耳围成所述开口部。

[0009] 在一些实施方式中，上述技术方案的侧壁包括基部以及自基部向一侧延伸的凸耳，所述提拉件与所述凸耳围成所述开口部，所述凸耳可方便手指捏取，有利于过滤纸杯的拿取。

[0010] 进一步地，所述凸耳设有内凹的缺口部，所述开口部包括所述缺口部。

[0011] 在一些实施方式中，上述技术方案的凸耳设有内凹的缺口部，所述开口部包括所述缺口部，所述缺口部给手指留有空间，便于提起所述提拉件。

[0012] 进一步地，所述侧壁包括自基部延伸的连接部，所述连接部自所述基部倾斜向上延伸，所述凸耳连接于所述连接部。

[0013] 在一些实施方式中，上述技术方案的连接部自所述基部倾斜向上延伸，所述凸耳连接于所述连接部，连接部的设置使得过滤纸杯可以被咖啡机的酿造装置较好的支撑，同时，可防止过滤纸杯内的咖啡粉溢出。

[0014] 进一步地，所述开口部的宽度小于等于200mm，所述开口部的面积大于等于1cm^{2}小于等于100cm^2，所述过滤纸杯的高度大于等于20mm小于等于100mm，所述过滤纸杯包括杯口，所述杯口的直径大于等于20mm小于等于100mm，所述连接部包括自基部向外侧延伸的第一连接部，所述第一连接部的宽度大于等于5mm小于等于30mm。

[0015] 在一些实施方式中，上述技术方案的开口部的宽度小于等于200mm，有利于手指提

拉所述提拉件。

[0016] 进一步地，所述提拉件包括绳索，所述绳索可热压或胶粘至所述杯主体。

[0017] 在一些实施方式中，上述技术方案的提拉件包括绳索，所述绳索可热压或胶粘至所述杯主体，结构简单，节省了成本。

[0018] 本申请实施方式还提供一种咖啡机，包括主机、酿造装置以及上述的过滤纸杯，所述过滤纸杯组装于所述酿造装置。

[0019] 进一步地，所述主机包括抵持部，所述酿造装置包括收纳装置以及可动地组装于所述收纳装置的上盖，所述收纳装置设有容纳腔，所述过滤纸杯组装入所述容纳腔，所述上盖位于容纳腔的上方，所述酿造装置可移动使上盖在关闭状态与打开状态之间切换，当将所述酿造装置移动至靠近主机位置时，所述抵持部与上盖抵持使所述上盖切换成关闭状态，当将所述酿造装置向前移动至离开主机位置时，所述上盖脱离抵持部，所述上盖自动切换成打开状态，可取放过滤纸杯。

[0020] 在一些实施方式中，上述技术方案的酿造装置可移动使上盖在关闭状态与打开状态之间切换，当将所述酿造装置移动至靠近主机位置时，所述抵持部与上盖抵持使所述上盖切换成关闭状态，当将所述酿造装置向前移动至离开主机位置时，所述上盖脱离抵持部，所述上盖自动切换成打开状态，可取放过滤纸杯，无需手动操作，方便取放过滤纸杯。

[0021] 进一步地，所述上盖包括压接部，所述压接部向下凸出，所述收纳装置设有凹陷，所述上盖关闭时，所述压接部压接所述过滤纸杯，使其部分向所述凹陷内变形，使得所述提拉件翘起。

[0022] 在一些实施方式中，上述技术方案的上盖包括压接部，所述压接部向下凸出，所述收纳装置设有凹陷，所述上盖关闭时，所述压接部压接所述过滤纸杯，使过滤纸杯的一部分向所述凹陷内变形，使得所述提拉件翘起，以便于提起提拉件。

附图说明

[0023] 图1是本申请实施方式的咖啡机的立体图，其中，所述上盖处于关闭状态。

[0024] 图2是图1所示的咖啡机的俯视图。

[0025] 图3是图2所述的咖啡机沿线A-A的剖面示意图。

[0026] 图4是图3所示的剖面示意图的画圈部分的放大图。

[0027] 图5是申请实施方式的咖啡机的立体图，其中，所述上盖处于打开状态。

[0028] 图6是图5所示的咖啡机的俯视图。

[0029] 图7是图6所述的咖啡机沿线B-B的剖面示意图。

[0030] 图8是图7所示的剖面示意图的画圈部分的放大图。

[0031] 图9是本申请实施方式的过滤纸杯的示意图。

[0032] 图10是图9所示的过滤纸杯的俯视图。

[0033] 图11是图10所示的过滤纸杯沿线C-C的剖面示意图。

具体实施方式

[0034] 这里将详细地对示例性实施方式进行说明，其示例表示在附图中。下面的描述涉及附图时，除非另有表示，不同附图中的相同数字表示相同或相似的要素。以下示例性实施

方式中所描述的实施方式并不代表与本申请相一致的所有实施方式。相反，它们仅是与如所附权利要求书中所详述的、本申请的一些方面相一致的装置的例子。

[0035] 在本申请使用的术语是仅仅出于描述特定实施方式的目的，而非旨在限制本申请。除非另作定义，本申请使用的技术术语或者科学术语应当为本申请所属领域内具有一般技能的人士所理解的通常意义。本申请说明书以及权利要求书中使用的“第一”“第二”以及类似的词语并不表示任何顺序、数量或者重要性，而只是用来区分不同的组成部分。同样，“一个”或者“一”等类似词语也不表示数量限制，而是表示存在至少一个。“多个”或者“若干”表示两个及两个以上。除非另行指出，“前部”、“后部”、“下部”和/或“上部”等类似词语只是为了便于说明，而并非限于一个位置或者一种空间定向。“包括”或者“包含”等类似词语意指出现在“包括”或者“包含”前面的元件或者物件涵盖出现在“包括”或者“包含”后面列举的元件或者物件及其等同，并不排除其他元件或者物件。“连接”或者“相连”等类似的词语并非限定于物理的或者机械的连接，而且可以包括电性的连接，不管是直接的还是间接的。在本申请说明书和所附权利要求书中所使用的单数形式的“一种”、“所述”和“该”也旨在包括多数形式，除非上下文清楚地表示其他含义。还应当理解，本文中使用的术语“和/或”是指并包含一个或多个相关联的列出项目的任何或所有可能组合。

[0036] 参见图1至图8所示，本申请实施方式的咖啡机包括主机1、酿造装置2、导轨3、支架4与过滤纸杯5。所述导轨3连接于所述主机1。所述支架4通过所述导轨3可前后滑动的固定于所述主机1。所述支架4向前滑动至所述离开主机1位置或者向后滑动至所述靠近主机1位置。所述支架4包括通孔40。所述酿造装置2部分收容于所述通孔40，使得所述支架4可支撑所述酿造装置2。所述支架4沿所述导轨3移动，以带动所述酿造装置2移动。

[0037] 所述酿造装置2包括收纳装置21以及可动地组装于所述收纳装置21的上盖22。所述收纳装置21设有容纳腔210。所述过滤纸杯5放入所述容纳腔210。所述过滤纸杯5内放入咖啡粉。所述上盖22位于容纳腔210的上方，所述上盖22设有进水口220。所述主机1设有出水口101。当需要酿造咖啡时，把所述酿造装置2向靠近所述主机1方向推动，使得所述出水口101位于所述进水口220的上方。从所述主机1的出水口101流出的水，注入所述上盖22的进水口220，并进入所述容纳腔210，以酿造咖啡。当需要放入咖啡粉或者取出咖啡渣时，拉出所述酿造装置2，即可放入咖啡粉或者取出咖啡渣。

[0038] 所述收纳装置21设有位于容纳腔210内侧的纵向的凸筋215，用以支撑放入容纳腔210内的过滤纸杯5。当所述上盖22处于打开状态时，可以方便将过滤纸杯5放入容纳腔210内。所述收纳装置21还可以设置滤网代替过滤纸杯5，当所述上盖22处于打开状态时，可直接倒入咖啡粉，省略了放入过滤纸杯5的步骤，操作更加的便利；同时，省略了过滤纸杯5，节省了成本。

[0039] 所述酿造装置2被推进或者拉出时，可使上盖22在关闭状态与打开状态之间切换。所述主机1包括抵持部10。当将所述酿造装置2移动至靠近主机1的位置时，所述抵持部10与上盖22抵持使所述上盖22切换成关闭状态。此时，出水口101位于所述进水口220的上方，可酿造咖啡。当将所述酿造装置2向前移动至离开主机1的位置时，所述上盖22脱离抵持部10，所述上盖22自动切换成打开状态。此时，可放入咖啡粉或者取出咖啡渣。拉出所述酿造装置2，所述上盖22可自动打开，推进所述酿造装置2时，所述上盖22自动关闭，无需手动操作，使用更加的便利。

[0040] 所述收纳装置21包括围成所述容纳腔210的基部211、自基部211延伸的环形的挡边213以及自所述挡边213延伸的手持部212。所述挡边213的设置防止水过多而溢出。所述手持部212的设置，便于推拉所述酿造装置2。

[0041] 所述酿造装置2包括转轴23与弹性装置24。所述转轴23组装于所述收纳装置21以及所述上盖22，以把所述上盖22限位于所述收纳装置21。所述上盖22处于关闭状态时，挤压所述弹性装置24。当所述上盖22脱离所述主机1的抵持部10时，所述弹性装置24的弹性压缩力可顶开所述上盖22。

[0042] 在图示实施方式中，所述弹性装置24包括扭簧，所述扭簧的一端与所述上盖22抵持，另一端与所述收纳装置21抵持，使所述上盖22相对收纳装置21产生打开的作用力。

[0043] 所述主机1包括位于抵持部10一侧的第一倾斜部11。所述上盖22处于打开状态时，所述第一倾斜部11与所述上盖22抵持，以限制所述上盖22保持于打开的角度。所述主机1还包括连接所述第一倾斜部11与所述抵持部10的第二倾斜部12。所述第二倾斜部12位于第一倾斜部11的下方，引导上盖22移动至抵持部10的下方。所述第一倾斜部11与水平方向之间的夹角为锐角，防止所述上盖22打开的角度过大，导致上盖22被阻挡致使酿造装置2无法推动的情形发生。所述第二倾斜部12呈弧形或者所述第二倾斜部12也可呈直线型，第二倾斜部12与水平方向之间的夹角为锐角。

[0044] 参见图9至图11所示，所述过滤纸杯5包括杯主体50以及设置于杯主体50的提拉件51。所述杯主体50包括底壁501以及自底壁501延伸的环形的侧壁502。所述过滤纸杯5的高度H大于等于20mm小于等于100mm，优选地，所述过滤纸杯5的高度大于等于40mm小于等于80mm，可以盛放较多的咖啡粉。所述过滤纸杯5包括杯口52，所述杯口52的直径大于等于20mm小于等于100mm，优选地，所述杯口52的直径大于等于30mm小于等于60mm，可以方便放入咖啡粉。

[0045] 所述侧壁502包括基部5020以及自基部5020向一侧延伸的连接部5022以及自连接部5022延伸的凸耳5021。当所述过滤纸杯5组装于所述咖啡机的酿造装置2时，所述连接部5022支撑在收纳装置21的挡边213上，过滤纸杯5被很好地支撑，同时，所述连接部5022可防止咖啡粉溢出。

[0046] 所述凸耳5021自所述连接部5022倾斜向上延伸，以便于手指捏取，方便取出过滤纸杯5。所述连接部5022包括自基部5020延伸的第一连接部50220以及自第一连接部50220延伸的第二连接部50221。所述凸耳5021连接于所述第二连接部50221。所述第一连接部50220自所述基部5020向外侧沿水平方向延伸。所述第二连接部50221自所述第一连接部50220先倾斜向上延伸再向外延伸。

[0047] 所述第一连接部50220的宽度W1大于等于5mm小于等于30mm，优选地，第一连接部50220的宽度W1大于等于5mm小于等于10mm，过滤纸杯5放入收纳装置21内时，可以被较好地支撑，防止咖啡粉溅出。所述侧壁502也可取消所述连接部5022，所述凸耳5021自所述基部5020延伸形成；或者，所述取消所述第二连接部50221，所述凸耳5021自所述第一连接部50220延伸形成。

[0048] 所述提拉件51包括绳索，所述绳索可热压或胶粘至所述杯主体50的侧壁502，结构简单，节省了成本。所述提拉件51与所述凸耳5021围成开口部503，以便于提起所述提拉件51，以方便取出过滤纸杯5；同时，可防止污染手指，提升用户使用体验。所述凸耳5021设有

内凹的缺口部50210，所述开口部503包括所述缺口部50210。所述缺口部50210给手指留有空间，便于提起所述提拉件51。所述开口部503的宽度W2小于等于200mm。所述开口部503的面积大于等于1cm^2小于等于100cm^2。

[0049] 结合图4与图5所示，所述上盖22包括压接部221，所述压接部221向下凸出。所述收纳装置21的挡边213设有凹陷214。当所述上盖22关闭时，所述压接部221压接所述过滤纸杯5的连接部5022，所述连接部5022向所述凹陷214内变形，使得所述过滤纸杯5的凸耳5021以及提拉件51翘起，当所述上盖22打开时，以便于提起所述提拉件51，以便于取出所述过滤纸杯5。

[0050] 本申请实施方式的过滤纸杯5，包括杯主体50以及设置于杯主体50的提拉件51，所述杯主体50包括环形的侧壁502，所述提拉件51固定于所述侧壁502，以便于提起所述过滤纸杯5，方便取出过滤纸杯5；同时，提拉所述提拉件51，可防止污染手指。

[0051] 以上所述仅是本申请的较佳实施方式而已，并非对本申请做任何形式上的限制，虽然本申请已以较佳实施方式揭露如上，然而并非用以限定本申请，任何熟悉本专业的技术人员，在不脱离本申请技术方案的范围内，当可利用上述揭示的技术内容做出些许更动或修饰为等同变化的等效实施方式，但凡是未脱离本申请技术方案的内容，依据本申请的技术实质对以上实施方式所作的任何简单修改、等同变化与修饰，均仍属于本申请技术方案的范围内。

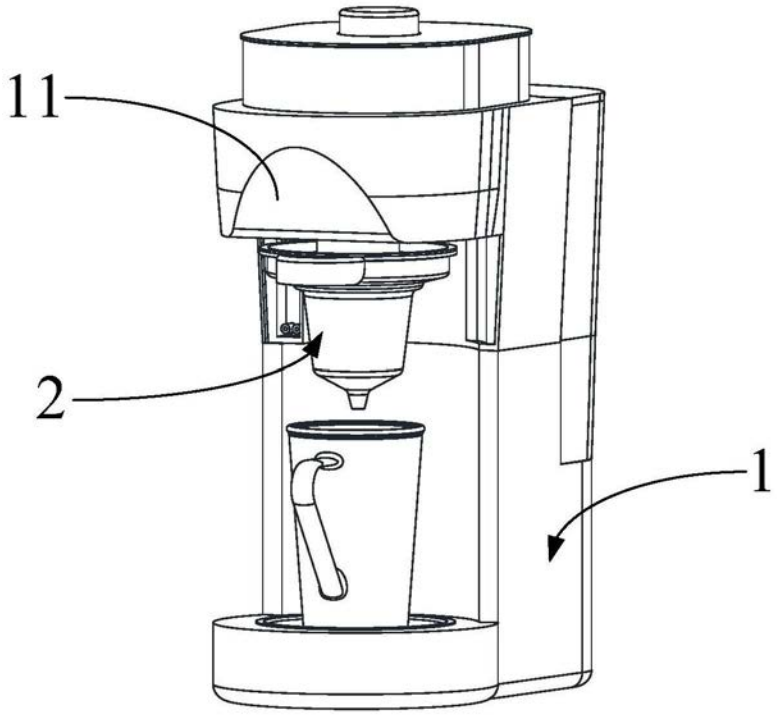

图1

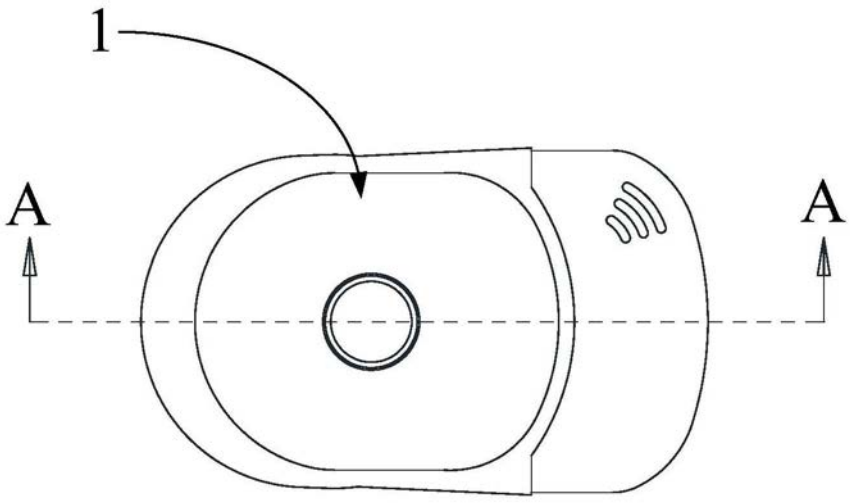

图2

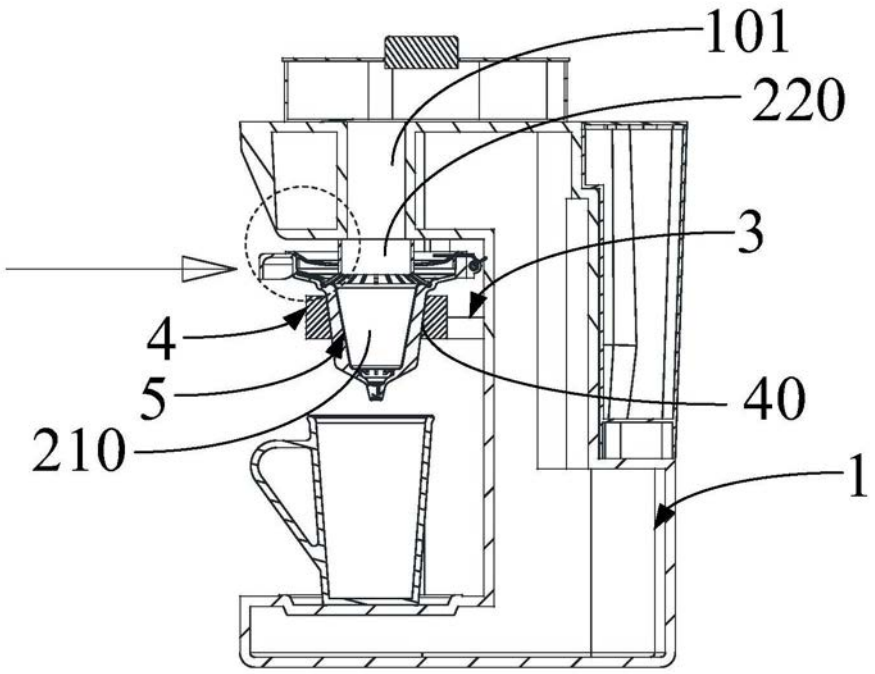

图3

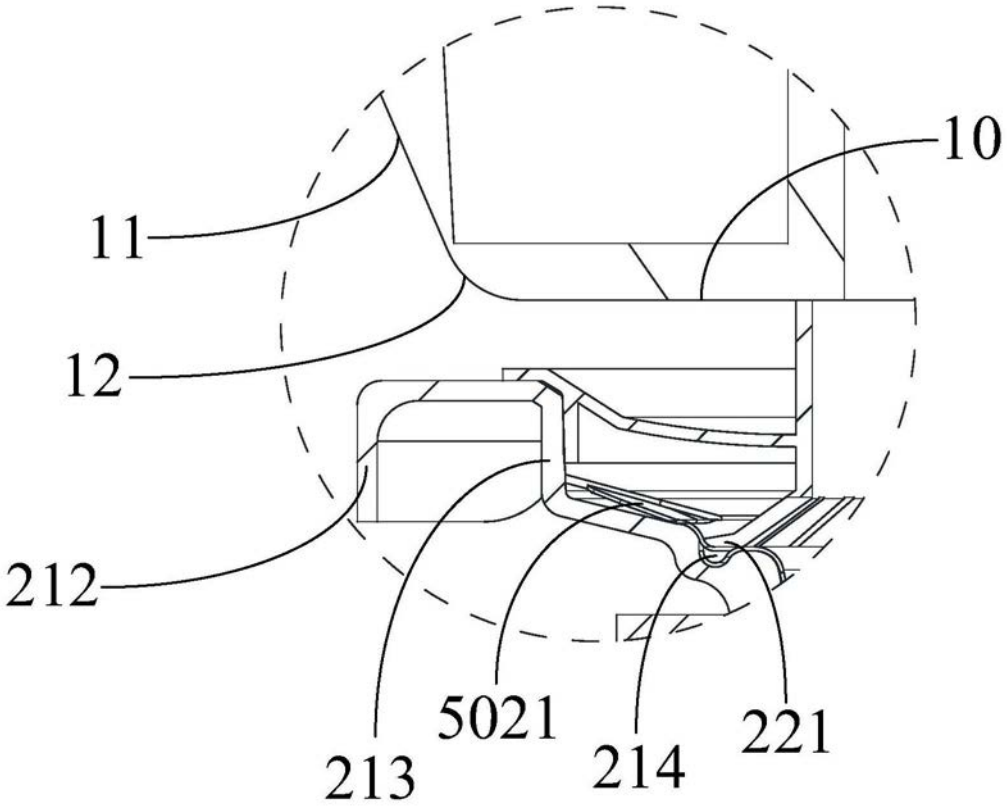

图4

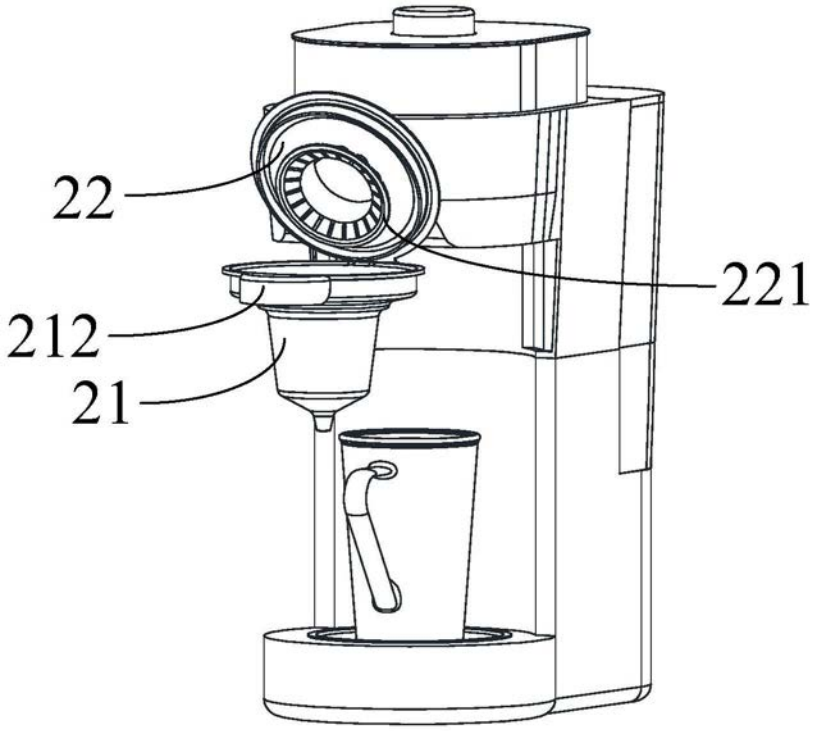

图5

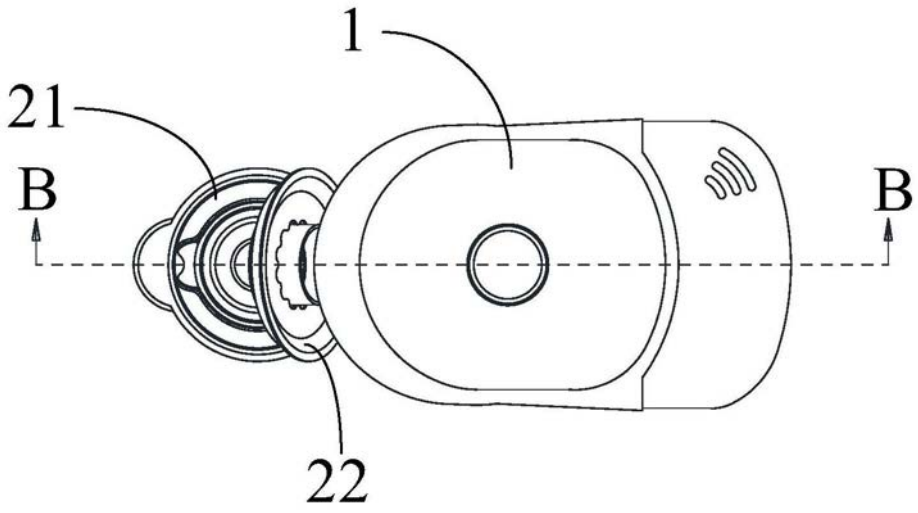

图6

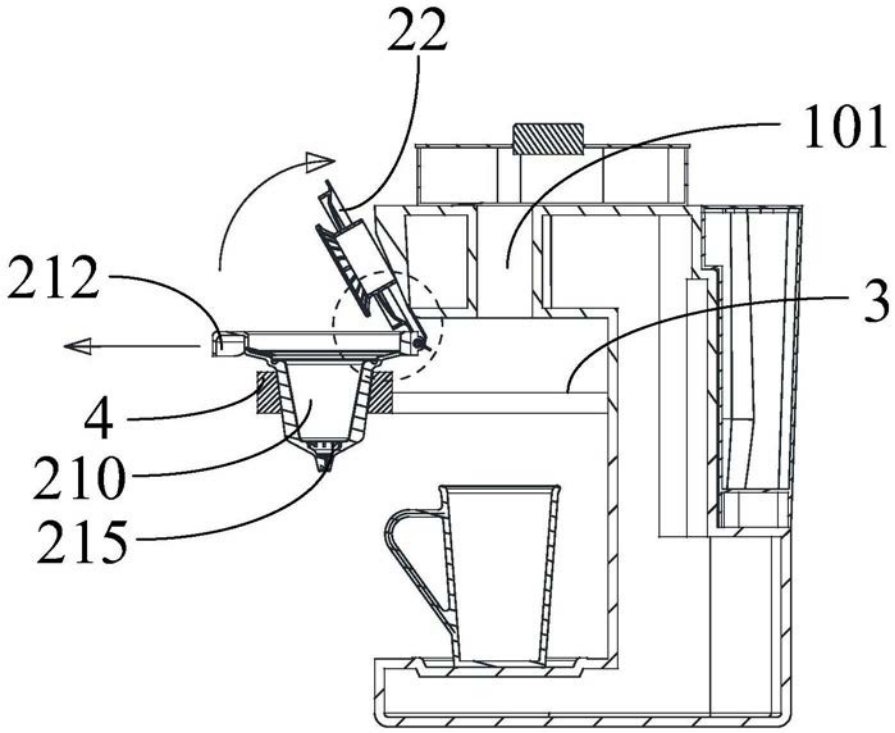

图7

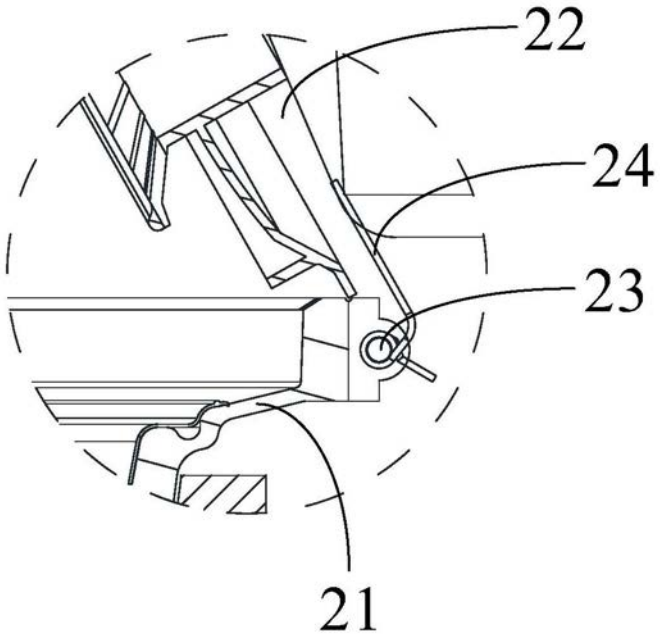

图8

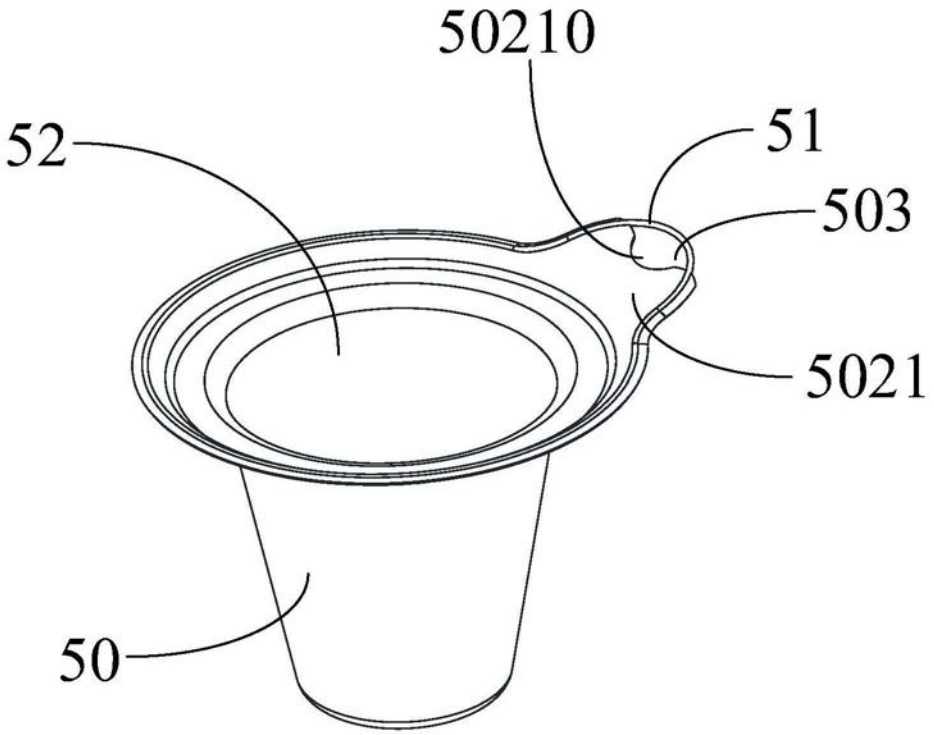

图9

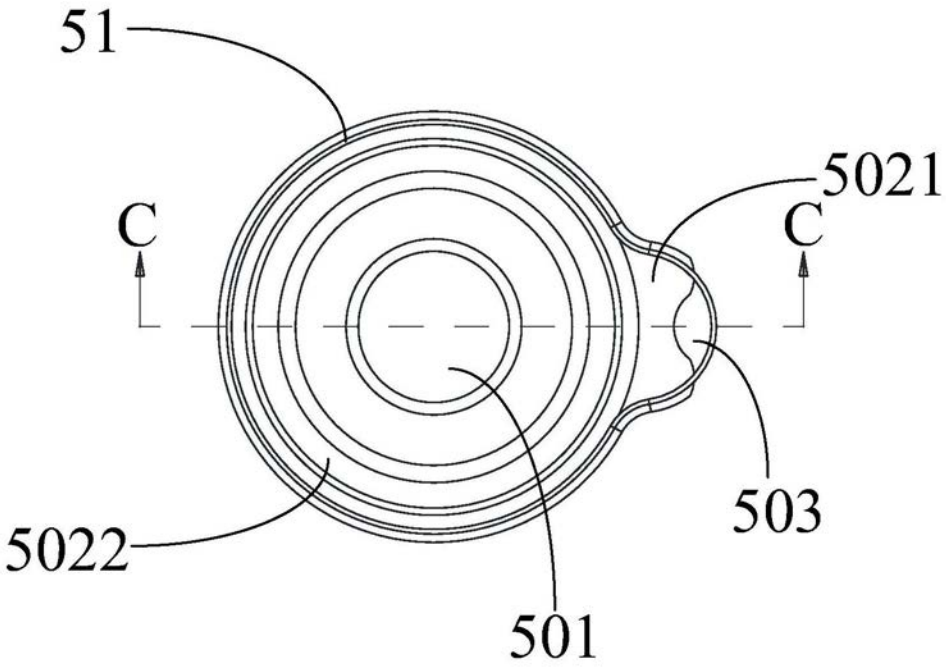

图10

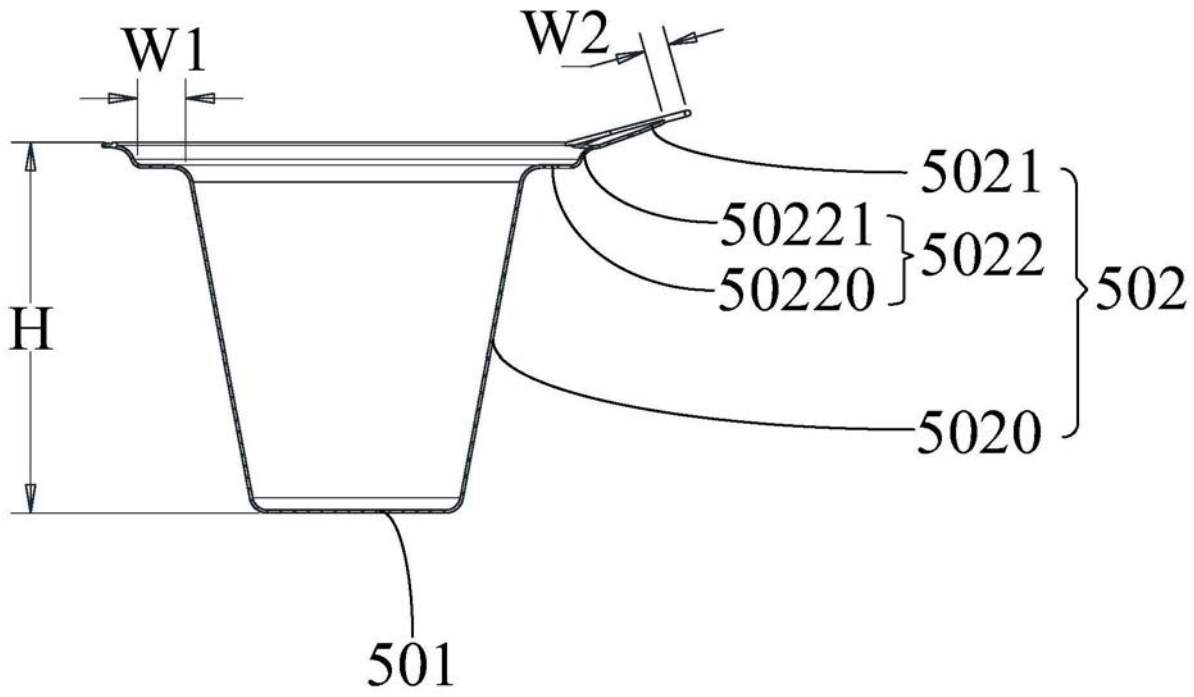

图11