(19)中华人民共和国国家知识产权局

(12)实用新型专利

(10)授权公告号 CN 207012324 U
(45)授权公告日 2018.02.16

(21)申请号 201720025448.8

(22)申请日 2017.01.10

(73)专利权人 厦门蒙发利电子有限公司
地址 361199 福建省厦门市同安工业集中区思明园62--63、65-66号
专利权人 厦门蒙发利科技(集团)股份有限公司

(72)发明人 陈加福 朱国光
其他发明人请求不公开姓名

(51)Int.Cl.
A61H 1/00(2006.01)
A61H 15/00(2006.01)
A61H 39/04(2006.01)

权利要求书1页 说明书3页 附图5页

(54)实用新型名称

一种按摩椅

(57)摘要

本实用新型涉及一种按摩椅，包括座架、下肢架、翻转驱动机构、摆杆和连杆，下肢架包含铰接于座架前端的固定架和可相对固定架滑动的活动架，摆杆铰接于固定架，翻转驱动机构连接摆杆并可驱动摆杆绕其在固定架上的铰接轴线偏摆；活动架上具有滑槽，连杆的一端铰接于摆杆，连杆的另一端滑接于滑槽，摆杆偏摆时可带动连杆滑动至滑槽的槽壁以推动活动架相对固定架滑动。本实用新型通过在活动架上设置滑槽，使活动架的滑动滞后于下肢架的翻转，进而使得下肢架相对座架的初始倾斜角度可进行多样化的选择。

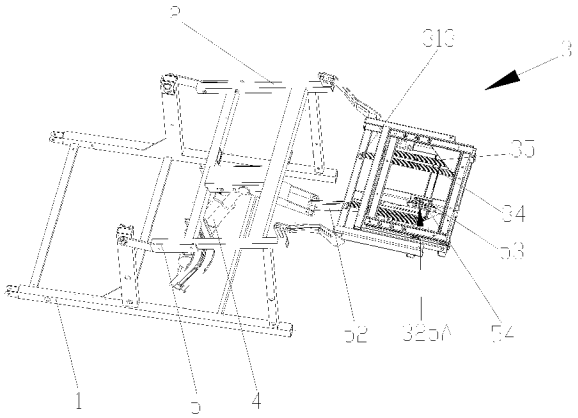

CN 207012324 U

1.一种按摩椅，包括座架(2)、下肢架(3)、翻转驱动机构、摆杆(52)和连杆(53)，所述下肢架包含铰接于座架(2)前端的固定架(31)和可相对固定架(31)滑动的活动架，所述摆杆(52)铰接于固定架(31)，所述翻转驱动机构连接摆杆(52)并可驱动摆杆(52)绕其在固定架(31)上的铰接轴线偏摆；其特征在于，活动架上具有滑槽(325A)，所述连杆(53)的一端铰接于摆杆(52)，所述连杆(53)的另一端滑接于所述滑槽(325A)，所述摆杆(52)偏摆时可带动连杆(53)滑动至滑槽(325A)的槽壁以推动所述活动架相对固定架(31)滑动。

2.根据权利要求1所述的按摩椅，其特征在于，所述活动架包含小腿按摩架(32)和足部按摩架(33)，所述小腿按摩架(32)可相对固定架(31)滑动且两者之间连接有第一弹性件(34)，所述足部按摩架(33)可相对小腿按摩架(32)滑动且两者之间连接有第二弹性件(35)。

3.根据权利要求2所述的按摩椅，其特征在于，所述第一弹性件(34)和所述第二弹性件(35)为拉簧。

4.根据权利要求2所述的按摩椅，其特征在于，所述小腿按摩架上配置有第一滚轮组(321)和第二滚轮组(322)，所述固定架(31)上对应设置有第一滑轨(311)，所述足部按摩架(33)对应设置有第二滑轨(331)，第一滚轮组(321)滑动配置于第一滑轨(311)，第二滚轮组(322)滑动配置于第二滑轨(331)。

5.根据权利要求1所述的按摩椅，其特征在于，所述翻转驱动机构包含配置于座架(2)下方的电动推杆(4)和传动杆组件(51)，所述电动推杆(4)的活动杆向上且通过传动杆组件(51)连接所述摆杆(52)。

6.根据权利要求5所述的按摩椅，其特征在于，所述传动杆组件(51)具有铰接于座架(2)下方的第一铰接端、铰接于摆杆(52)的第二铰接端和与所述电动推杆的活动杆铰接的第三铰接端，所述第三铰接端位于第一铰接端和第二铰接端之间。

7.根据权利要求5所述的按摩椅，其特征在于，所述座架(2)的下部延伸有用于铰接所述电动推杆的驱动端的连接架。

8.根据权利要求2所述的按摩椅，其特征在于：所述小腿按摩架上安装有小腿按摩装置，所述足部按摩架包括放置使用者足部的搁置部，该搁置部上设有足部按摩装置。

9.根据权利要求2所述的按摩椅，其特征在于，所述滑槽的槽向与小腿按摩架相对固定架滑动的方向平行。

10.根据权利要求1所述的按摩椅，其特征在于，所述连杆(53)的另一端通过滑块(54)滑接于所述滑槽(325A)。

一种按摩椅

技术领域

[0001] 本实用新型涉及按摩设备，具体地，涉及一种按摩椅。

背景技术

[0002] 专利申请CN201520881381.9公开了一种方便调节腿长的按摩椅，该按摩椅的下肢架向上翻转时，连杆带动活动架相对固定架滑出。在该方案中，为避免下肢架向上翻转时活动架滑动伸长挤压地面造成损坏，要求下肢架处于初始状态时相对座架的倾斜角度为钝角，较佳地，倾斜角度需大于95度。相对于下肢架可至少部分收纳于座架下方的配置方式，下肢架初始倾斜角度受限使得按摩椅未使用时下肢架仍需保持外露进而占用较大的空间。有鉴于此，特提出本实用新型。

实用新型内容

[0003] 本实用新型所要解决的技术问题是现有的可伸缩的下肢架的初始倾斜角度受限的问题。

[0004] 为解决上述技术问题，本实用新型提供一种按摩椅，包括座架、下肢架、翻转驱动机构、摆杆和连杆，所述下肢架包含铰接于座架前端的固定架和可相对固定架滑动的活动架，所述摆杆铰接于固定架，所述翻转驱动机构连接摆杆并可驱动摆杆绕其在固定架上的铰接轴线偏摆；活动架上具有滑槽，所述连杆的一端铰接于摆杆，所述连杆的另一端滑接于所述滑槽，所述摆杆偏摆时可带动连杆滑动至滑槽的槽壁以推动所述活动架相对固定架滑动。

[0005] 本实用新型还可以通过以下方式进一步优化。

[0006] 在一实施例中，所述活动架包含小腿按摩架和足部按摩架，所述小腿按摩架可相对固定架滑动且两者之间连接有第一弹性件，所述足部按摩架可相对小腿按摩架滑动且两者之间连接有第二弹性件。

[0007] 在一实施例中，所述第一弹性件和所述第二弹性件为拉簧。

[0008] 在一实施例中，所述小腿按摩架上配置有第一滚轮组和第二滚轮组，所述固定架上对应设置有第一滑轨，所述足部按摩架对应设置有第二滑轨，第一滚轮组滑动配置于第一滑轨，第二滚轮组滑动配置于第二滑轨。

[0009] 在一实施例中，所述翻转驱动机构包含配置于座架下方的电动推杆和传动杆组件，所述电动推杆的活动杆向上且通过传动杆组件连接所述摆杆。

[0010] 在一实施例中，所述传动杆组件具有铰接于座架下方的第一铰接端、铰接于摆杆的第二铰接端和与所述电动推杆的活动杆铰接的第三铰接端，所述第三铰接端位于第一铰接端和第二铰接端之间。

[0011] 在一实施例中，所述座架的下部延伸有用于铰接所述电动推杆的驱动端的连接架。

[0012] 在一实施例中，所述小腿按摩架上安装有小腿按摩装置，所述足部按摩架包括放

置使用者足部的搁置部，该搁置部上设有足部按摩装置。

[0013] 在一实施例中，所述滑槽的槽向与小腿按摩架相对固定架滑动的方向平行。

[0014] 在一实施例中，所述连杆的另一端通过滑块滑接于所述滑槽。

[0015] 通过采用上述技术方案，本实用新型可取得以下技术效果：

[0016] 1、本实用新型通过在活动架上设置滑槽，使得翻转驱动机构驱动下肢架向上翻转的过程中，连杆会先滑动一段空行程，进而再推动活动架相对固定架滑动。通过使活动架的滑动滞后于下肢架的翻转，使得下肢架相对座架的初始倾斜角度可进行多样化的选择，如下肢架初始状态可至少部分收纳于座架下方；

[0017] 2、本实用新型的活动架进一步包括小腿按摩架和可在该小腿按摩架上伸缩运动的足部按摩架，且小腿按摩架与足部按摩架之间连接有弹性件，使得本实用新型还可以适应不同腿长的用户，可以进一步提高用户进行小腿按摩的舒适度；

[0018] 3、本实用新型的固定架和小腿按摩架之间，以及小腿按摩架和足部按摩架之间优选采用滚轮（第一滚轮组、第二滚轮组 ）及滑轨（第一滑轨、第二滑轨）进行滑动配合，具有结构简单、动作灵活等特点。

附图说明

[0019] 图1绘示了本实用新型按摩椅的爆炸图；

[0020] 图2和图3绘示了本实用新型按摩椅不同视角的示意图；

[0021] 图4绘示了本实用新型电动推杆、传动杆组件、摆杆以及连杆的连接关系图；

[0022] 图5和图6绘示了本实用新型按摩椅下肢架的工作状态变化图。

具体实施方式

[0023] 以下结合附图及实施例对本实用新型作进一步详细说明；但本实用新型的按摩椅不局限于实施例。

[0024] 请参见图1至图4，本实用新型的按摩椅，包含底架1、座架2、下肢架3、电动推杆4和传动机构5。

[0025] 座架2通过底架1支撑于承载面上，且座架2的下方延伸有用于铰接电动推杆4的驱动端的连接架21。

[0026] 下肢架3包含固定架31和由小腿按摩架32和足部按摩架33组成的活动架，活动架整体可相对固定架31滑动。固定架31铰接于座架2的前端，小腿按摩架32可滑动地连接于固定架31，足部按摩架33可滑动地连接于小腿按摩架32。参考专利申请CN201520881381.9，小腿按摩架31上可安装有小腿按摩装置，足部按摩架32可包括放置使用者足部的搁置部，该搁置部上可设有足部按摩装置。

[0027] 在本实施例中，小腿按摩架32的外侧配置有第一滚轮组321、内侧配置有第二滚轮组322，固定架31上对应设置有第一滑轨311，足部按摩架33对应设置有第二滑轨331，第一滚轮组321滑动配置于第一滑轨311，第二滚轮组322滑动配置于第二滑轨331。

[0028] 在本实施例中，小腿按摩架32与固定架31之间连接有第一弹性件34，足部按摩架33和小腿按摩架32之间连接有第二弹性件35，具体而言，如图1所示，固定架31左侧配置有连接端313，小腿按摩架32左右两侧分配置有连接端323和连接端324，足部按摩架33右侧配

置有连接端332，第一弹性件34两端分别连接于连接端313和连接端324，第二弹性件35两端分别连接于连接端323和连接端332。第一弹性件34和第二弹性件35分别为两组，两者可都为拉簧。通过第一弹性件34和第二弹性件35的设计，可使小腿按摩架32和足部按摩架33滑动后自动恢复到初始位置。

[0029] 传动机构5包含有传动杆组件51、摆杆52和连杆53。如图4，传动杆组件51的左侧具有第一铰接端、中部具有第三铰接端、右侧具有第二铰接端。传动杆组件51通过第一铰接端铰接于座架2下方，传动组件的第三铰接端铰接于电动推杆4的活动杆，传动组件的第二铰接端铰接于摆杆52的左侧。摆杆52的中部521铰接于固定架31上，具体而言，固定架31上设置有带有容让孔的支杆312，摆杆52穿过支杆312上的容让孔且中部521铰接于支杆312上。摆杆52的右侧铰接于连杆53的左侧。小腿按摩架32中部的支杆325上开设有滑槽325A，滑槽325A的槽向与小腿按摩架32相对固定架31滑动的方向平行，连杆53的右侧通过滑块54滑接于滑槽325A。

[0030] 结合图3、图5，本实用新型按摩椅的工作方式如下：当需要抬起下肢按摩架时，翻转驱动机构的电动推杆的活动杆伸长，驱动下肢架向上翻转时，同时驱动摆杆52绕其在固定架31上的铰接轴线偏摆，摆杆52偏摆时带动连杆53滑动至滑槽325A的右侧的槽壁，进而连杆53右侧连接的滑块54可推动小腿按摩架32相对固定架31滑动。进一步地，结合图6，在下肢架抬起至一定角度后，可进一步推动足部按摩架33相对小腿按摩架32活动，以适应不同的用户腿部长度。同理，当需要收下下肢架时，电动推杆的活动杆收缩，摆杆带动连杆滑动至滑槽的左侧的槽臂，进而连杆右侧连接的滑块可推动小腿按摩架相对固定架滑动。

[0031] 在其它实施例中，所述弹性件也可以采用螺旋弹簧或其它具有弹性能力的装置。

[0032] 上述实施例仅用来进一步说明本实用新型的一种按摩椅，但本实用新型并不局限于实施例，凡是依据本实用新型的技术实质对以上实施例所作的任何简单 修改、等同变化与修饰，均落入本实用新型技术方案的保护范围内。

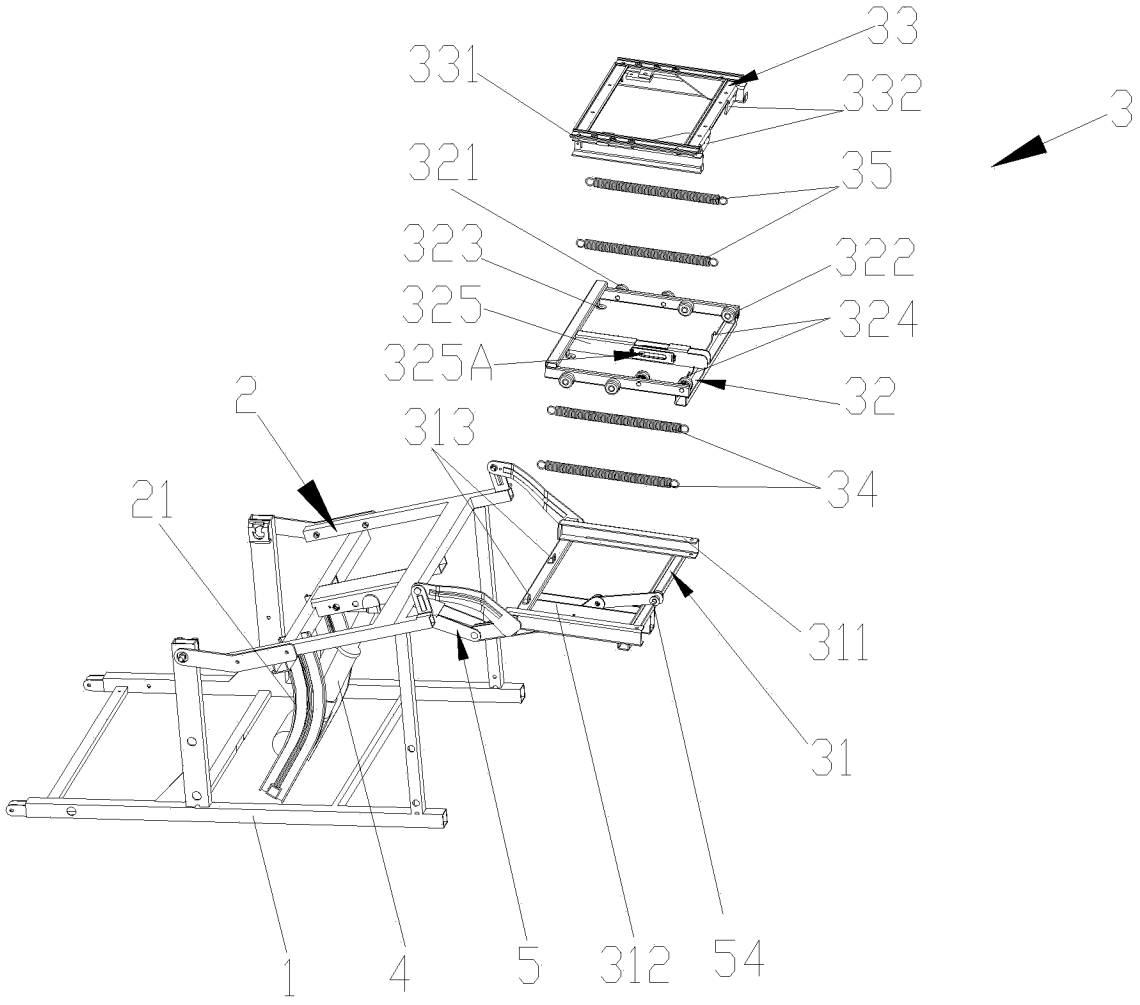
33
331
332
3
321
35
323
322
325
324
325A
32
2
313
34
21
311
31
1
4
5
312
54

图1

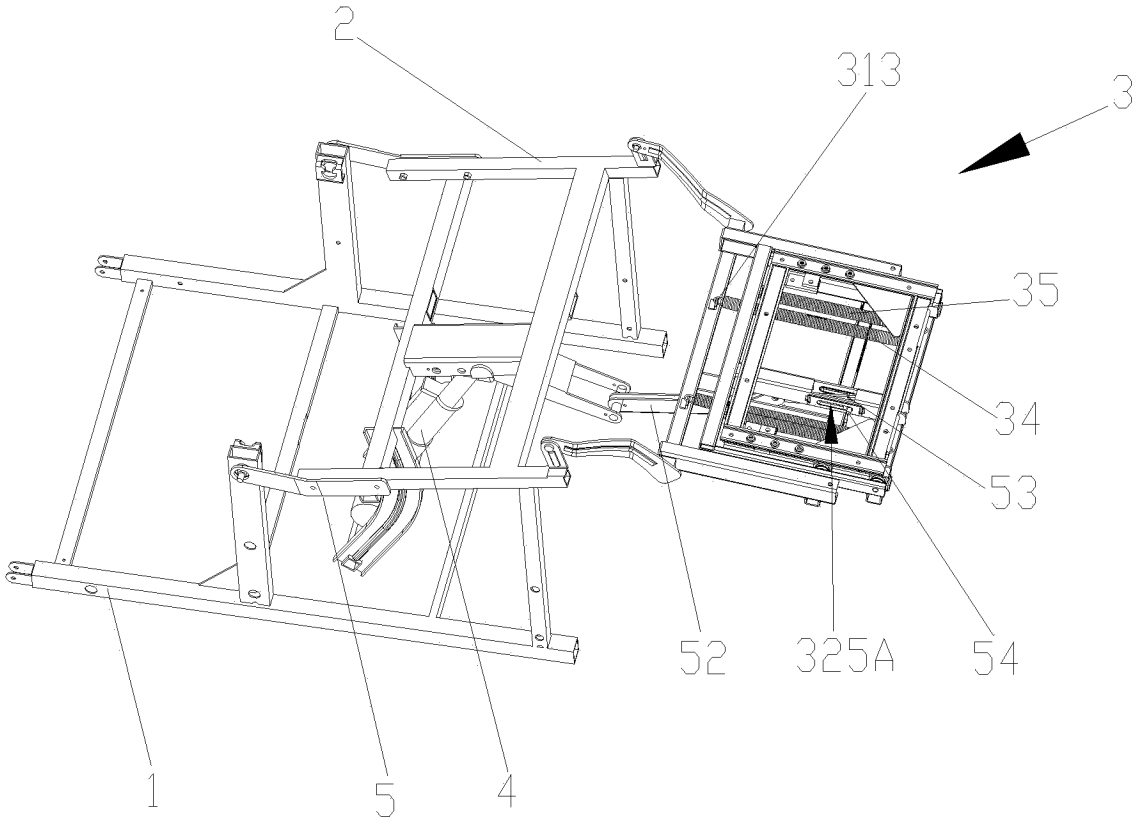

图2

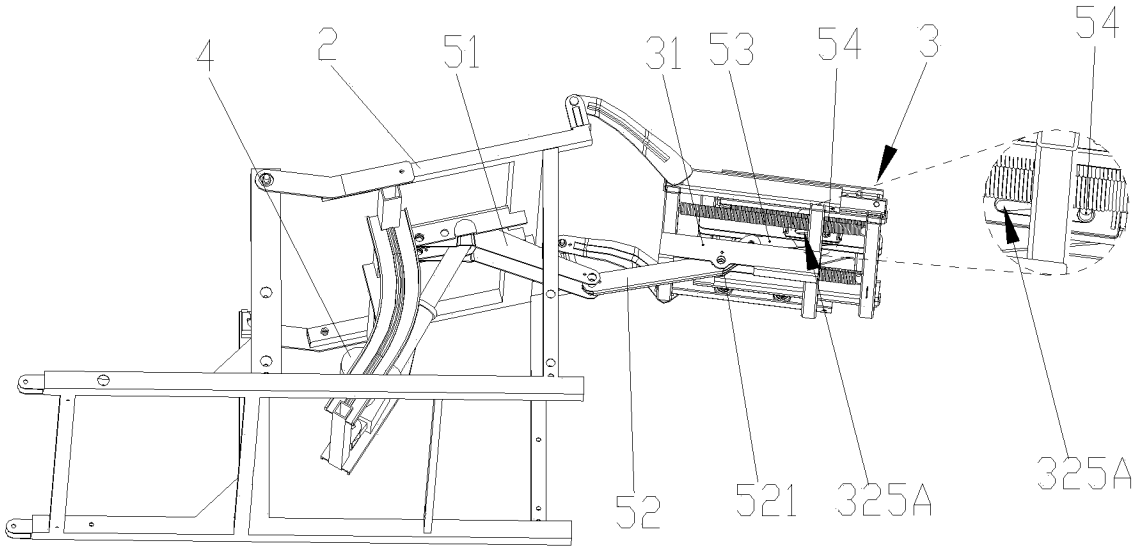

图3

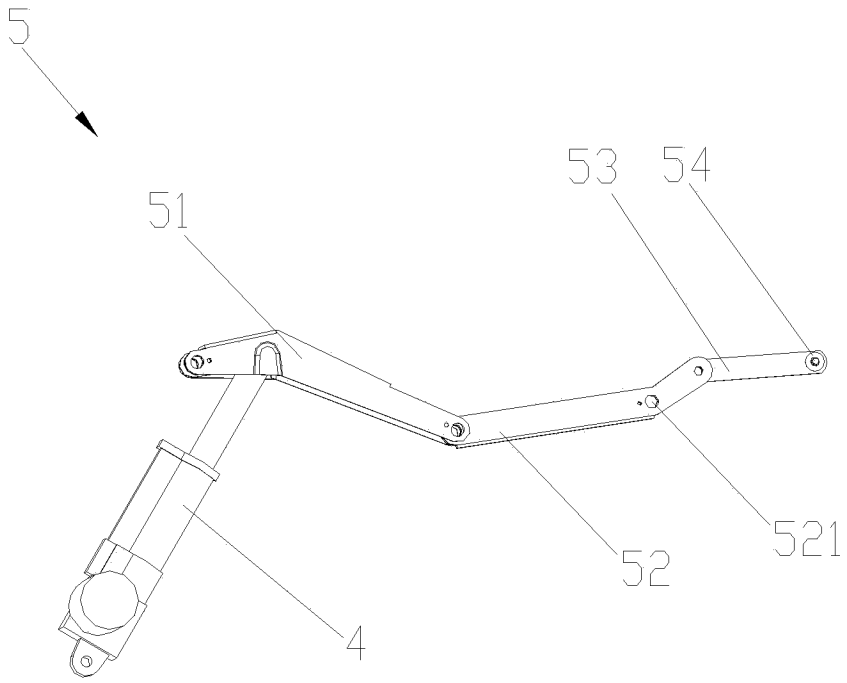

图4

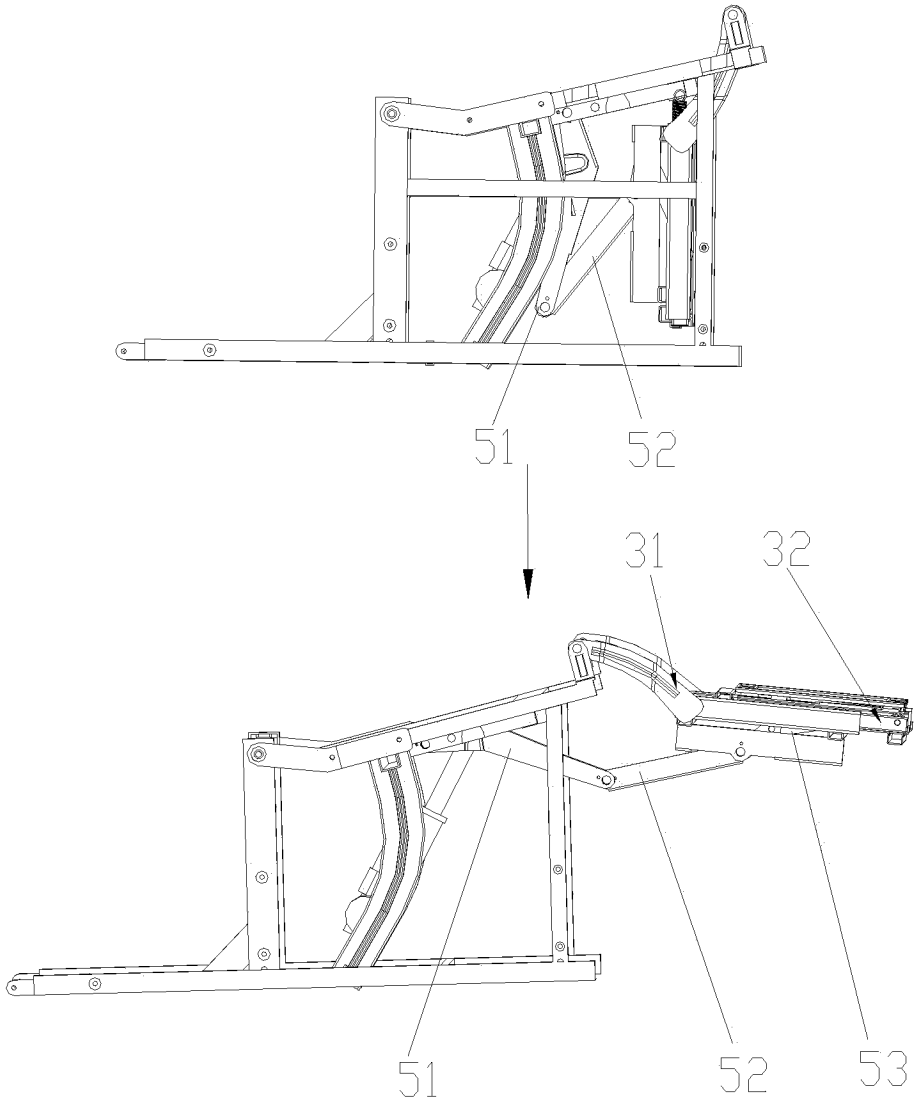

图5

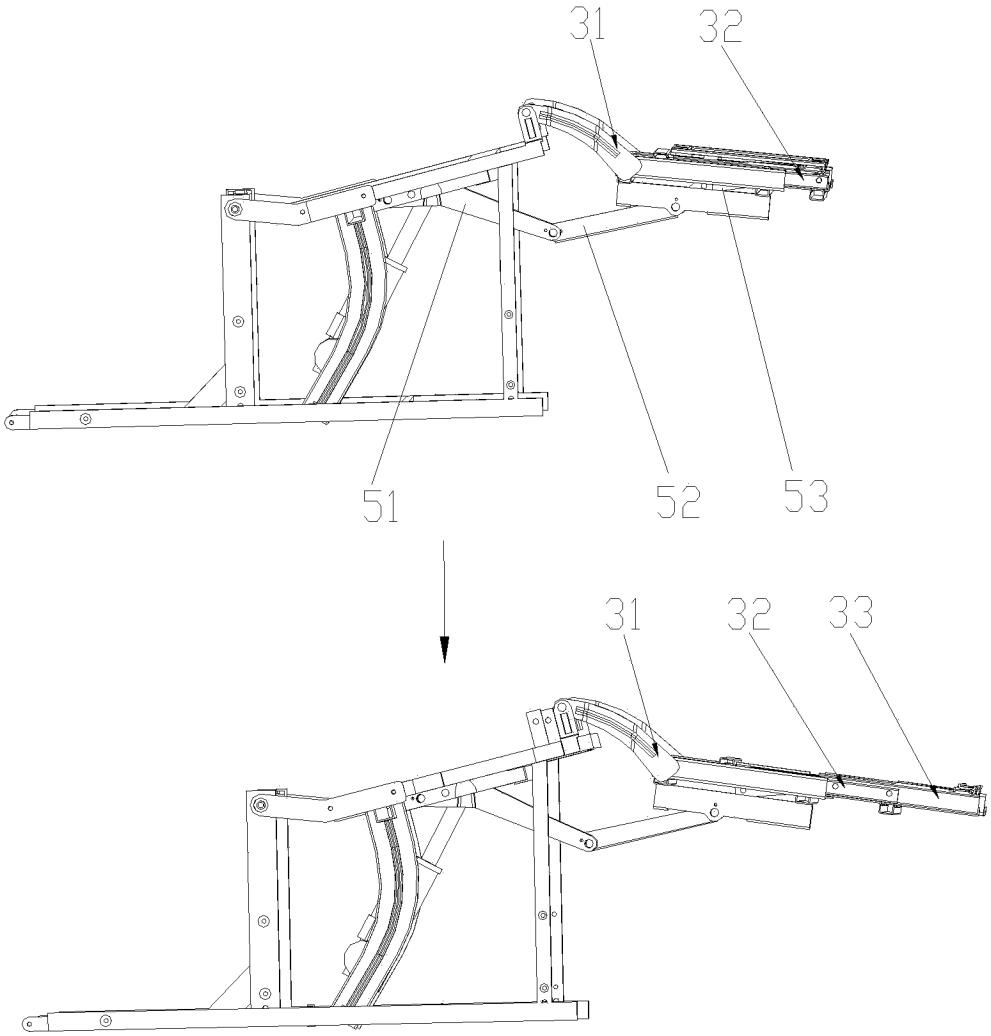

图6