[19] 中华人民共和国国家知识产权局

[51] Int. Cl.
F24C 15/20 (2006.01)

[12] 实用新型专利说明书

专利号 ZL 200820119770.8

[45] 授权公告日 2009 年 7 月 15 日

[11] 授权公告号 CN 201273622Y

[22] 申请日 2008.6.28

[21] 申请号 200820119770.8

[73] 专利权人 倪国森

地址 337237 江西省萍乡市芦溪县南坑镇大岭村神山下 10 号

[72] 发明人 倪国森

权利要求书 1 页 说明书 2 页 附图 1 页

[54] 实用新型名称

设有导烟帘的抽油烟机

[57] 摘要

一种设有导烟帘的抽油烟机，它是在抽油烟机的导烟板上设置导烟帘而成，通过导烟帘将炒菜产生的油烟彻底被抽到室外。 这种抽油烟机成本低，导烟效果显著。

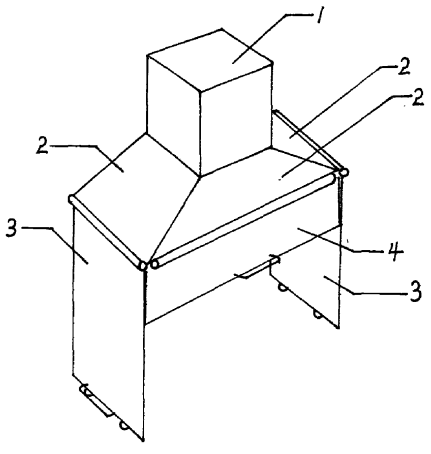

1、一种设有导烟帘的抽油烟机，它是在抽油烟机的导烟板上设置导烟帘而成的，其特征是：在抽油烟机的导烟板上设置导烟帘，导烟帘为自卷式导烟帘，导烟帘与导烟板可自由拆卸组合。

2、根据权利要求 1 所述的设有导烟帘的抽油烟机，其特征是：导烟帘由挂槽 5、卷帘盒 6、帘布 10 组成，挂槽 5 与抽油烟机的导烟板 2 连接，帘布 10 收卷在卷帘盒 6 中。

3、根据权利要求 1 所述的设有导烟帘的抽油烟机，其特征是：卷帘盒 6 上设有收帘开关 7，按下卷帘开关 7，帘布 10 收卷帘盒 10 中。

4、根据权利要求 1 所述的设有导烟帘的抽油烟机，其特征是：帘布 10 的一端设有吸盘 8 和拉手 9。

设有导烟帘的抽油烟机

所属技术领域

本实用新型涉及一种厨房设备,它是一种设有导烟帘的抽油烟机。

背景技术

目前，公知的抽油烟机是通过导烟板抽走炒菜所产生的油烟的，因为导烟板的导烟面积有限，而抽油烟机的吸力有限，往往导致炒菜产生的油烟产生逃逸现象，而逃逸的油烟不但会腐蚀污染家具，更会损害炒菜者的身心健康。

发明内容

为了克服目前抽油烟机产生的油烟逃逸现象，使炒菜产生的油烟彻底被抽油烟机抽走，本实用新型提供一种设有导烟帘的抽油烟机。该实用新型能很好地解决上述问题。

本实用新型解决其技术问题所采用的技术方案是:

在抽油烟机的导烟板上设置导烟帘，导烟帘为自卷式导烟帘，导烟帘与导烟板可自由拆卸组合，炒菜的时候将导烟帘拉下导烟，炒完菜将导烟帘卷起。这样，炒菜产生的油烟就能彻底被抽到室外，从而达到保护家具和炒菜人的目的。

本实用新型的有益效果是:成本低廉，导烟效能显著，益于社会。

附图说明

下面结合附图和实施例对本实用新型进一步说明。

图 1 是设有导烟帘的抽油机的外形原理图。

图 2 是导烟帘的结构原理图。

图中 1、抽油烟机，2、导烟板，3、侧面导烟帘，4、正面导烟帘，5、挂槽，6、卷帘盒，7、收帘开关，8、吸盘，9、拉手，10、帘布。

具体实施方式

在图 1 中，抽油烟机 1 两侧和正面都设有导烟板 2，在导烟板 2 的板沿上设有侧面导烟帘 3 和正面导烟烟帘 4。炒菜的时候将侧面导烟帘 3 拉下并通过吸盘 8 将帘布底边吸附固定在灶台上，将正面的导烟帘 4 拉下至合适的位置，这样，炒菜产生的油烟将无处可逃。

在图 2 中，导烟帘由挂槽 5、卷帘盒 6、收帘开关 7、吸盘 8、拉手 9 和帘布 10 组成。帘布 10 通过发条卷帘机构收在卷帘盒 6 中，卷帘盒 6 上设有挂槽 5，挂槽 5 将卷帘盒 6 挂在导烟板 2 的边沿上。使用的时候拉动拉手 9 将帘布 10 拉下，并通过吸盘 8 将帘布 10 的一端固定在灶台上，炒完菜将帘布 10 从灶台上拉起，按下收帘开关 7 将帘布收在卷帘盒中。

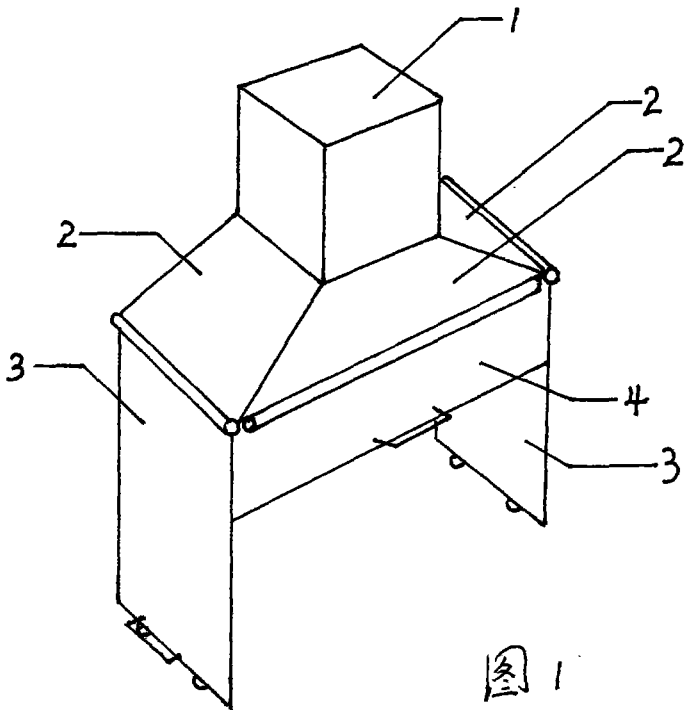

图 1

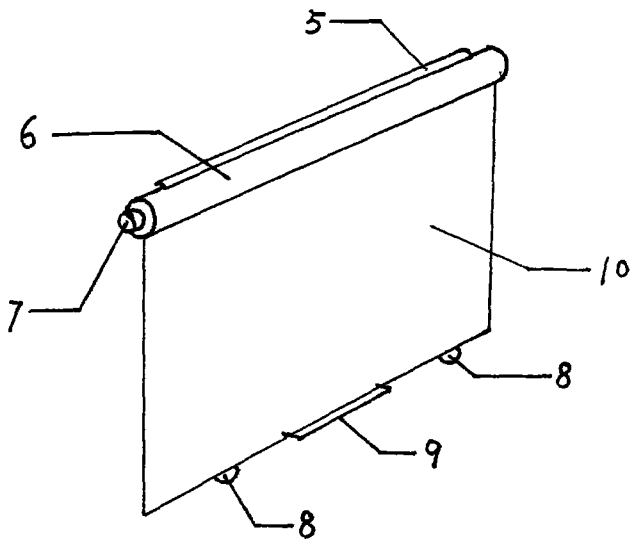

图 2