(19)中华人民共和国国家知识产权局

(12)实用新型专利

(10)授权公告号 CN 202587112 U
(45)授权公告日 2012.12.05

(21)申请号 201220251102.7

(22)申请日 2012.05.30

(73)专利权人 夏新科技有限责任公司
地址 361000 福建省厦门市软件园二期观日路 22 号 4 楼

(72)发明人 俞新江 郝锡国

(74)专利代理机构 厦门市首创君合专利事务所有限公司 35204
代理人 杨依展

(51)Int.Cl.
H04M 1/60(2006.01)
H04S 1/00(2006.01)

权利要求书 1 页 说明书 2 页 附图 1 页

(54)实用新型名称

一种双声道立体声手机

(57)摘要

本实用新型公开了一种双声道立体声手机，它包括一手机本体、一控制单元和一显示单元，所述控制单元和显示单元装接在所述手机本体内，所述控制单元连接所述显示单元，其特征在于：它还包括一具有能将电信号转换为声音信号的扬声器和一具有能将电信号转换为声音信号或者能将电信号转换为声音信号的传声单元，所述扬声器和传声单元都装接在手机本体内且都连接所述控制单元。它具有如下优点：当手机处于通话状态时，所述传声单元相当于受话器；当手机处于多媒体功能需要发出声音时，传声单元则相当于一扬声器且与手机内的扬声器一起出声，达到双声道立体声效果，使得该手机不仅具有双声道立体声效果，且节省手机内部空间，节约成本。

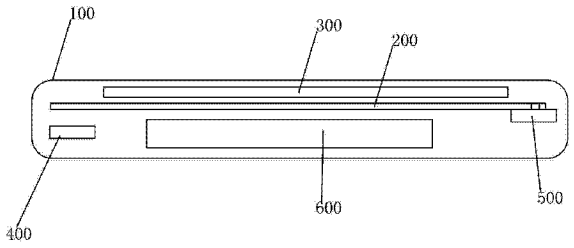

CN 202587112 U

1. 一种双声道立体声手机，它包括一手机本体（100）、一控制单元（200）和一显示单元（300），所述控制单元（200）和显示单元（300）装接在所述手机本体（100）内，所述控制单元（200）连接所述显示单元（300），其特征在于：它还包括一具有能将电信号转换为声音信号的扬声器（400）和或者能将电信号转换为声音信号的的传声单元（500），所述扬声器（400）和传声单元（500）都装接在手机本体（100）内且都连接所述控制单元（200）。

2. 根据权利要求 1 所述的一种双声道立体声手机，其特征在于：所述手机本体（100）具有相背向的一正面和一背面，所述扬声器（400）具有一第一出声口，所述传声单元（500）具有一第二出声口，所述第一出声口面向所述手机本体（100）之背面，所述第二出声口面向所述手机本体（100）之正面。

3. 根据权利要求 1 所述的一种双声道立体声手机，其特征在于：所述扬声器（400）位于所述手机本体（100）之左侧，所述传声单元（500）位于所述手机本体（100）之右侧。

4. 根据权利要求 2 所述的一种双声道立体声手机，其特征在于：所述扬声器（400）位于所述控制单元（200）之左下侧，所述传声单元（500）位于所述控制单元（200）之右下侧。

一种双声道立体声手机

技术领域

[0001] 本实用新型涉及一种双声道立体声手机。

背景技术

[0002] 目前，手机已逐渐成为一种具有多媒体功能的消费电子设备，手机不仅需要最基本的语音通话和短信息收发功能，还应具有各种丰富动听的振铃曲调和各种风格的音乐旋律。

[0003] 目前的手机声音采用的技术是单声道或者普通立体声双声道，单声道声音单一，声音效果不好，越来越多的手机选择采用普通的立体声双声道，而手机中普通立体声双声道系统由于手机的空间狭窄所限，两个扬声器很难布局，且效果不好，成本高。

实用新型内容

[0004] 本实用新型提供了一种双声道立体声手机，其克服了背景技术的所存在的不足。本实用新型解决其技术问题的所采用的技术方案是：一种双声道立体声手机，它包括一手机本体（100）、一控制单元（200）和一显示单元（300），所述控制单元（200）和显示单元（300）装接在所述手机本体（100）内，所述控制单元（200）连接所述显示单元（300），其特征在于：它还包括一具有能将电信号转换为声音信号的扬声器（400）和一具有能将电信号转换为声音信号或者能将电信号转换为声音信号的传声单元（500），所述扬声器（400）和传声单元（500）都装接在手机本体（100）内且都连接所述控制单元（200）。

[0005] 一较佳实施例之中：所述手机本体（100）具有相背向的一正面和一背面，所述扬声器（400）具有一第一出声口，所述传声单元（500）具有一第二出声口，所述第一出声口面向所述手机本体（100）之背面，所述第二出声口面向所述手机本体（100）之正面。

[0006] 一较佳实施例之中：所述扬声器（400）位于所述手机本体（100）之左侧，所述传声单元（500）位于所述手机本体（100）之右侧。

[0007] 一较佳实施例之中：所述扬声器（400）位于所述控制单元（200）之左下侧，所述传声单元（500）位于所述控制单元（200）之右下侧。

[0008] 本技术方案与背景技术相比，它具有如下优点：

[0009] 1. 传声单元既有扬声器的功能又有受话器的功能，当手机处于通话状态时，所述传声单元相当于受话器将电信号转换为声音使用户能听到对方声音；当手机处于多媒体功能需要发出声音时，传声单元则相当于一扬声器，且与手机内的扬声器一起出声，达到双声道立体声效果。使得该手机不仅具有双声道立体声效果，且节省手机内部空间，节约成本。

[0010] 2. 所述第一出声口面向所述手机本体之背面，所述第二出声口面向所述手机本体之正面，使得双声道能很好的分离，声音表现力好，能产生 3D 环绕立体声的效果。

[0011] 3. 扬声器位于手机本体之左侧，传声单元位于手机本体之右侧，立体效果好，声音表现力好。

附图说明

[0012] 下面结合附图和实施例对本实用新型作进一步说明。

[0013] 图 1 绘示了一较佳实施例的一种双声道立体声手机的正面示意图。

[0014] 图 2 绘示了一较佳实施例的一种双声道立体声手机的侧面示意图。

具体实施方式

[0015] 请查阅图 1 至图 2，一种双声道立体声手机的一较佳实施例，所述的一种双声道立体声手机，它包括 :一手机本体 100、一控制单元 200、一显示单元 300、和一电池 600。

[0016] 所述控制单元 200、显示单元 300 和电池 600 均装接在所述手机本体 100 内，所述控制单元 200 连接所述电池 600 和显示单元 300。

[0017] 所述手机还包括一具有能将电信号转换为声音信号的扬声器 400 和一具有能将电信号转换为声音信号或者能将电信号转换为声音信号的传声单元 500，所述扬声器 400 和传声单元 500 都装接在手机本体 100 内且都连接所述控制单元 200。传声单元既有扬声器的功能又有受话器的功能。当手机处于通话状态时，所述传声单元相当于受话器将电信号转换为声音使用户能听到对方声音 ;当手机处于多媒体功能需要发出声音时，传声单元则相当于一扬声器，且与手机内的扬声器一起出声，达到双声道立体声效果。使得该手机不仅具有双声道立体声效果，且节省手机内部空间，节约成本。

[0018] 本实施例中，所述手机本体 100 具有相背向的一正面和一背面，所述扬声器 400 具有一第一出声口，所述传声单元 500 具有一第二出声口，所述第一出声口面向所述手机本体 100 之背面，所述第二出声口面向所述手机本体 100 之正面。使得双声道能很好的分离，声音表现力好，能产生 3D 环绕立体声的效果。

[0019] 本实施例中，所述扬声器 400 位于所述手机本体 100 之左侧，所述传声单元 500 位于所述手机本体 100 之右侧。使得发出的声音立体效果好，声音表现力好。

[0020] 最好，所述扬声器 400 位于所述控制单元 200 之左下侧，所述传声单元 500 位于所述控制单元 200 之右下侧。

[0021] 以上所述，仅为本实用新型较佳实施例而已，故不能依此限定本实用新型实施的范围，即依本实用新型专利范围及说明书内容所作的等效变化与修饰，皆应仍属本实用新型涵盖的范围内。

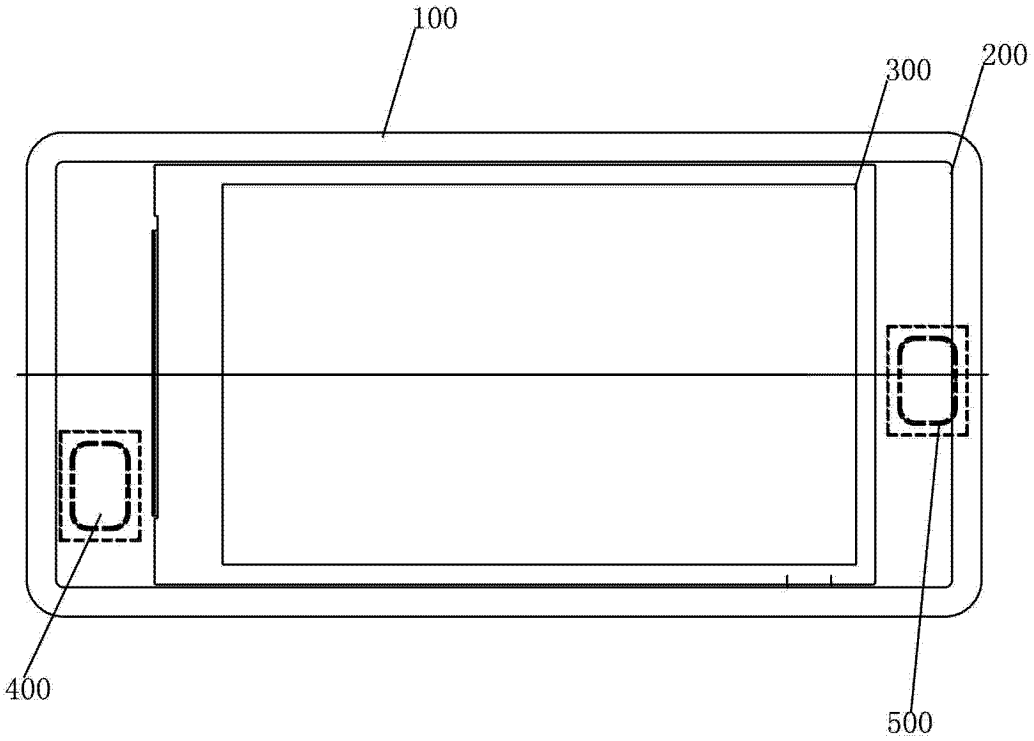

图 1

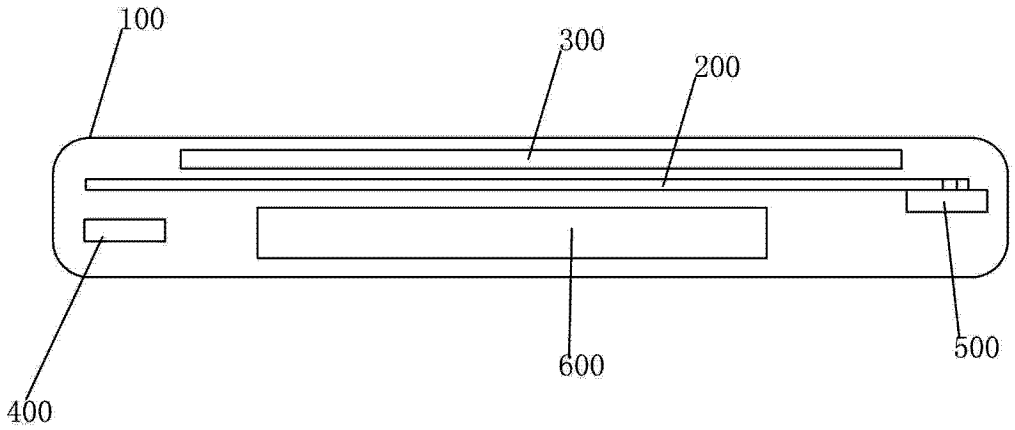

图 2