[19] 中华人民共和国国家知识产权局

[51] Int. Cl[7]
G08B 5/36

[12] 实用新型专利说明书

[21] ZL 专利号 02216667.X

[45] 授权公告日 2003 年 2 月 12 日

[11] 授权公告号 CN 2535862Y

[22] 申请日 2002.04.09 [21] 申请号 02216667.X

[73] 专利权人 高国建
地址 311256 浙江省萧山义桥镇长春街 4 号
[72] 设计人 高国建

[74] 专利代理机构 杭州九洲专利事务所有限公司
代理人 唐 迅

权利要求书 1 页 说明书 2 页 附图 1 页

[54] 实用新型名称 一种广视觉多功能警示器

[57] 摘要

本实用新型公开了一种广视觉多功能警示器，包括警示头和警示灯体，警示头主要由灯罩、发光管和反光垫碗组成，在反光垫碗的内外表面皆设有反光涂层，发光管设在反光垫碗的外表和灯罩之间；在警示头与警示灯体之间设有警示头角度调节机构，这种广视觉多功能警示器，可使发光管发出的光在反光涂层的反射下获得各方位的视觉效果。同时能做手电使用，兼顾多角度照明作用，它对车辆的安全停靠及行路上故障的安全排除具有十分积极的现实意义。

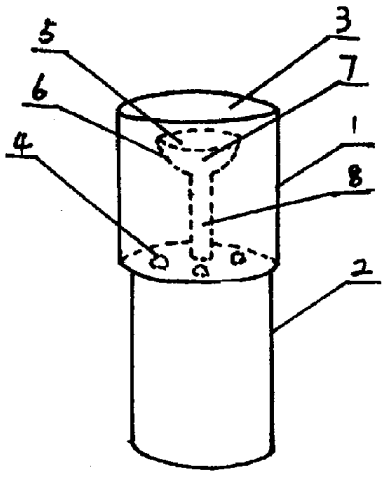

ISSN1008-4274

1、 一种广视觉多功能警示器，它包括警示头（1）和警示灯体（2），警示头（1）主要由灯罩（3）、发光管（4）和反光垫碗（5）组成，其特征是在反光垫碗（5）的内外表面设有反光涂层（6），发光管（4）设在反光垫碗（5）的外表和灯罩（3）之间。

2、 根据权利要求 1 所述的一种广视觉多功能警示器，其特征是所述的反光垫碗（5）是在碗形结构（7）下设有柱形（8）结构。

3、 根据权利要求 1 或 2 所述的一种广视觉多功能警示器，其特征是在警示头（1）与警示灯体（2）之间设有警示头角度调节机构（9）。

4、 根据权利要求 1 或 2 所述的一种广视觉多功能警示器，其特征是在警示灯体（2）上还设有 LED（发光二极管）闪光警示灯（10）。

5、 根据权利要求 3 所述的一种广视觉多功能警示器，其特征是在警示灯体（2）上还设有 LED（发光二极管）闪光警示灯（10）。

6、 根据权利要求 1 或 2 所述的一种广视觉多功能警示器，其特征是在警示灯体（2）外设有可上下活动收缩的三脚支撑架（11）。

7、 根据权利要求 3 所述的一种广视觉多功能警示器，其特征是在警示灯体（2）外设有可上下活动收缩的三脚支撑架（11）。

8、 根据权利要求 4 所述的一种广视觉多功能警示器，其特征是在警示灯体（2）外设有可上下活动收缩的三脚支撑架（11）。

9、 根据权利要求 5 所述的一种广视觉多功能警示器，其特征是在警示灯体（2）外设有可上下活动收缩的三脚支撑架（11）。

一种广视觉多功能警示器

本实用新型涉及一种安全警示器具，特别是一种广视觉多功能警示器。

目前的多功能警示灯，虽然要比警示三脚牌效果好，外观漂亮而实用，但它发出的报警声和警灯一样的闪光，与公安部的警灯、警具管理办法混为一起，容易发生冲突；另外，其发光点在警示灯的上端，影响视觉效果，再者，它在用作警示的同时，不能兼顾照明。

本实用新型的目的是为了解决上述技术的不足而提供一种结构简单、视觉角度大，并且能兼顾照明的一种广视觉多功能警示器。

为了达到上述目的，本实用新型所设计的一种广视觉多功能警示器包括警示头和警示灯体，警示头主要由灯罩、发光管和反光垫碗组成，为了保证任意角度都能看见发光的警示器，在反光垫碗的内外表面皆设有反光涂层，发光管设在反光垫碗的外表和灯罩之间。所述的反光垫碗是在碗形结构下设有柱形结构。由此，可使发光管发出的光在反光涂层的反射下获得各方位的视觉效果。为了能使本实用新型获得兼顾多角度照明作用，在警示头与警示灯体之间设有警示头角度调节机构。为了提高警示效果，在警示灯体上还设有 LED（发光二极管）闪光警示灯。为了方便在任何位置放置警示器，在警示灯体外设有可上下活动收缩的三脚支撑架，并在警示灯体的低部可设强磁块，以便与车辆稳固搁置。

本实用新型所得到的一种广视觉多功能警示器，结构简单，警示效果好，如在单向行驶的高速公路上，不管白天或黑夜，可将其放置在车后 30 米处，可有效地告知后方车辆，前面有故障车辆；如在双向行驶的公路上，不管白天或黑夜，可将其放置在车辆顶部，不管刮风或震动，都不会摇动，往来车辆能在 1000 米处就明显地看见前面的故障车辆；如在晚上需要查看车辆或照明时，可用其做手电使用，特别是想修理车辆或干活，不用人拿，放在地上或车上，调节警示头

角度，就可以随意地照明各个叫路角落，如内配可充电电池，更可以在汽车上随充随用，不怕电用完。它对车辆的安全停靠及行路上故障的安全排除具有十分积极的现实意义。

图 1 是本实用新型结构示意图；

图 2 是设有警示头角度调节机构的结构示意图；

图 3 是可上下活动收缩的三脚支撑架结构示意图。

下面通过实施例结合附图对本实用新型作进一步的描述。

实施例 1：

如图 1 所示，本实施例描述的一种广视觉多功能警示器，包括警示头 1 和警示灯体 2，警示头 1 主要由灯罩 3、发光管 4 和反光垫碗 5 组成，反光垫碗 5 的内外表面设有反光涂层 6，发光管 4 设在反光垫碗 5 的外表和灯罩 3 之间。所述的反光垫碗 5 是在碗形结构 7 下设有柱形 8 结构。

实施例 2：

如图 2 所示，本实施例描述的一种广视觉多功能警示器，在警示头 1 与警示灯体 2 之间设有警示头角度调节机构 9。在警示灯体 2 上还设有 LED（发光二极管）闪光警示灯 10，在警示灯体 2 上可设电源开关 15。如图 3 所示，在警示灯体 2 外设有可上下活动收缩的三脚支撑架 11。在警示灯体的低部可设强磁块 12，使用时，三脚支撑架 11 上的滑环 13 向下移动定位，三脚 14 撑开，支撑住整体本实用新型的警示器，同时在强磁块 12 的吸力下稳固固定。

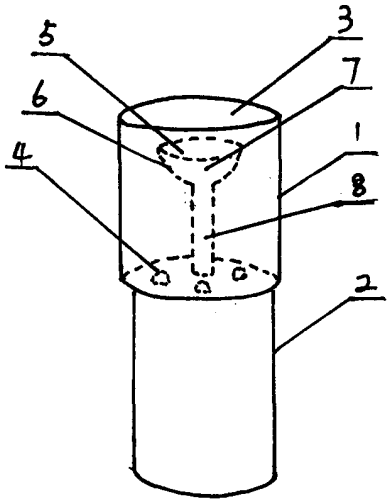

图 1

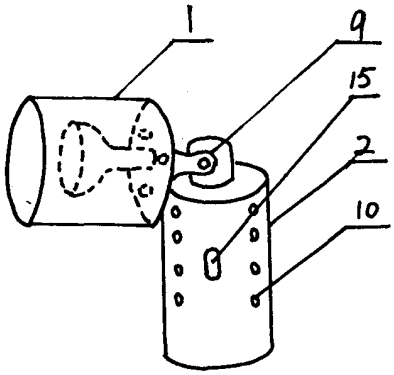

图 2

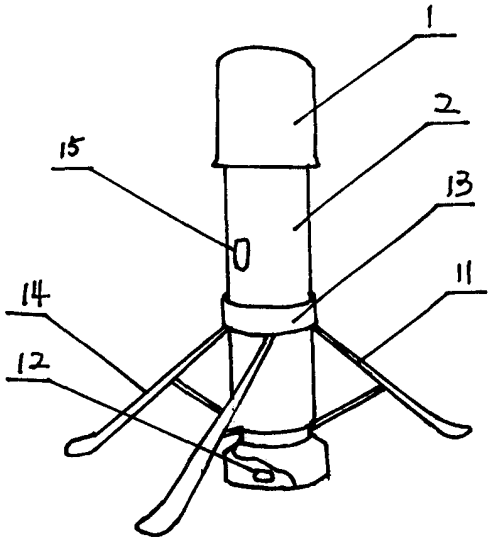

图 3