[19] 中华人民共和国国家知识产权局

[51] Int. Cl.
B65D 83/28 (2006.01)
B65D 83/44 (2006.01)
B65D 47/34 (2006.01)

[12] 实用新型专利说明书

专利号 ZL 200720056486.6

[45] 授权公告日 2008 年 8 月 13 日

[11] 授权公告号 CN 201099466Y

[22] 申请日 2007.8.30
[21] 申请号 200720056486.6
[73] 专利权人 冯子俊
地址 528300 广东省佛山市顺德区容桂马东路江佩直街 24 号
[72] 发明人 冯子俊

[74] 专利代理机构 佛山市粤顺知识产权代理事务所
代理人 唐强熙
权利要求书 1 页 说明书 2 页 附图 3 页

[54] 实用新型名称

洗浴化妆品泵出结构

[57] 摘要

一种洗浴化妆品泵出结构，包括喷管、连接盖、壳体、弹性件、阀体和吸管，弹性件和阀体设置在壳体内，其特征是所述弹性件为两端设置有开口的弹性囊，上下开口通过阀体分别与喷管和吸管连接。 阀体为活动方向一致的上单向阀和下单向阀，上单向阀设置在连接盖上，下单向阀设置在壳体上。 本实用新型通过按压弹性囊，使液体从吸管经下单向阀吸进弹性囊的空腔内，直至空腔内基本盛满时，按压弹性囊，其内部液体即冲开上单向阀经喷管喷出，同时底部又经吸管吸入液体补充，上、下单向阀同一方向移动，液体不回流，弹性囊的空腔不会抽真空，避免下次使用反复按压。 其结构简单合理、操作简便、安全卫生，造价成本低。

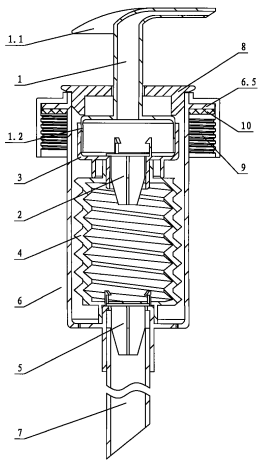

1. 一种洗浴化妆品泵出结构，包括喷管（1）、连接盖（3）、壳体（6）、弹性件、阀体和吸管（7），弹性件和阀体设置在壳体内，其特征是所述弹性件为两端设置有开口的弹性囊（4），上下开口通过阀体分别与喷管和吸管连接。

2. 根据权利要求 1 所述洗浴化妆品泵出结构，其特征是所述阀体为活动方向一致的上单向阀（2）和下单向阀（5），上单向阀设置在连接盖上，下单向阀设置在壳体上。

3. 根据权利要求 2 所述洗浴化妆品泵出结构，其特征是所述连接盖呈盘状，顶面与喷管的连接座（1.2）固定连接；底部设置有第一中心孔（3.3），孔上套设有上单向阀并延伸出第一限位扣（3.1），下底面延伸出连接边（3.2），与弹性囊上开口（4.1）密封连接。

4. 根据权利要求 1 或 2 所述洗浴化妆品泵出结构，其特征是所述喷管顶部设置有按压头（1.1），底部设置有连接座。

5. 根据权利要求 2 所述洗浴化妆品泵出结构，其特征是所述壳体呈桶状，壳体内套设连接盖，外壁上部设置有凸缘（6.5），底部设置有第二中心孔（6.4），孔两端分别延伸出上连接边（6.3）和下连接边（6.1），上连接边与弹性囊的下开口（4.2）密封连接，上方套设上单向阀，并延伸出第二限位扣（6.2）；下连接边与吸管连接。

6. 根据权利要求 5 所述洗浴化妆品泵出结构，其特征是所述壳体侧壁或底部外围设置有透气孔（6.5）。

7. 根据权利要求 2 所述洗浴化妆品泵出结构，其特征是所述上、下单向阀均为圆片状，底部延伸出十字形的定位加强筋（2.1）和（5.1）。

8. 根据权利要求 1 所述洗浴化妆品泵出结构，其特征是所述喷管、连接盖、壳体、阀体和吸管均由塑料制成，弹性囊由硅胶或弹性软胶制成。

洗浴化妆品泵出结构

技术领域

本实用新型涉及一种洗浴化妆品泵出结构。

背景技术

由于洗浴化妆品泵出结构的使用方便、卫生，所以日常用品（如洗涤液和化妆液等产品包装瓶）中得以广泛应用。如中国专利 **200620104844.1** 中公开的一种洗涤液喷出泵，它由喷头帽、连接座、螺圈、阀座、活塞杆、下阀体、弹簧、泵体、弹子组成，泵体是一个阶梯形空心圆柱体，阀座在泵体内，与连接座一端固定连接，连接座固定在泵体上，螺圈装在泵体的一端，弹子位于泵体上，弹簧一端在下阀体，另一端位于泵体上，喷头帽紧固在活塞杆一端，活塞杆另一端与下阀体的上部连接，且都置于连接座中，喷头帽上有连接通孔；下阀体上有径向通孔，径向通孔与下座体的轴向不通孔相通；连接座上有二根轴向槽、通孔，通孔与下阀体的轴向通孔相通，轴向槽能与喷头帽的外凸柱匹配，外凸柱可在轴向槽上移动。该结构使用耗力大，长期使用，弹簧氧化，对盛放的液体造成污染，对用户造成危害。

实用新型内容

本实用新型的目的旨在于提供一种按压耗力小，长期使用无污染的洗浴化妆品泵出结构，以克服现有技术中的不足之处。

按此目的设计的一种一种洗浴化妆品泵出结构，包括喷管、连接盖、壳体、弹性件、阀体和吸管，弹性件和阀体设置在壳体内，其特征是所述弹性件为两端设置有开口的弹性囊，上下开口通过阀体分别与喷管和吸管连接。

所述阀体为活动方向一致的上单向阀和下单向阀，上单向阀设置在连接盖上，下单向阀设置在壳体上。

所述连接盖呈盘状，顶面与喷管的连接座固定连接；底部设置有第一中心孔，孔上套设有上单向阀并延伸出第一限位扣，下底面延伸出连接边，与弹性囊上开口密封连接。

所述壳体呈桶状，壳体内套设连接盖，底部设置有第二中心孔，孔两端分别延伸出上连接边和下连接边，上连接边与弹性囊的下开口密封连接，上方套设上单向阀，并延伸出第二限位扣；下连接边与吸管连接。

本实用新型通过按压弹性囊，使液体从吸管经下单向阀吸进弹性囊的空腔内，直至空腔内基本盛满时，按压弹性囊，其内部液体即冲开上单向阀经喷管喷出，同时底部又经吸管吸入液体补充，上、下单向阀同一方向移动，液体不回流，弹性囊的空腔不会抽真空，避免下次使用反复按压。其结构简单合理、操作简便、安全卫生，造价成本低。

附图说明

图 1 为本实用新型一实施例分解结构示意图。

图 2 为本实用新型剖视结构示意图。

图 3 和图 4 为本实用新型中连接盖正反方向结构示意图。

图 5 为本实用新型中弹性囊结构示意图。

图 6 为本实用新型中壳体结构示意图。

图 7 和图 8 为弹性囊的另一实施例结构示意图。

具体实施方式

下面结合附图及实施例对本实用新型作进一步描述。

参见图 1 和图 2，本洗浴化妆品泵出结构，包括顺序连接的喷管 1、连接盖 3、弹性囊 4、壳体 6、和吸管 7。连接盖 3 呈盘状，底部设有第一中心孔 3.3，孔上套设有上单向阀并延伸出第一限位扣 3.1，下底面延伸出连接边 3.2。弹性囊 4 两端分别设有上开口 4.1 和下开口 4.2，上开口与连接盖的连接边 3.2 密封连接。喷管 1 顶部设有按压头 1.1，底部设有连接座 1.2，与连接盖 3 顶部固定连接；喷管 1 中套有定位盖 8，与壳体 6 固定连接。壳体 6 呈桶状，壳体内套设连接盖 3，外壁上部设置有凸缘 6.5，通过外盖 9 及密封圈 10 与瓶体密封固定连接，底部设有第二中心孔 6.4，两端分别延伸出上连接边 6.3 和下连接边 6.1，上连接边上方套设上单向阀，并延伸出第二限位扣 6.2；上连接边与弹性囊的下开口 4.2 密封连接，下连接边与吸管 7 连接。壳体底部外围均布设有四个透气孔 6.5。上、下单向阀 2 和 5 均为圆片状，底部延伸出十字形的定位加强筋 2.1 和 5.1。

上述弹性囊 4 可设计为凸台形弹性囊 4’，上下也分别设置有开口 4.1’ 和 4.2’，如图 7 和图 8 所示，弹性囊由弹性软胶制成，其它构件均由塑料制成。

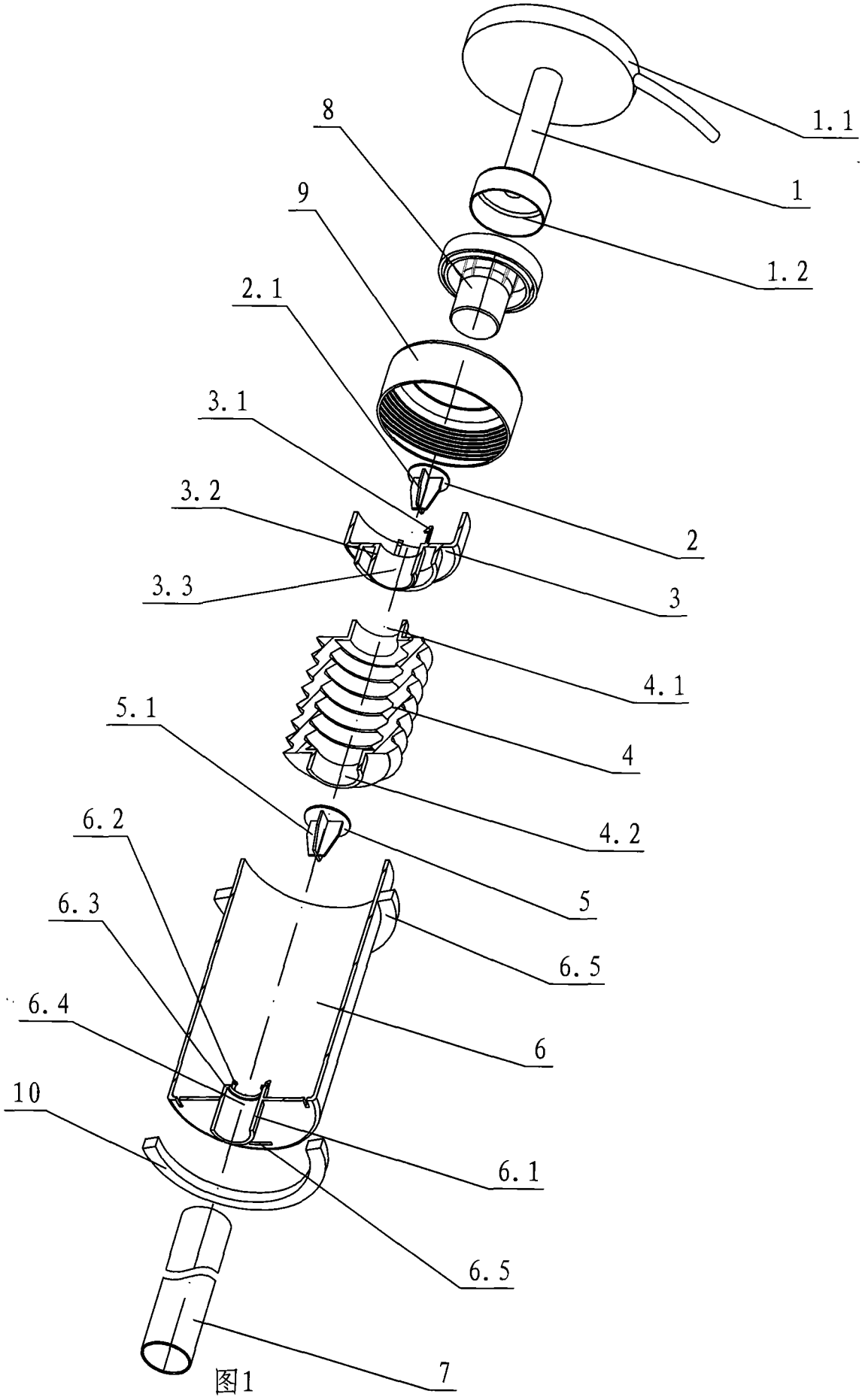

图1

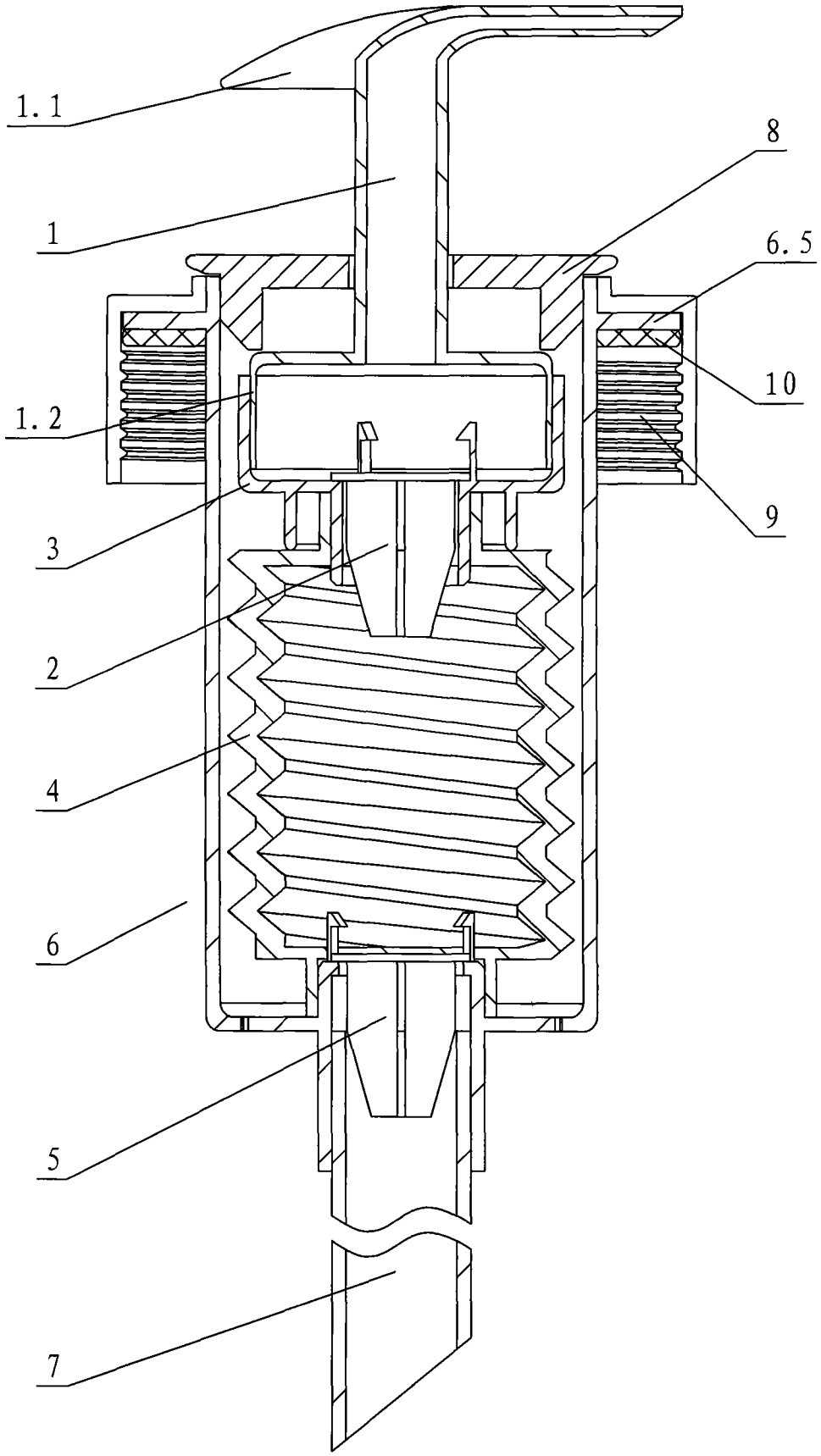

图2

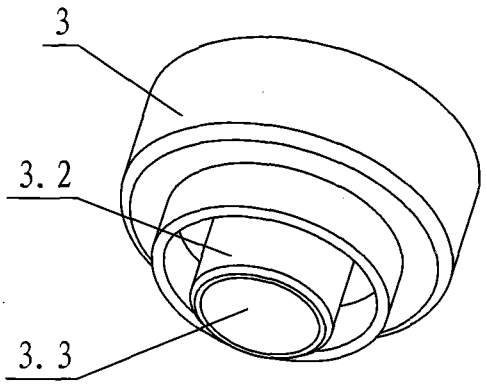

图3

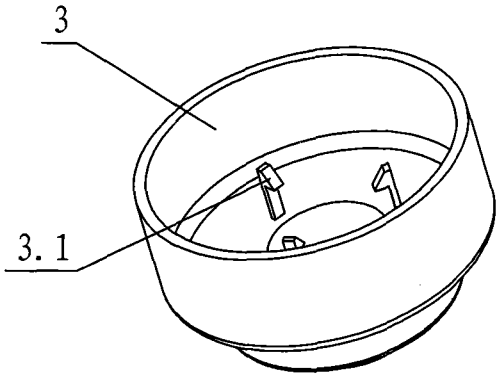

图4

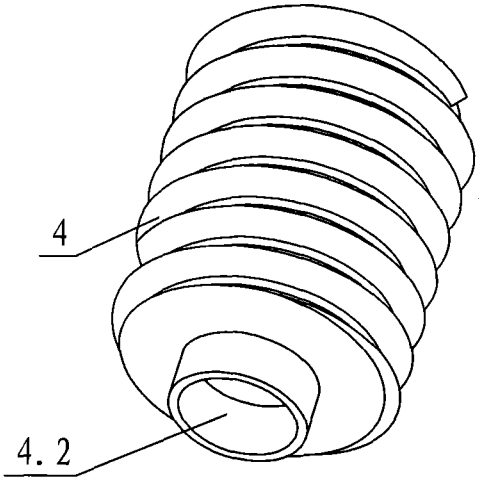

图5

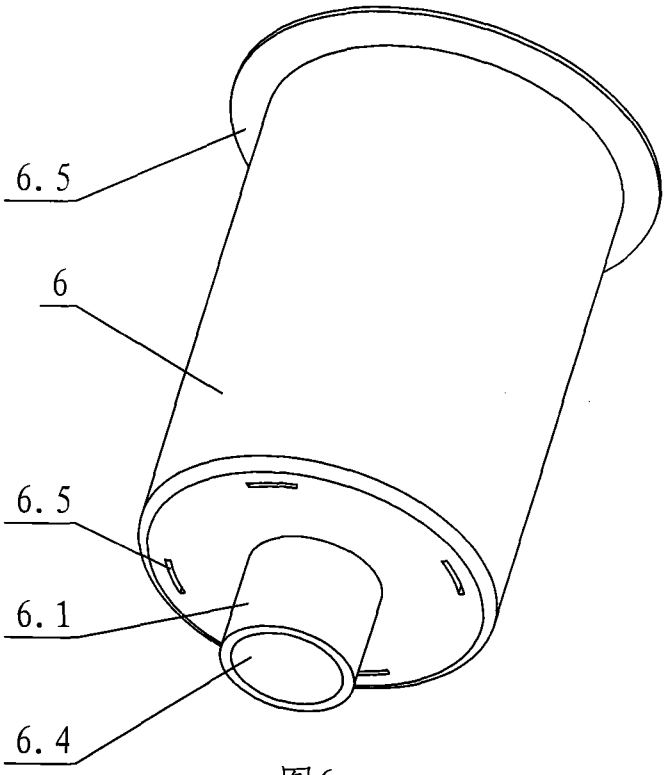

图6

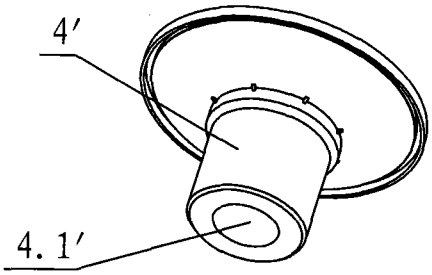

图7

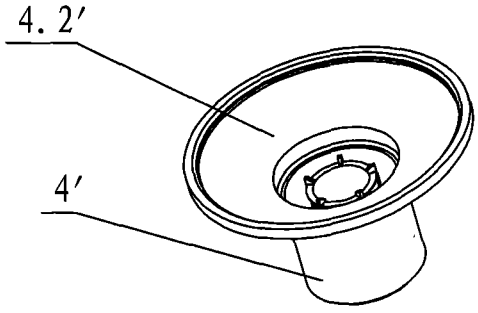

图8