(19)中华人民共和国国家知识产权局

(12)实用新型专利

(10)授权公告号 CN 205934818 U
(45)授权公告日 2017.02.08

(21)申请号 201620655502.2

(22)申请日 2016.06.28

(73)专利权人 中国建筑第八工程局有限公司
地址 200122 上海市浦东新区中国(上海)自由贸易试验区世纪大道1568号27层

(72)发明人 黎映呈 任庆斌 李卓朋 孙云飞

(74)专利代理机构 上海唯源专利代理有限公司 31229
代理人 曾耀先

(51)Int.Cl.
E01H 1/12(2006.01)
B62B 1/02(2006.01)

权利要求书1页 说明书3页 附图1页

(54)实用新型名称

钢板路面手推清洁车

(57)摘要

本实用新型涉及一种钢板路面手推清洁车，包括：车体，所述车体包括车架和连接于所述车架的支撑架；连接于所述支撑架的车轴和连接于所述车轴两端的车轮；以及清扫结构，连接于所述车架；所述清扫结构包括固定于所述车架的挡板和通过固定件固定于所述挡板的清扫橡胶，所述清扫橡胶具有摩擦于地面的摩擦端。通过在车体上设置具有橡胶的清扫结构，让软性的橡胶代替硬性的金属，对金属板路面的碎块等垃圾进行清扫，一方面，减少了硬性物体间摩擦的噪音；另一方面，保护了路面不被磨损。

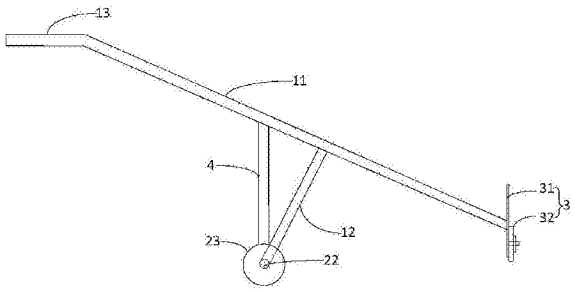

CN 205934818 U

1.一种钢板路面手推清洁车,其特征在于,包括:

车体,所述车体包括车架和连接于所述车架的支撑架;

连接于所述支撑架的车轴和连接于所述车轴两端的车轮;以及

清扫结构,连接于所述车架;所述清扫结构包括固定于所述车架的挡板和通过固定件固定于所述挡板的清扫橡胶,所述清扫橡胶具有摩擦于地面的摩擦端。

2.如权利要求1所述的钢板路面手推清洁车,其特征在于,所述车架为"H"型金属架。

3.如权利要求1所述的钢板路面手推清洁车,其特征在于,所述支撑架中包含有支撑杆,所述支撑杆为钢管。

4.如权利要求3所述的钢板路面手推清洁车,其特征在于,所述支撑杆与所述车架之间设有斜加固杆。

5.如权利要求1所述的钢板路面手推清洁车,其特征在于,所述车架具有相对的前端和后端,所述后端设有扶手;所述前端设有所述清扫结构。

6.如权利要求5所述的钢板路面手推清洁车,其特征在于,所述挡板为钢板,所述钢板具有一固定于所述车架前端的固定面。

7.如权利要求6所述的钢板路面手推清洁车,其特征在于,所述清扫橡胶为橡胶条,所述清扫橡胶连接于所述挡板上相对所述固定面的另一面。

8.如权利要求7所述的钢板路面手推清洁车,其特征在于,所述固定件包括一金属板和固定螺栓,所述橡胶条夹设于所述金属板与所述挡板之间,并通过所述固定螺栓固定。

钢板路面手推清洁车

技术领域

[0001] 本实用新型涉及建筑施工领域，尤指一种钢板路面手推清洁车。

背景技术

[0002] 建筑工地中目前已经逐渐使用钢板路面来代替预制混凝土路面来作为现场主要道路。但是钢板路面在秋冬季节由于容易结冰无法使用循环水冲洗，这就导致清理起来费时费力，最后造成经济损失。传统的清洁推车为金属构造。一方面，对钢板路面造成磨损；另一方面，操作起来杂音太大。

实用新型内容

[0003] 本实用新型的目的在于克服现有技术的缺陷，提供一种钢板路面手推清洁车，解决了在秋冬季不能用水清洗钢板路面时，路面清洁的难题。

[0004] 实现上述目的的技术方案是：提供一种钢板路面手推清洁车包括：

[0005] 车体，所述车体包括车架和连接于所述车架的支撑架；

[0006] 连接于所述支撑架的车轴和连接于所述车轴两端的车轮；以及

[0007] 清扫结构，连接于所述车架；所述清扫结构包括固定于所述车架的挡板和通过固定件固定于所述挡板的清扫橡胶，所述清扫橡胶具有摩擦于地面的摩擦端。

[0008] 本实用新型钢板路面手推清洁车的有益效果：

[0009] 通过在车体上设置具有橡胶的清扫结构，让软性的橡胶代替硬性的金属，对金属板路面的碎块等垃圾进行清扫，一方面，减少了硬性物体间摩擦的噪音；另一方面，保护了路面不被磨损。

[0010] 本实用新型钢板路面手推清洁车的进一步改进在于，所述车架为“H”型金属架。

[0011] 本实用新型钢板路面手推清洁车的进一步改进在于，所述支撑架中包含有支撑杆，所述支撑杆为钢管。

[0012] 本实用新型钢板路面手推清洁车的进一步改进在于，所述支撑杆与所述车架之间设有斜加固杆。

[0013] 本实用新型钢板路面手推清洁车的进一步改进在于，所述车架具有相对的前端和后端，所述后端设有扶手；所述前端设有所述清扫结构。

[0014] 本实用新型钢板路面手推清洁车的进一步改进在于，所述挡板为钢板，所述钢板具有一固定于所述车架前端的固定面。

[0015] 本实用新型钢板路面手推清洁车的进一步改进在于，所述清扫橡胶为橡胶条，所述清扫橡胶连接于所述挡板上相对所述固定面的另一面。

[0016] 本实用新型钢板路面手推清洁车的进一步改进在于，所述固定件包括一金属板和固定螺栓，所述橡胶条夹设于所述金属板与所述挡板之间，并通过所述固定螺栓固定。

附图说明

[0017] 图1为本实用新型钢板路面手推清洁车的侧视图。

[0018] 图2为本实用新型钢板路面手推清洁车的正视图。

具体实施方式

[0019] 下面结合附图和具体实施例对本实用新型作进一步说明。

[0020] 参阅图1和图2，图1显示了本实用新型钢板路面手推清洁车的侧视图；图2显示了本实用新型钢板路面手推清洁车的侧视图。本实用新型提供一种钢板路面手推清洁车，包括：车体，所述车体包括车架11和连接于所述车架11的支撑架12；连接于支撑架12的车轴22和连接于车轴22两端的车轮23；以及清扫结构3，连接于所述车架11，所述清扫结构3包括固定于所述车架11的挡板31和通过固定件固定于所述挡板31的清扫橡胶32，所述清扫橡胶32具有摩擦于地面的摩擦端。

[0021] 以下通过较佳实施例对上述组件进行详细说明：

[0022] 车架11是本实用新型的主体结构，一方面为了更加轻便，另一方面为了满足结构强度，优选的，车架11为“H”型金属架，由钢管焊接而成。此为现有技术，故不做多余描述。

[0023] 为了在保证结构强度的同时，使得本实用新型足够轻便，支撑架12包括支撑杆，优选的，支撑杆12为钢管。

[0024] 为了进一步的加固车体的结构强度，从三角形具有稳定性的角度考虑，支撑杆12与车架11之间设有斜加固杆4，优选的，斜加固杆4为钢管。

[0025] 结合图1图2可知，在本实施例中，车轴22水平连接于支撑杆12，该支撑杆12的两端分别连接有一个车轮23。通过以上技术手段，使得车架11相对于路面的倾斜角度可通过支撑杆12转动于车轮23可调。

[0026] 车架11具有相对的前端和后端，该后端设有方便推动车体前进的扶手13，优选的，扶手13为与车架11具有一定连接角度的钢管，其连接角度根据现场实际施工来决定，不作为本实用新型的结构限定。

[0027] 该清扫结构3包括挡板31，该挡板31具有一固定于所述车架11前端的固定面，优选的，挡板31为钢板，与车架11的固定方式为焊接。

[0028] 清扫结构3还包括清扫橡胶32，优选的，清扫橡胶32为橡胶条，该清扫橡胶32连接于挡板31上相对于固定面的另一面。

[0029] 清扫结构3还包括讲清扫橡胶32固定在挡板31上的固定件，该固定件包括金属板33和固定螺栓34，其固定方式为：橡胶条32夹设于金属板33于挡板31之间，通过固定螺栓34穿设于金属板33、橡胶条32以及挡板31固定在挡板31与金属板33之间。该橡胶条32具有摩擦于地面的摩擦端，在本实施例中，橡胶条32的底端比挡板31更接近于路面，使得橡胶条32摩擦于地面，对地面进行清扫，挡板31不摩擦于路面。

[0030] 本实用新型钢板路面手推清洁车的有益效果为：

[0031] 通过在车体上设置具有橡胶的清扫结构，让软性的橡胶代替硬性的金属，对金属板路面的碎块等垃圾进行清扫，一方面，减少了硬性物体间摩擦的噪音；另一方面，保护了路面不被磨损。

[0032] 以上结合附图实施例对本实用新型进行了详细说明，本领域中普通技术人员可根据上述说明对本实用新型做出种种变化例。因而，实施例中的某些细节不应构成对本实用

新型的限定，本实用新型将以所附权利要求书界定的范围作为本实用新型的保护范围。

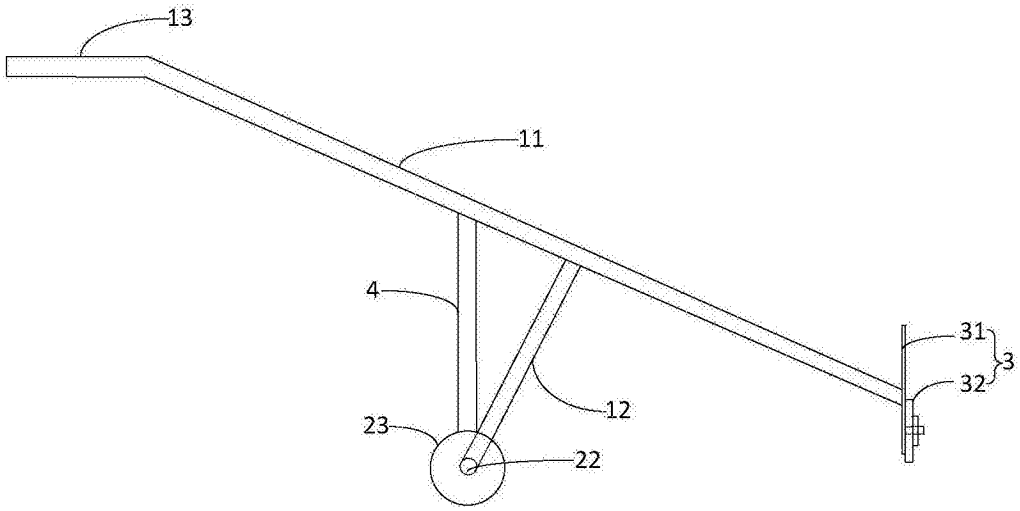

图1

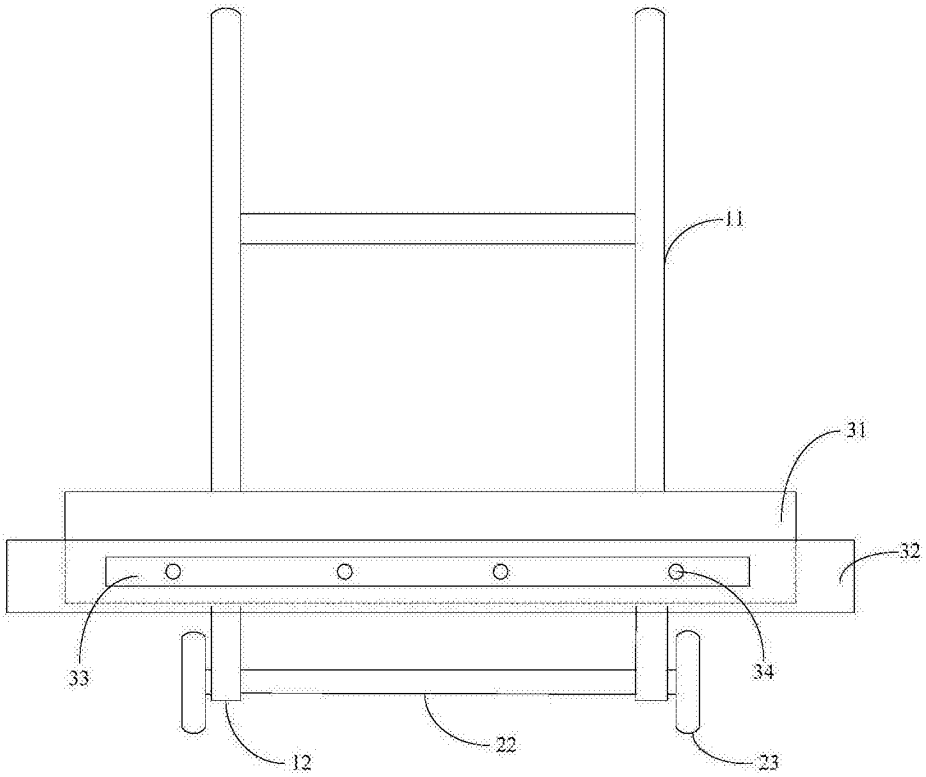

图2