(19) OFICINA ESPAÑOLA DE PATENTES Y MARCAS

ESPAÑA

(11) Número de publicación: **1 076 131**

(21) Número de solicitud: U 201101217

(51) Int. Cl.:

A45D 37/00 (2006.01)

(12) SOLICITUD DE MODELO DE UTILIDAD U

(22) Fecha de presentación: **14.12.2011**

(43) Fecha de publicación de la solicitud: **08.02.2012**

(71) Solicitante/s: **Guillermo Iglesias González**
Archer Milton, 1 - 4º Dcha.
15011 A Coruña, ES
Juan José Varela González,
Carlos Rioboo Edreira y
Carlos Iglesias Area

(72) Inventor/es: **Iglesias González, Guillermo;**
Varela González, Juan José;
Riobóo Edreira, Carlos y
Iglesias Área, Carlos

(74) Agente: **No consta**

(54) Título: **Envase de dosis unitaria para productos de fijación y forma del cabello.**

ES 1 076 131 U

DESCRIPCIÓN

Envase de dosis unitaria para productos de fijación y forma del cabello.

Objeto de la invención

La presente invención, según se expresa en el enunciado de esta memoria descriptiva, se refiere a un envase de una sola dosis para productos de fijación y forma del cabello, especialmente pensado para transportar de forma sencilla, segura y cómoda, y disponer de una dosis de dicho producto para su aplicación en el cabello en cualquier lugar y momento que se requiera, sin necesidad de transportar el envase tradicional de este tipo de productos, cuyo volumen oscila normalmente entre 150-300 mililitros.

Sector de la técnica

El objeto de la invención es de aplicación al sector de la distribución de productos cosméticos, en particular afecta a productos de cosmética capilar, de fijación, forma y estilismo del cabello.

Antecedentes de la invención

Existen numerosos tipos de envases y formatos utilizados para la contención y distribución de productos de fijación y forma del cabello. Son habituales los envases tipo tubo con cuerpo flexible y tapón cilíndrico con boquilla dosificadora y tapa de plástico rígido, con volúmenes normalmente comprendidos entre los 150-300 mililitros. El tapón de este tipo de envases suele disponer de una superficie circular suficientemente amplia que permite el equilibrio en posición vertical del tubo.

También se conocen tarros de plástico rígido que son normalmente empleados para contener productos de fijación tipo cera, con volúmenes de contenido similares.

Obviamente la cantidad de producto contenida en los envases citados no se corresponde con la dosis unitaria, implicando efectos negativos respecto a disponibilidad, traslado, almacenaje y mantenimiento de las propiedades del producto. Parece obvio que envases con dichos volúmenes no son cómodos de transportar con uno mismo para disponer de ellos en cualquier momento, entendiéndose que están pensados como recipientes para varios usos en una ubicación fija.

La configuración descrita del envase tubo tradicional, en especial el tapón rígido cilíndrico, puede suponer una molestia e incomodidad ante determinados movimientos o posturas corporales en función de la prenda donde se transporte, como por ejemplo en un pantalón.

Las restricciones legales actuales en el tráfico aéreo en materia de transporte de productos líquidos en España solo permiten transportar volúmenes en recipientes unitarios que no superen los 100 mililitros dentro del equipaje de mano. Por otra parte, el apilamiento de las maletas en las bodegas y zonas destinadas al equipaje en los medios de transporte o las diferencias de presión en la cabina y bodega de los aviones pueden hacer que un envase tradicional (por ejemplo un tubo como los que se han indicado líneas arriba) mal cerrado acabe por abrirse durante el trayecto vertiendo su contenido en el interior de la maleta o bolso donde se lleve.

Los productos de fijación y forma del cabello suelen ir perdiendo su efecto según avanzan las horas tras su aplicación, por ejemplo al quitar y poner prendas de ropa por la cabeza, debido a la lluvia e inclemencias meteorológicas similares, humedad elevada en el ambiente, abrazos y gestos afectivos entre personas, al emplear elementos de seguridad para la cabeza como cascos de motocicleta, etc. Es normal que tras estas situaciones el usuario requiera, en cualquier momento, volver a aplicarse una nueva cantidad de producto en el cabello.

Son conocidas también las exigencias sociales actuales de presentar una buena imagen pública, tanto se trate en el ámbito laboral, como por ejemplo profesionales que trabajan de cara al público, en profesiones que requieren reuniones personales con clientes, proveedores, reuniones internas, personas cuya profesión es en parte su imagen, etc.; como en el ámbito personal, en el día a día cotidiano, en celebraciones, fiestas o actos extraordinarios.

Así mismo, es también conocido que existen en la actualidad ofertas de ocio y cuidado personal (gimnasios, balnearios, spa, pistas de deportes indoor, outdoor, etc.) que implican lavarse el cabello en las instalaciones del propio de centro de ocio, al terminar dicha actividad, lo que provoca obviamente la pérdida del producto de fijación y la necesidad para el usuario de realizarse una nueva aplicación del mismo mientras se encuentra fuera de casa.

Se conoce algunos casos excepcionales de envases de 50 mililitros de gel fijador con formato de tubo tradicional. Se considera de cualquier forma un volumen demasiado grande para transportarlo fácilmente en el bolsillo o en una cartera de caballero reiterando el comentario realizado líneas arriba (línea 13 página 2) acerca de la configuración de los envases en forma de tubo tradicional.

Descripción de la invención

El envase de dosis unitaria para productos de fijación y forma del cabello objeto de la invención ha sido concebido para resolver la problemática anteriormente expuesta, materializándose en un depósito bolsa preferentemente de material biodegradable plástico cuyas características físicas de resistencia y flexibilidad garantizan la integridad del envase para poder transportarlo con uno mismo sin riesgo de rotura y derrame del producto de su interior, permitiendo cualquier movimiento corporal sin molestias. El material flexible permite presionar el propio envase a lo largo para empujar el producto de su interior hacia la salida, teniendo en cuenta que normalmente los productos de fijación del cabello son de consistencia gel crema. Se trata de un envase plano, sin zonas que sobresalgan más que otras, preferentemente con bordes redondeados para evitar molestias en su transporte en cualquier prenda de vestir, cerrado en sus bordes de forma estanca mediante termosellado de manera que se impida la fuga del producto de fijación de su interior, dotado preferentemente de un sistema de apertura manual sencilla mediante doble muesca y con sección de apertura guiada que permite una dosificación más precisa y limpia del producto y de dimensiones adecuadas para contener un volumen de producto inferior a 50 mililitros preferentemente entre 3 y 6 mililitros.

Desde el punto de vista de la sostenibilidad ambiental del producto objeto de invención, el impacto que supone el incremento en el ratio de generación de residuos por unidad de volumen de producto fijador puesto en el mercado que implica este tipo de envase unitario con respecto al tradicional es minimizado con la utilización preferente de materiales biodegradables para la fabricación del mismo.

Las superficies del envase permiten la impresión de las artes que considere adecuadas el fabricante, desde logos, anagramas, imágenes, texto o cualquier tipo de información que se considere oportuno.

Las esquinas o bordes redondeados evitan posibles roces o daños en la piel o rasgados en una prenda de ropa al transportar el envase con uno mismo.

El envase unitario y el sellado que se propone garantiza que la dosis de producto mantiene en todo momento sus características iniciales, ya que se encuentra cerrada de forma estanca hasta el momento de su aplicación, abriéndose cuando se necesita, sin pérdidas de aroma o propiedades de fijación. Se evita también la presencia de producto reseco y grumos en la boquilla y tapón que suelen implicar los envases tubo tradicionales de mayor capacidad, especialmente cuando se encuentran demasiado tiempo abiertos, por ejemplo en el caso de que el usuario se limite a un uso esporádico del mismo.

Descripción de los dibujos

Para completar la descripción que se está realizando y con objeto de ayudar a una mejor comprensión de las características del invento, de acuerdo con un ejemplo preferente de realización práctica del mismo, se acompaña como parte de la descripción un juego de dibujos donde con carácter ilustrativo y no limitativo donde se ha representado lo siguiente:

Figura 1. Muestra una vista frontal del envase de dosis unitaria para productos de fijación y forma del cabello objeto de la invención.

Figura 2. Muestra una sección horizontal del envase de dosis unitaria para productos de fijación y forma del cabello objeto de la invención, representándose el espacio interior del mismo.

Figura 3. Muestra una sección vertical del envase de dosis unitaria para productos de fijación y forma del cabello objeto de la invención, representándose el espacio interior del mismo.

Realización preferente de la invención

A la vista de las figuras indicadas puede observarse como el envase que se preconiza está constituido por un depósito bolsa (1) de material preferentemente biodegradable, plástico, flexible, resistente, plano, preferentemente con esquinas redondeadas (6) que se encuentra cerrado de forma estanca mediante termosellado o termosoldadura (2), habilitando en su cuerpo interior (3) un espacio cerrado destinado a la contención del producto con volumen suficiente para contener hasta 50 mililitros, preferentemente entre 3 y 6 mililitros, de producto fijador para el cabello.

Como método de apertura dispondrá preferentemente de una apertura manual sencilla mediante doble muesca (4-4') y con sección de apertura guiada (5) que permite una dosificación más precisa y limpia del producto. Ambas muescas (4-4') dispondrán de una guía (5) entre ellas que determina una sección de apertura apropiada a las características de densidad y viscosidad del producto para conseguir una dosificación más precisa y limpia del mismo, uniendo bordes consecutivos del envase para crear un corte en esquina o pico. La guía puede, por ejemplo, sobreimpresionarse mediante línea de puntos o similar en el propio material del envase. Si bien se ha expuesto una forma preferente de apertura, esta también puede realizarse mediante línea de rasgado o debilitación, simple muesca o la combinación de alguno de los anteriores.

La morfología del envase será preferentemente cuadrangular, si bien puede adquirir la forma deseada por el fabricante (rectangular, triangular, circular, etc.).

En cualquier caso como se puede observar en las figuras y de acuerdo con la descripción se obtiene un envase para la dosificación unitaria de productos de fijación y forma del cabello, sea cual sea la morfología de su contorno, preferentemente con las esquinas redondeadas y de material biodegradable, flexible, de reducidas dimensiones, aplanado, deformable pero resistente, fácilmente transportable en el bolsillo de cualquier prenda de vestir, cerrado de forma estanca mediante termosellado y que cuenta preferentemente con un medio de apertura manual sencilla mediante doble muesca y con sección de apertura guiada, que implica además de las citadas ventajas, facilidad, disponibilidad, seguridad y comodidad de transporte y está destinado a contener una dosis de producto fijador pudiendo disponer de ella en cualquier lugar o situación que se requiera.

REIVINDICACIONES

1. Envase de dosis unitaria para productos de fijación y forma del cabello, que está previsto para facilitar el transporte y disponer de una forma cómoda y segura en cualquier situación y lugar de una dosis del mismo para su aplicación. Se **caracteriza** por consistir en un depósito bolsa (1) de material flexible y resistente de reducidas dimensiones adecuadas a su capacidad monodosis, dicha capacidad será siempre inferior a 50 mililitros, preferiblemente entre 3-6 mililitros.

2. Envase de dosis unitaria para productos de fijación y forma del cabello según reivindicación 1ª **caracterizado** por estar constituido por un material flexible y resistente preferentemente biodegradable y plástico, pero pudiéndose emplear como material, derivados de la celulosa, papel kraft, aluminio, silicona o combinación de cualquiera de ellos (por ejemplo en capas), u otro material que responda a las características físicas exigidas.

3. Envase de dosis unitaria para productos de fijación y forma del cabello según reivindicaciones anteriores cuya forma es preferentemente cuadrangular con esquinas redondeadas (6), pero pudiendo adquirir la forma deseada por el fabricante (rectangular, circular, triangular, etc.).

4. Envase de dosis unitaria para productos de fijación y forma del cabello según reivindicaciones anteriores cerrado de forma estanca mediante termosoldadura o termosellado (2). El envase se realizará de forma preferente mediante termosellado perimetral de los cuatro bordes, si bien este podría cerrarse mediante pliegue de alguno o algunos de los lados y termosellado de los restantes.

5. Envase de dosis unitaria para productos de fijación y forma del cabello según reivindicaciones anteriores preferentemente con un medio de apertura sencillo mediante doble muesca (4-4') con sección de apertura guiada (5) uniendo bordes consecutivos del envase que permite una dosificación más precisa y limpia del producto, pero pudiéndose abrir también mediante línea de debilitamiento, muesca sencilla o la combinación de alguno de ellos.

6. Envase de dosis unitaria para productos de fijación y forma del cabello según reivindicaciones anteriores cuyas características permiten que el producto contenido sea preferentemente un gel o líquido, pero pudiendo tratarse también de un producto pastoso, espuma, sólido, semisólido, grasa, cera, crema, e incluso granulado.

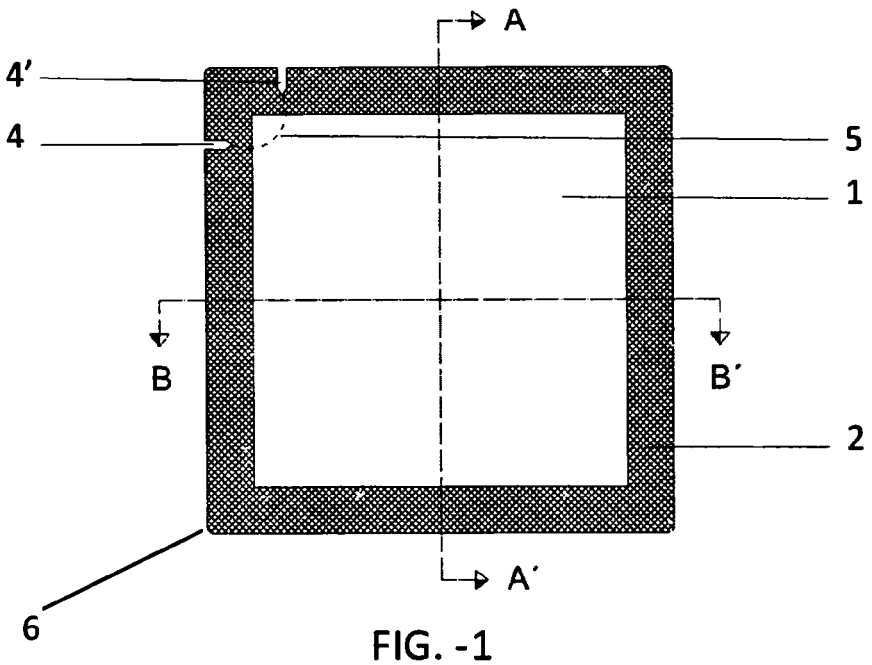

FIG. -1

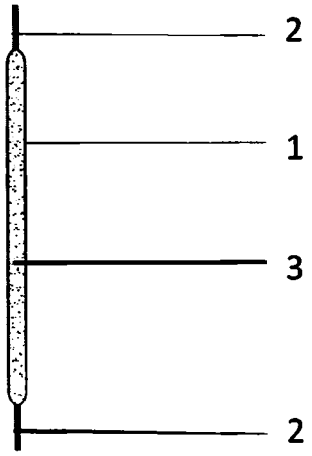

SECCIÓN A-A'

FIG. -2

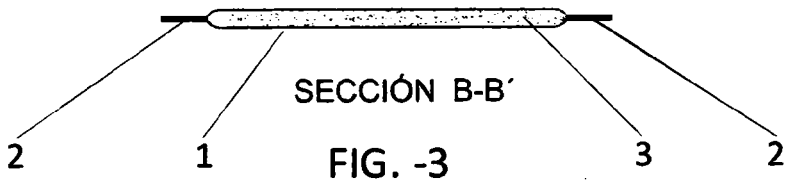

SECCIÓN B-B'

FIG. -3