(19)中华人民共和国国家知识产权局

(12)实用新型专利

(10)授权公告号 CN 215737082 U
(45)授权公告日 2022.02.08

(21)申请号 202121137293.X

(22)申请日 2021.05.25

(73)专利权人 自贡市妇幼保健院
地址 643010 四川省自贡市大安区大楻桶路49号

(72)发明人 张春娟 郑静 王彦力

(74)专利代理机构 成都睿道专利代理事务所(普通合伙) 51217
代理人 薛波

(51)Int.Cl.
A41D 13/12(2006.01)
A41D 1/06(2006.01)
A41D 15/00(2006.01)
A41D 27/10(2006.01)
A41D 27/00(2006.01)

权利要求书1页 说明书4页 附图2页

(54)实用新型名称

一种多功能病员服

(57)摘要

本实用新型提供了一种多功能病员服，包括上衣和下裤，所述上衣的前胸部位和/或衣袖的上臂部位开有若干个用于导管穿出的第一通口，所述第一通口一侧设置有用于遮盖所述第一通口的防护片，所述防护片上设有若干个锁紧机构；所述上衣的衣袖内侧和/或外侧设置有用以调节衣袖内径大小的调节机构；所述下裤的大腿部位设置有若干个用于导管穿出的第二通口，所述第二通口上设有用于控制所述第二通口开口大小并夹紧导管的夹紧机构；所述下裤腿上还设有用以固定导管的固定机构；本实用新型上衣的衣袖可根据不同胖瘦的胳膊，适应性的调节衣袖的内径大小，以更好的匹配患者的使用需要，保证导管的使用安全性。

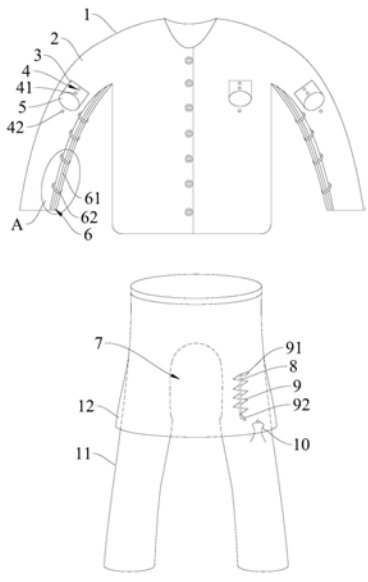

CN 215737082 U

1.一种多功能病员服,包括上衣和下裤,其特征在于,

所述上衣的前胸部位和/或衣袖的上臂部位开有若干个用于导管穿出的第一通口,所述第一通口一侧设置有用于遮盖所述第一通口的防护片,所述防护片上设有若干个锁紧机构;

所述上衣的衣袖内侧和/或外侧设置有用以调节衣袖内径大小的调节机构;

所述下裤的大腿部位设置有若干个用于导管穿出的第二通口,所述第二通口上设有用于控制所述第二通口开口大小并夹紧导管的夹紧机构;所述下裤上还设有用以固定导管的固定机构。

2.根据权利要求1所述的多功能病员服,其特征在于,所述调节机构包括设置于衣袖内侧和/或外侧的可折叠区,所述可折叠区沿衣袖的长度方向设置,所述可折叠区的侧壁设置有可将所述可折叠区进行折叠或敞开的连接件。

3.根据权利要求2所述的多功能病员服,其特征在于,所述连接件为沿衣袖长度方向设置的拉链。

4.根据权利要求2所述的多功能病员服,其特征在于,所述连接件为多个连接扣或魔术贴。

5.根据权利要求1所述的多功能病员服,其特征在于,所述下裤的裆部开设有便于手术操作的裆口;所述下裤还设置有用以遮盖所述裆口的裙体。

6.根据权利要求1所述的多功能病员服,其特征在于,所述锁紧机构为相互配合的纽扣和扣眼。

7.根据权利要求1所述的多功能病员服,其特征在于,所述锁紧机构为子母扣或拉链。

8.根据权利要求1所述的多功能病员服,其特征在于,所述夹紧机构包括沿下裤长度或宽度方向设置的拉链,所述拉链包括可相向滑动设置的第一拉链和第二拉链。

9.根据权利要求1所述的多功能病员服,其特征在于,所述固定机构为设置于下裤上的固定绳。

10.根据权利要求1所述的多功能病员服,其特征在于,所述固定机构为设置于下裤上的魔术贴。

一种多功能病员服

技术领域

[0001] 本实用新型涉及病员服技术领域，具体而言，涉及一种多功能病员服。

背景技术

[0002] 病员服是病员或伤员在医院或康复机构住院时穿的服装，穿脱清洗方便，也方便医院管理。普通病员服就是一件普通的类似睡衣的服装，无功能性，不能满足住院患者的各种功能需求。

[0003] 随着医疗技术的发展，新的医疗手段不断应用于临床，尤其对于一些重症患者，往往身上需要插接多种导管进行治疗，如PICC导管，或者术后的导尿管或引流管等，在患者卧床或下床活动时，这些导管对患者的活动造成了诸多的限制，使得其活动不便，甚至会拉扯到导管，影响患者的治疗或生活。

[0004] 申请号为CN202021253200.5的中国专利公开了一种多功能改良型病员服，包括病员服上衣和病员服下裤，所述病员服上衣表面中部设置有病员服内外兜，所述病员服内外兜上端设置有内外兜功能性缺口，所述内外兜功能性缺口上端设置有上衣兜盖，所述病员服上衣两侧上端均设置有衣袖，所述衣袖表面均设置有上臂功能性开合口，所述上臂功能性开合口上端与两侧均设置有三边魔术贴A，所述病员服上衣下端设置有病员服下裤，增加病员服内外兜及功能性缺口，对佩戴胰岛素泵的患儿，将一次性输注管路的针头植入皮下，固定好管路，将仪器放入病员服内兜或把仪器穿过功能缺口放入外兜，所述裤子功能性开合口上端与两侧均设置有三边魔术贴B，所述裤子功能性开合口上端设置有裤子兜盖。该技术方案通过增加病员服内外兜及功能性缺口，对佩戴胰岛素泵的患儿，将一次性输注管路的针头植入皮下，固定好管路，将仪器放入病员服内兜或把仪器穿过功能缺口放入外兜，黏贴好兜口的魔术贴，放下兜口盖即可，减少管路打折、牵拉脱出的风险；然而该方案中对于插射于患者体内的导管在穿出衣服后的固定效果不理想，容易造成导管的位移或者晃动，对于患者的下床活动仍有不便；除此之外，该病员服的袖子及裤子均是固定内径的，对于较为瘦小或者肥胖的患者的穿着影响较大，尤其是导管要从袖子或裤子内穿出时，对于瘦小的患者袖子及裤子则会对导管造成一定的牵扯或打结等现象。

实用新型内容

[0005] 本实用新型的目的在于提供一种多功能病员服，其上衣的衣袖可根据不同胖瘦的胳膊，适应性的调节衣袖的内径大小，以更好的匹配患者的使用需要，保证导管的使用安全性。

[0006] 本实用新型的实施例通过以下技术方案实现：

[0007] 一种多功能病员服，包括上衣和下裤，所述上衣的前胸部位和/或衣袖的上臂部位开有若干个用于导管穿出的第一通口，所述第一通口一侧设置有用于遮盖所述第一通口的防护片，所述防护片上设有若干个锁紧机构；所述上衣的衣袖内侧和/或外侧设置有用以调节衣袖内径大小的调节机构；所述下裤的大腿部位设置有若干个用于导管穿出的第二通

口，所述第二通口上设有用于控制所述第二通口开口大小并夹紧导管的夹紧机构；所述下裤腿上还设有用以固定导管的固定机构。

[0008] 进一步地，所述下裤的裆部开设有便于手术操作的裆口；所述下裤还设置有用以遮盖所述裆口的裙体。

[0009] 进一步地，所述调节机构包括设置于衣袖内侧和/或外侧的可折叠区，所述可折叠区沿衣袖的长度方向设置，所述可折叠区的侧壁设置有可将所述可折叠区进行折叠或敞开的连接件。

[0010] 进一步地，所述连接件为沿衣袖长度方向设置的拉链。

[0011] 进一步地，所述连接件为多个连接扣或魔术贴。

[0012] 进一步地，所述锁紧机构为相互配合的纽扣和扣眼。

[0013] 进一步地，所述锁紧机构为子母扣。

[0014] 进一步地，所述锁紧机构为拉链。

[0015] 进一步地，所述夹紧机构包括沿下裤长度或宽度方向设置的拉链，所述拉链包括可相向滑动设置的第一拉链和第二拉链。

[0016] 进一步地，所述固定机构为设置于下裤上的固定绳。

[0017] 进一步地，所述固定机构为设置于下裤上的魔术贴。

[0018] 本实用新型实施例的技术方案至少具有如下优点和有益效果：

[0019] 本实用新型设计合理、结构简单，使用安全、方便，通过在上衣及下裤上均设置有若干个供导管穿出的通口，便于对患者输液操作或留置尿管等，不仅大大方便了患者的床上或下床的活动便利性，舒适度，而且减轻了医护人员的劳动强度；最重要的是，本实用新型上衣的衣袖可根据不同胖瘦的胳膊，适应性的调节衣袖的内径大小，以更好的匹配患者的使用需要，保证导管的使用安全性。

附图说明

[0020] 为了更清楚地说明本实用新型实施例的技术方案，下面将对实施例中所需要使用的附图作简单地介绍，应当理解，以下附图仅示出了本实用新型的某些实施例，因此不应被看作是对范围的限定，对于本领域普通技术人员来讲，在不付出创造性劳动的前提下，还可以根据这些附图获得其他相关的附图。

[0021] 图1为本实用新型实施例提供的多功能病员服的结构示意图；

[0022] 图2为图1中A处的局部放大示意图。

[0023] 图标：1-上衣，2-衣袖，3-防护片，4-锁紧机构，41-纽扣，42-扣眼，5-第一通口，6-调节机构，61-可折叠区，62-连接件，7-裆口，8-第二通口，9-夹紧机构，91-第一拉链，92-第二拉链，10-固定机构，11-下裤，12-裙体。

具体实施方式

[0024] 为使本实用新型实施例的目的、技术方案和优点更加清楚，下面将结合本实用新型实施例中的附图，对本实用新型实施例中的技术方案进行清楚、完整地描述，显然，所描述的实施例是本实用新型一部分实施例，而不是全部的实施例。通常在此处附图中描述和示出的本实用新型实施例的组件可以以各种不同的配置来布置和设计。

[0025] 实施例1

[0026] 一种多功能病员服，包括上衣1和下裤11，所述上衣1的前胸部位和/或衣袖2的上臂部位开有若干个用于导管穿出的第一通口5，所述第一通口5一侧设置有用于遮盖所述第一通口5的防护片3，所述防护片3上设有若干个锁紧机构4；

[0027] 所述上衣1的衣袖2内侧和/或外侧设置有用以调节衣袖2内径大小的调节机构6；

[0028] 所述下裤11的大腿部位设置有若干个用于导管穿出的第二通口8，所述第二通口8上设有用于控制所述第二通口8开口大小并夹紧导管的夹紧机构9；所述下裤11腿上还设有用以固定导管的固定机构10。

[0029] 工作原理：本实用新型病员服对于患者上身插设多种导管时的卧床及下穿活动时尤其方便实用；在需要将导管穿出时，打开防护片3上的锁紧机构4，即可将留置的导管(如：PICC导管)从第一通口5处穿出，便于对患者输液，导管穿出后，再利用锁紧机构4将防护片3与第一通口5之间进行密封锁紧，从而减小第一通口5的开口大小，并将导管锁紧与第一通口5处，避免导管在第一通口5处随意晃动或弯折等；

[0030] 最重要的是，本实用新型将衣袖2的袖口进行了可变径处理，以适应于不同胖瘦的适应人群，因为导管由衣袖2穿出时，若衣袖2过于宽松，在导管容易在衣袖2内打结或弯折等，对患者造成极大的风险，因此根据不同胖瘦的胳膊，适应性的调节衣袖2的内径大小，以更好的匹配患者的使用需要，保证导管的使用安全性；

[0031] 在下裤11的使用过程中，若患者术后需要留置尿管还有引流管等，为了便于患者在床上或下床的活动方便，本实用新型在下裤11的大腿部位设置有若干个第二通口8，便于导尿管的穿出，利用夹紧机构9将穿出的导尿管稳定地固定于第二通口8内，避免晃动；在导尿管穿出后，为了导尿管在外部的放置稳定性，避免弯折等，本实用新型在下裤11上还设置有固定机构10，同时利用固定机构10将外部的导尿管固定，进一步地保证了导尿管的固定稳定性，提高了病人的舒适度，以便于下床活动。

[0032] 在本实施例中，所述下裤11的裆部开设有便于手术操作的裆口7；所述下裤11还设置有用以遮盖所述裆口7的裙体12。

[0033] 患者在进行手术之前可换上本实用新型的下裤11，而在进行手术时，如：肠镜检查或某些妇科检查等情况的检查或手术时，本实用新型的手术裤的裆口7贯通裤体的背面，即裤体前后开裆处理，暴露了患者下体前后部的手术区域，方便对该手术区域进行皮肤清洗、消毒和手术；手术结束后，即可利用裙体12完全遮盖裆口7的暴露区域，以达到保暖和保护患者隐私的效果，待术后可便于患者会更衣室更换裤子。

[0034] 在本实施例中，所述调节机构6包括设置于衣袖2内侧和/或外侧的可折叠区61，所述可折叠区61沿衣袖2的长度方向设置，所述可折叠区61的侧壁设置有可将所述可折叠区61进行折叠或敞开的连接件62；具体地，通过打开折叠区即可使得折叠区展平，从而增大袖子的内径；关闭折叠区后即可将衣袖2收紧，从而减小衣袖2的内径，由此可适应于不同胖瘦的人群在穿插导管时的使用需求。

[0035] 在本实施例中，所述连接件62为沿衣袖2长度方向设置的拉链；在调节折叠区时，通过改变拉链拉开的长度，从而改变折叠区的敞口大小。

[0036] 在本实施例中，所述连接件62为多个连接扣或魔术贴；通过调整连接扣之间的扣合距离，从而改变折叠区的敞口大小。

[0037] 在本实施例中，所述锁紧机构4为相互配合的纽扣41和扣眼42；通过纽扣41和扣眼42的配合将防护片3与上衣1进行锁紧，从而使得防护片3与第一通口5之间进行密封锁紧，控制第一通口5的开口大小，以使得导管在第一通口5处可稳定的放置。

[0038] 在本实施例中，所述锁紧机构4为子母扣或拉链；通过调整解开子母扣的数量，或是改变拉链拉开的长度，以改变第一通口5的开口大小，以使得导管在第一通口5处可稳定的放置。

[0039] 在本实施例中，所述夹紧机构9包括沿下裤11长度或宽度方向设置的拉链，所述拉链包括可相向滑动设置的第一拉链91和第二拉链92。

[0040] 在本实施例中，所述固定机构10为设置于下裤11上的固定绳或魔术贴；当患者需要下床活动时，即可将尿管穿出第二通口8后利用固定绳将尿管及尿袋系紧固定，方便患者的活动及使用安全性和稳定性。

[0041] 较优地，所述固定机构10设置于所述夹紧机构9下方，从而便于坠穿出后的导管进行有效的固定。

[0042] 以上仅为本实用新型的优选实施例而已，并不用于限制本实用新型，对于本领域的技术人员来说，本实用新型可以有各种更改和变化。凡在本实用新型的精神和原则之内，所作的任何修改、等同替换、改进等，均应包含在本实用新型的保护范围之内。

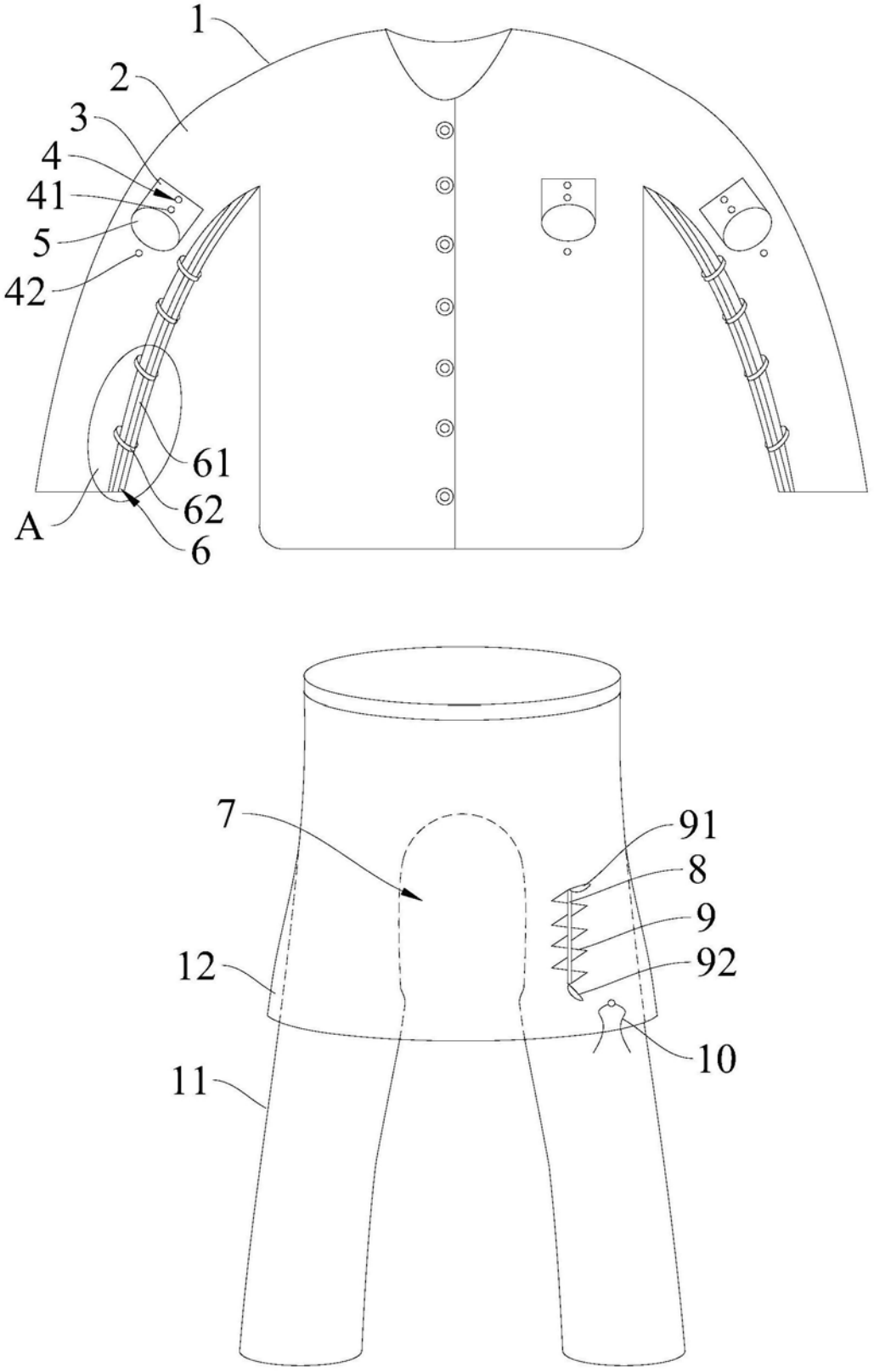

图1

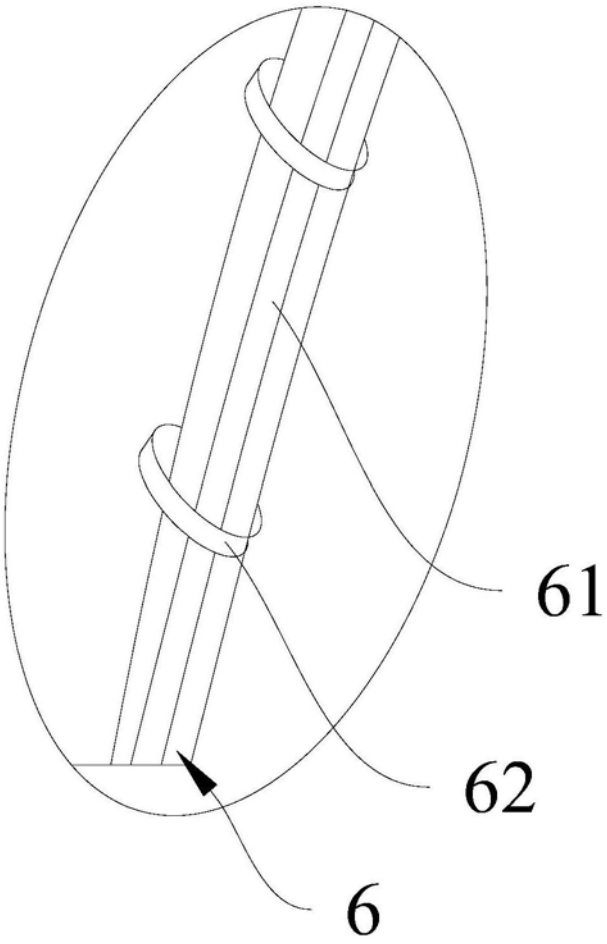

图2