(19)中华人民共和国国家知识产权局

(12)实用新型专利

(10)授权公告号 CN 203401642 U
(45)授权公告日 2014.01.22

(21)申请号 201320451400.5

(22)申请日 2013.07.26

(73)专利权人 昆山市浩坤机械有限公司
地址 215322 江苏省苏州市昆山市开发区太湖南路89号

(72)发明人 亢建兵

(74)专利代理机构 北京市振邦律师事务所 11389
代理人 李朝辉

(51)Int.Cl.
B29C 33/30(2006.01)

(ESM)同样的发明创造已同日申请发明专利

权利要求书1页 说明书2页 附图1页

(54)实用新型名称

一种改进的电视机外壳模具

(57)摘要

本实用新型公开了一种改进的电视机外壳模具，包括模具本体，其特征在于：所述模具本体的下端设置有底座，模具本体靠近底座的一侧设置有限位装置；所述底座与模具本体之间通过螺栓活动连接。作为一种改进，所述模具本体包括前模具和后模具两部分，两部分通过连接件连接在一起。所述限位装置为限位杆，限位杆安装在模具本体的下部。所述限位杆安装在前模具和后模具的下部，或者安装在前模具或后模具的下部。本实用新型是在电视机模具的模具本体下部设置有若干具有限位功能的螺栓。这样的设计，结构简单，制作方便，并且限位效果好，保证了电视机外壳的生产质量，投入产出比大，具有明显的经济效益。

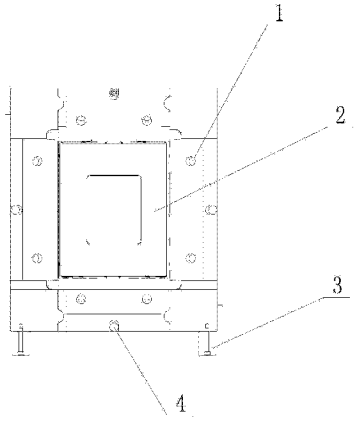

CN 203401642 U

1. 一种改进的电视机外壳模具，包括模具本体，其特征在于：所述模具本体的下端设置有底座，模具本体靠近底座的一侧设置有限位装置；所述底座与模具本体之间通过螺栓活动连接。

2. 根据权利要求 1 中所述的改进的电视机外壳模具，其特征在于：所述模具本体包括前模具和后模具两部分，两部分通过连接件连接在一起。

3. 根据权利要求 1 中所述的改进的电视机外壳模具，其特征在于：所述限位装置为限位杆，限位杆安装在模具本体的下部。

4. 根据权利要求 2 中所述的改进的电视机外壳模具，其特征在于：所述限位杆安装在前模具和后模具的下部，或者安装在前模具或后模具的下部。

5. 根据权利要求 4 中所述的改进的电视机外壳模具，其特征在于：所述限位杆为螺纹连接在前模具或后模具上的螺栓。

一种改进的电视机外壳模具

技术领域

[0001] 本实用新型属于模具领域，具体地说，涉及一种改进的电视机外壳模具。

背景技术

[0002] 电视机已经成为人们日常生活中必不可缺少的日常用品，在生活中占有重要的地位。目前电视机外壳的生产主要依靠的是利用模具制造电视机外壳。现有的电视外壳塑胶模具设计中，地侧滑块未进行限位，导致滑块经常会脱离模仁，从而导致滑块撞伤，影响电视机外壳的生产质量。

发明内容

[0003] 本实用新型要解决的技术问题是克服上述缺陷，提供一种结构简单、实现限位功能并且保证电视机外壳生产质量的改进的电视机外壳模具。

[0004] 为解决上述问题，本实用新型所采用的技术方案是：

[0005] 一种改进的电视机外壳模具，包括模具本体，其特征在于：所述模具本体的下端设置有底座，模具本体靠近底座的一侧设置有限位装置；所述底座与模具本体之间通过螺栓活动连接。

[0006] 作为一种改进，所述模具本体包括前模具和后模具两部分，两部分通过连接件连接在一起。

[0007] 作为一种改进，所述限位装置为限位杆，限位杆安装在模具本体的下部。

[0008] 作为一种改进，所述限位杆安装在前模具和后模具的下部，或者安装在前模具或后模具的下部。

[0009] 作为一种改进，所述限位杆为螺纹连接在前模具或后模具上的螺栓。

[0010] 由于采用了上述技术方案，与现有技术相比，本实用新型是在电视机模具的模具本体下部设置有若干具有限位功能的螺栓。这样的设计，结构简单，制作方便，并且限位效果好，保证了电视机外壳的生产质量，投入产出比大，具有明显的经济效益。

[0011] 下面结合附图和具体实施方式对本实用新型作进一步说明。

附图说明

[0012] 图 1 是本实用新型一种实施例的结构示意图。

[0013] 图中：1- 连接件；2- 模具本体；3- 底座；4- 螺栓。

具体实施方式

[0014] 实施例：

[0015] 如图 1 所示，一种改进的电视机外壳模具，包括模具本体 2，模具本体 2 的下端设置有底座 3，模具本体 2 靠近底座的一侧设置有限位装置。底座 3 与模具本体 2 之间通过螺栓活动连接。

[0016] 在本实施例中，所述模具本体 2 包括前模具和后模具两部分，两部分通过连接件 1 连接在一起。另外，所述限位装置为限位杆，限位杆安装在模具本体的下部。限位杆安装在前模具和后模具的下部，或者安装在前模具或后模具的下部。

[0017] 最佳的实施例是限位杆为螺纹连接在前模具或后模具上的螺栓。

[0018] 电视机模具的模具本体下部设置有若干具有限位功能的螺栓。这样的设计，结构简单，制作方便，并且限位效果好，保证了电视机外壳的生产质量，投入产出比大，具有明显的经济效益。

[0019] 本实用新型不局限于上述的优选实施方式，任何人应该得知在本实用新型的启示下做出的结构变化，凡是与本实用新型具有相同或者相近似的技术方案，均属于本实用新型的保护范围。

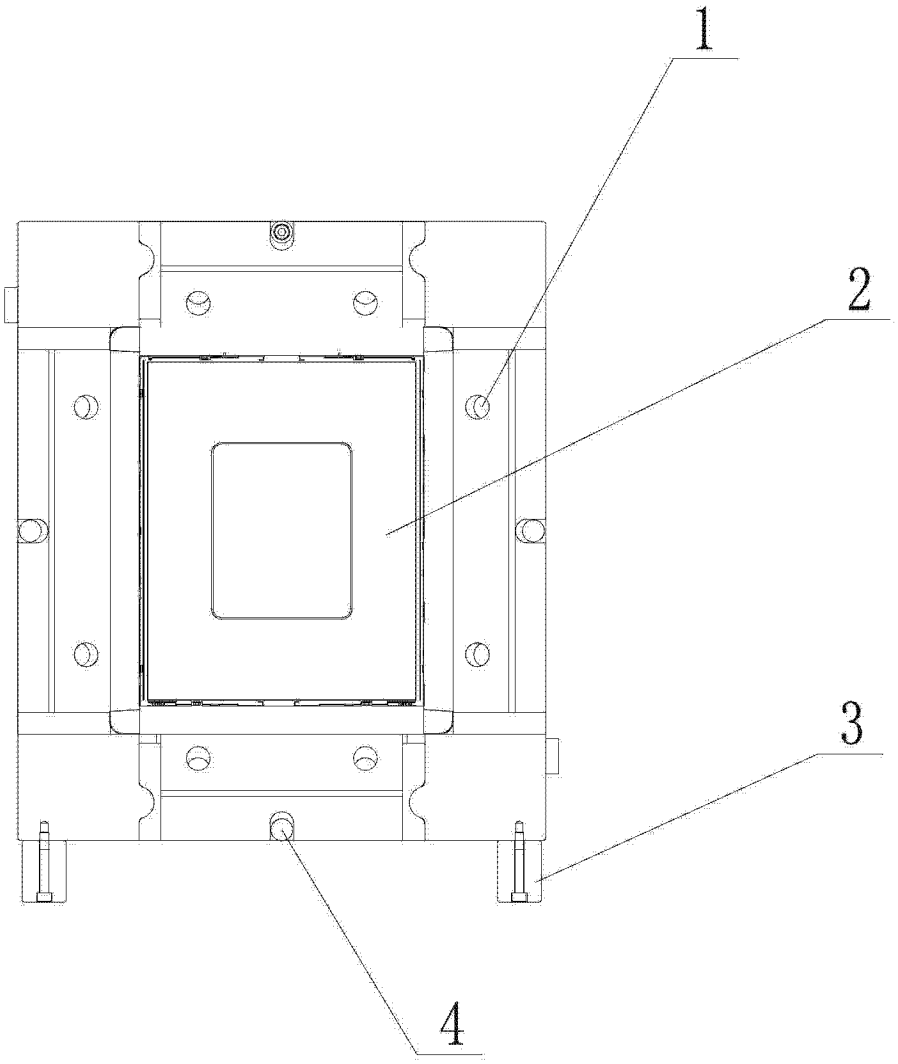

图 1