(19)中华人民共和国国家知识产权局

(12)实用新型专利

(10)授权公告号 CN 202776209 U
(45)授权公告日 2013.03.13

(21)申请号 201220360524.8

(22)申请日 2012.07.24

(73)专利权人 德州市第二中学
地址 253013 山东省德州市德城区文化路156号德州二中科技创新办公室

(72)发明人 赵悦

(74)专利代理机构 济南诚智商标专利事务所有限公司 37105
代理人 王汝银

(51)Int.Cl.
A47L 13/51(2006.01)
A47K 5/02(2006.01)

权利要求书 1 页 说明书 1 页 附图 1 页

(54)实用新型名称

带肥皂盒的拖布桶

(57)摘要

带肥皂盒的拖布桶，属于清洁用品，该拖布桶可以有效解决拖布涮洗不方便的问题，其结构包括桶体，所述的桶体上沿卡置有一个漏网，所述的桶体内一个侧壁上设有一个肥皂盒，肥皂盒上设有盒盖；所述的桶体外表面还固定设有一个带通孔的盒体。该种带肥皂盒的拖布桶，结构简单，使用方便，适用于多种场所。

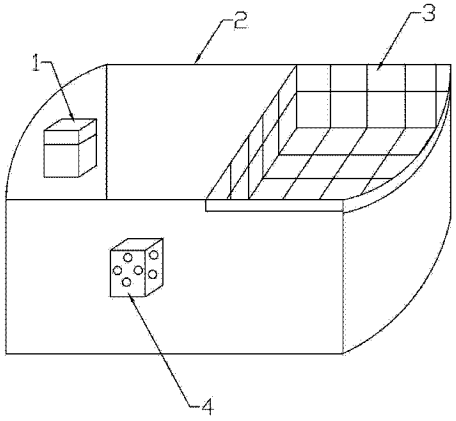

CN 202776209 U

1. 带肥皂盒的拖布桶，其结构包括桶体，所述的桶体上沿卡置有一个漏网，其特征是，所述的桶体内一个侧壁上设有一个肥皂盒，肥皂盒上设有盒盖；所述的桶体外表面还固定设有一个带通孔的盒体。

带肥皂盒的拖布桶

技术领域

[0001] 本实用新型涉及一种清洁用品，尤其是一种带肥皂盒的拖布桶。

背景技术

[0002] 日常生活中，拖布是人们经常使用的一种清洁工具。拖布在使用结束后需要及时涮洗，通常人们会用到拖布桶。一般的拖布桶，其结构通常包括桶体，所述的桶体上沿设卡置有一个漏网，上面没有设有盛放洗涤用品的装置。而拖布有时很脏，需要用到肥皂或者洗衣粉。

实用新型内容

[0003] 本实用新型的技术任务是针对上述现有技术中的不足提供一种带肥皂盒的拖布桶，该拖布桶可以有效解决拖布涮洗不方便的问题。

[0004] 本实用新型解决其技术问题所采用的技术方案是：该种带肥皂盒的拖布桶，其结构包括桶体，所述的桶体上沿卡置有一个漏网，其特征是，所述的桶体内一个侧壁上设有一个肥皂盒，肥皂盒上设有盒盖；所述的桶体外表面还固定设有一个带通孔的盒体。

[0005] 本实用新型具有以下突出的有益效果：

[0006] 1、由于所述的桶体内一个侧壁上设有一个肥皂盒，肥皂盒上设有盒盖，所以它可以盛放肥皂或者洗衣粉，同时盒盖可以避免涮拖布时废水流进肥皂盒。

[0007] 2、由于所述的桶体外表面还固定设有一个带通孔的盒体，所以它可以盛放清新剂，便于散发香气，清新空气。

附图说明

[0008] 附图 1 是本实用新型的结构示意图。

[0009] 附图标记说明：1 肥皂盒，2 桶体，3 漏网，4 盒体。

具体实施方式

[0010] 如图 1 所示，该种带肥皂盒的拖布桶，其结构包括桶体 2，所述的桶体 2 上沿卡置有一个漏网 3，所述的桶体 2 内一个侧壁上设有一个肥皂盒 1，肥皂盒 1 上设有盒盖；所述的桶体 2 外表面还固定设有一个带通孔的盒体 4。

[0011] 使用时，可在肥皂盒 1 中放入肥皂或洗衣粉，待涮洗拖布时使用；在带通孔的盒体 4 中放入清新剂，平时可清新空气。

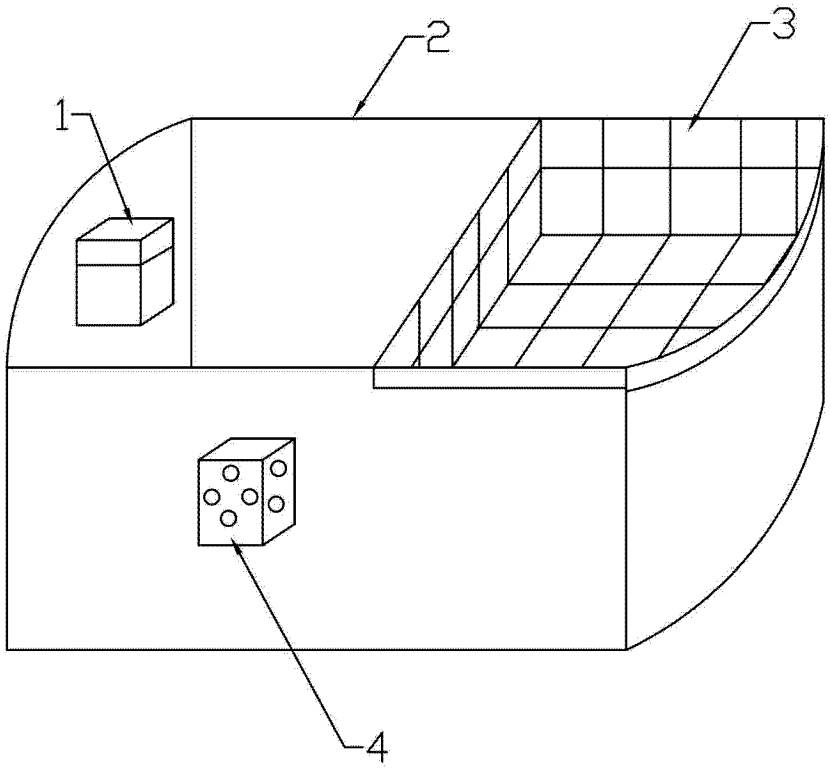

图 1