(19)中华人民共和国国家知识产权局

(12)发明专利申请

(10)申请公布号 CN 108277769 A
(43)申请公布日 2018.07.13

(21)申请号 201810193666.1

(22)申请日 2018.03.09

(71)申请人 李翠仙
地址 323913 浙江省丽水市青田县腊口镇石竹园4号

(72)发明人 李翠仙

(74)专利代理机构 丽水创智果专利代理事务所（普通合伙）33278
代理人 梅秀丽

(51)Int.Cl.
E01H 3/02(2006.01)
A01G 25/09(2006.01)

权利要求书1页 说明书3页 附图2页

(54)发明名称

一种环保型市政用高效洒水设备

(57)摘要

本发明公开了一种环保型市政用高效洒水设备，包括车体，车体上侧设有水箱，水箱内部设有挡板，水箱下侧两端设有第一出水管，车体内部下端设有连接腔，连接腔内部设有废液存储腔，废液存储箱左侧设有第二连接软管，第二连接软管左侧设有吸水管，水箱上侧设有集水池，水箱右侧下端设有第二出水管，第二出水管右侧设有第一连接软管，第一连接软管右侧设有第一连接管，第一连接管右侧设有第一喷头，水箱左侧前后两端设有抽水管，抽水管外侧设有第二连接管，第二连接管下侧设有支撑杆，第二连接管外侧设有第二喷头。本发明可以有效地方便了对地面进行洒水降尘、两旁的树木的浇灌和地面积水的处理，方便了人们的使用。

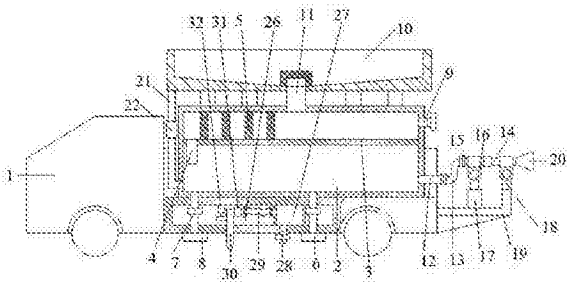

CN 108277769 A

1.一种环保型市政用高效洒水设备，包括车体，其特征在于，所述车体上侧设有水箱，所述水箱内部设有挡板，所述挡板左端下侧设有设有排水管，所述挡板上侧左端设有若干个过滤网栅，所述水箱上端右侧设有加水口，所述水箱下侧左右两端设有第一出水管，所述第一出水管上设有连接泵，所述车体内部下端设有连接腔，所述第一连接泵设在连接腔内部左右两端，所述第一出水管下侧设有喷水板，所述连接腔内部右端设有废液存储腔，所述废液存储腔下侧左端设有废液排出管，所述废液存储箱左侧设有第二连接软管，所述第二连接软管左侧设有吸水管，所述吸水管上设有抽液泵，所述吸水管左侧上端设有电动伸缩杆，所述水箱上侧设有集水池，所述所述集水池和水箱之间中部设有导水管，所述水箱右侧下端设有第二出水管，所述第二出水管右侧设有第一连接软管，所述第一连接软管右侧设有第一连接管，所述第一连接管左右两端设有固定套，所述固定套下侧设有连接框，左端的连接框下侧设有液压缸，右端的连接框下侧设有连接杆，所述液压缸和连接杆下侧设有支撑框，所述第一连接管右侧设有第一喷头，所述水箱左侧前后两端设有抽水管，所述抽水管上设有抽水泵，所述抽水管外侧设有第二连接管，所述第二连接管下侧设有支撑杆，所述第二连接管外侧设有第二喷头。

2.根据权利要求1所述的一种环保型市政用高效洒水设备，其特征在于，所述加水口右侧设有封口塞。

3.根据权利要求1所述的一种环保型市政用高效洒水设备，其特征在于，所述废液排出管上设有电磁阀。

4.根据权利要求1所述的一种环保型市政用高效洒水设备，其特征在于，所述集水池和水箱之间左右两端设有若干支撑杆。

5.根据权利要求1所述的一种环保型市政用高效洒水设备，其特征在于，所述导水管上侧设有过滤网罩。

6.根据权利要求1所述的一种环保型市政用高效洒水设备，其特征在于，所述第一连接软管左右两侧设有连接法兰。

7.根据权利要求1所述的一种环保型市政用高效洒水设备，其特征在于，所述第一连接管上设有高压泵。

8.根据权利要求1所述的一种环保型市政用高效洒水设备，其特征在于，所述液压缸和连接杆通过转轴与连接框连接。

一种环保型市政用高效洒水设备

技术领域

[0001] 本发明涉及一种环保设备，具体是一种环保型市政用高效洒水设备。

背景技术

[0002] 洒水车作为常用的市政环保设备，目前，主要用于园林绿化的喷洒灌溉、高速隔离带植物灌溉、路面清洗、路边景观的喷灌。现在的洒水车在操作远程喷枪时，除司机外还需要一个工作人员操作，增加了人工劳动成本。另外，现有的洒水车的洒水面积固定，在遇到路面较宽或较窄时，不能依据实时情况调节洒水面积，加之，而道路两侧和道路中间均有花坛，在道路绿化维护方面洒水车显得极为重要，但是现在的洒水车都是后面有一站台，需要人为去控制它，操作它，才能够进行洒水作业，这样显得极为不方便，加大维护成本，而且路面出现积水的时候一般无法进行处理，还需要专门的环卫工人进行人工清理。因此，本领域技术人员提供了一种环保型市政用高效洒水设备，以解决上述背景技术中提出的问题。

发明内容

[0003] 本发明的目的在于提供一种环保型市政用高效洒水设备，以解决上述背景技术中提出的问题。

[0004] 为实现上述目的，本发明提供如下技术方案：

一种环保型市政用高效洒水设备，包括车体，所述车体上侧设有水箱，所述水箱内部设有挡板，所述挡板左端下侧设有设有排水管，所述挡板上侧左端设有若干个过滤网栅，所述水箱上端右侧设有加水口，所述水箱下侧左右两端设有第一出水管，所述第一出水管上设有连接泵，所述车体内部下端设有连接腔，所述第一连接泵设在连接腔内部左右两端，所述第一出水管下侧设有喷水板，所述连接腔内部右端设有废液存储腔，所述废液存储腔下侧左端设有废液排出管，所述废液存储箱左侧设有第二连接软管，所述第二连接软管左侧设有吸水管，所述吸水管上设有抽液泵，所述吸水管左侧上端设有电动伸缩杆，所述水箱上侧设有集水池，所述所述集水池和水箱之间中部设有导水管，所述水箱右侧下端设有第二出水管，所述第二出水管右侧设有第一连接软管，所述第一连接软管右侧设有第一连接管，所述第一连接管左右两端设有固定套，所述固定套下侧设有连接框，左端的连接框下侧设有液压缸，右端的连接框下侧设有连接杆，所述液压缸和连接杆下侧设有支撑框，所述第一连接管右侧设有第一喷头，所述水箱左侧前后两端设有抽水管，所述抽水管上设有抽水泵，所述抽水管外侧设有第二连接管，所述第二连接管下侧设有支撑杆，所述第二连接管外侧设有第二喷头。

[0005] 作为本发明进一步的方案：所述加水口右侧设有封口塞。

[0006] 作为本发明进一步的方案：所述集水池和水箱之间左右两端设有若干支撑杆。

[0007] 作为本发明进一步的方案：所述导水管上侧设有过滤网罩。

[0008] 作为本发明进一步的方案：所述第一连接软管左右两侧设有连接法兰。

[0009] 作为本发明进一步的方案：所述第一连接管上设有高压泵。

[0010] 作为本发明再进一步的方案:所述液压缸和连接杆通过转轴与连接框连接。

[0011] 与现有技术相比,本发明的有益效果是:本发明通过设置雨水收集装置和过滤装置,可以有效地将下雨天收集的雨水和加入的水进行有效地过滤后在用于洒水降尘,这样可以保证设备的正常使用,防止喷头被堵的现象发生;通过设置液压缸和连接框,可以有效地调解第一喷头喷水的角度,这样可以有效控制喷水的距离;通过第二喷头的设置,可以方便对周围的树木进行喷洒和浇灌,这样可以有效地将将周边的树木表面吸附和飘落的灰尘进行除去,从而保证了市政洁净;通过电动伸缩杆带动吸水管插入到污水中,再通过抽液泵将积水抽入到废液存储腔内部,这样可以有效地处理路面的积水,从而方便市政的建设。

附图说明

[0012] 图1为一种环保型市政用高效洒水设备的结构示意图。

[0013] 图2为一种环保型市政用高效洒水设备主视图的结构示意图。

[0014] 图3为一种环保型市政用高效洒水设备中第二喷头俯视图的结构示意图。

具体实施方式

[0015] 下面将结合本发明实施例中的附图,对本发明实施例中的技术方案进行清楚、完整地描述,显然,所描述的实施例仅仅是本发明一部分实施例,而不是全部的实施例。基于本发明中的实施例,本领域普通技术人员在没有做出创造性劳动前提下所获得的所有其他实施例,都属于本发明保护的范围。

[0016] 请参阅图1～3,本发明实施例中,一种环保型市政用高效洒水设备,包括车体1,所述车体1上侧设有水箱2,所述水箱2内部设有挡板3,所述挡板3左端下侧设有设有排水管4,所述挡板3上侧左端设有若干个过滤网栅5,可以将加入的水和雨水进行有效的过滤,从而保证喷出的水中不还有杂质,这样可以正常工作,防止砂石的颗粒堵塞喷头,所述水箱2上端右侧设有加水口9,所述加水口9右侧设有封口塞,方便加水,所述水箱2下侧左右两端设有第一出水管6,所述第一出水管上设有连接泵7,所述车体1内部下端设有连接腔26,所述第一连接泵6设在连接腔26内部左右两端,所述第一出水管6下侧设有喷水板8,所述连接腔26内部右端设有废液存储腔27,所述废液存储腔27下侧左端设有废液排出管28,所述废液排出管28上设有电磁阀,可以方便积水的排放,所述废液存储箱27左侧设有第二连接软管29,所述第二连接软管29左侧设有吸水管30,所述吸水管30上设有抽液泵31,所述吸水管30左侧上端设有电动伸缩杆32,可以将吸水管插入到积水中,这样方便抽取积水,所述水箱2上侧设有集水池10,可以有效地手机雨水,这样节约了水资源,所述集水池10和水箱2之间左右两端设有若干支撑杆,所述所述集水池10和水箱2之间中部设有导水管11,所述导水管11上侧设有过滤网罩,可以对雨水进行初步的过滤,所述水箱右侧下端设有第二出水管12,所述第二出水管12右侧设有第一连接软管13,所述第一连接软管13左右两侧设有连接法兰,所述第一连接软管13右侧设有第一连接管14,所述第一连接管14上设有高压泵,所述第一连接管14左右两端设有固定套15,所述固定套15下侧设有连接框16,左端的连接框16下侧设有液压缸17,右端的连接框16下侧设有连接杆18,所述液压缸17和连接杆18通过转轴与连接框16连接,所述液压缸17和连接杆18下侧设有支撑框19,所述第一连接管14右侧设有第一喷头20,通过液压系统调解液压缸17的高度,可以对第一喷头20进行角度调节,这样

可以有效地调解第一喷头20的喷洒范围，所述水箱2左侧前后两端设有抽水管21，所述抽水管21上设有抽水泵22，所述抽水管21外侧设有第二连接管23，所述第二连接管23下侧设有支撑杆24，所述第二连接管外侧设有第二喷头25，可以有效地对周围的树木进行进行洒水，这样不仅使树木表面的粉尘进行清洗，而且给树木进行浇水。

[0017] 对于本领域技术人员而言，显然本发明不限于上述示范性实施例的细节，而且在不背离本发明的精神或基本特征的情况下，能够以其他的具体形式实现本发明。因此，无论从哪一点来看，均应将实施例看作是示范性的，而且是非限制性的，本发明的范围由所附权利要求而不是上述说明限定，因此旨在将落在权利要求的等同要件的含义和范围内的所有变化囊括在本发明内。不应将权利要求中的任何附图标记视为限制所涉及的权利要求。

[0018] 此外，应当理解，虽然本说明书按照实施方式加以描述，但并非每个实施方式仅包含一个独立的技术方案，说明书的这种叙述方式仅仅是为清楚起见，本领域技术人员应当将说明书作为一个整体，各实施例中的技术方案也可以经适当组合，形成本领域技术人员可以理解的其他实施方式。

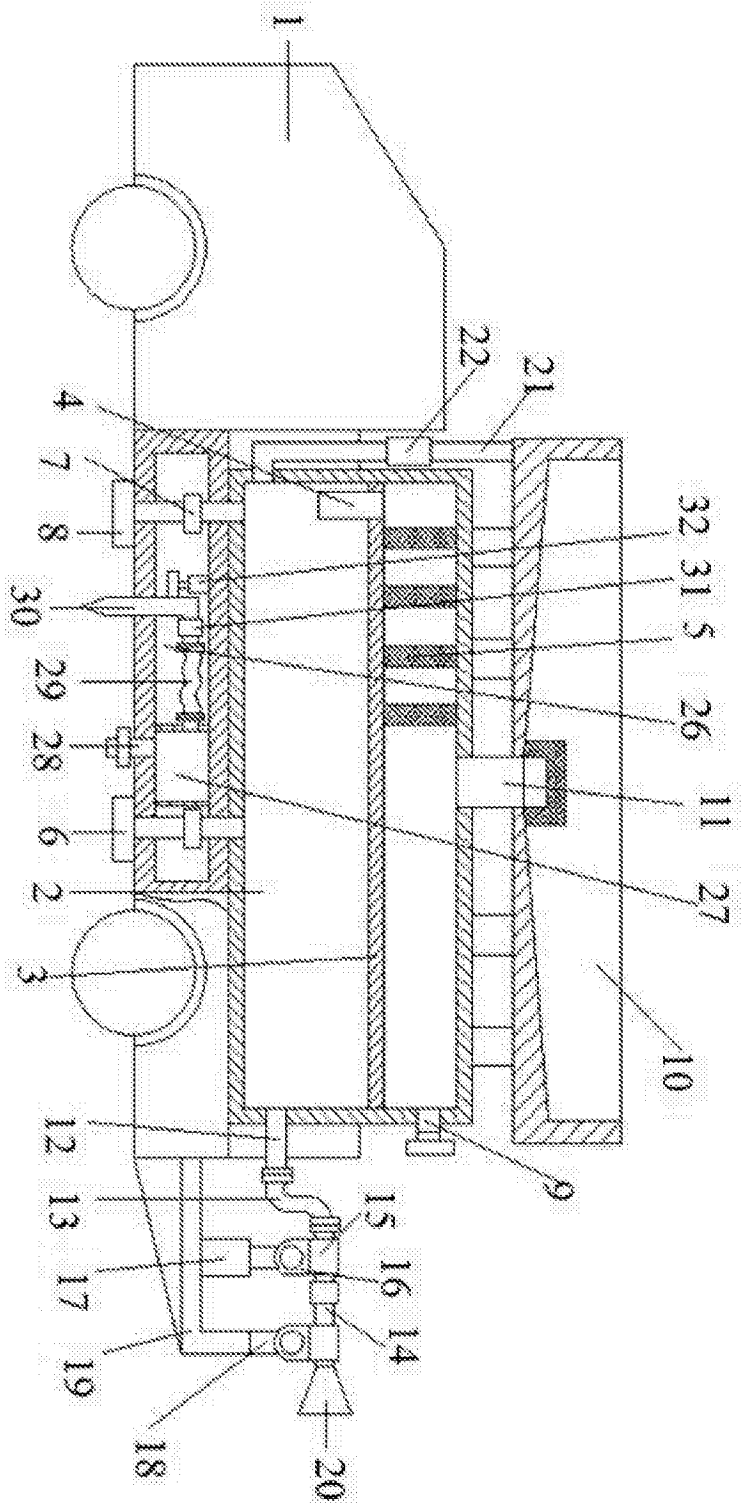

图1

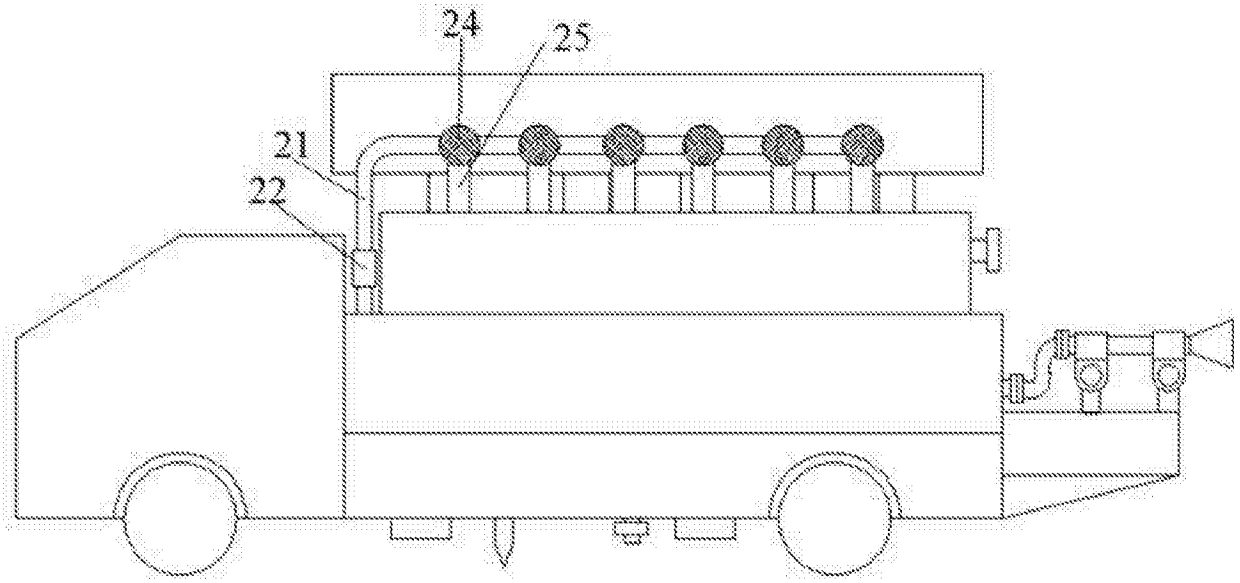

图2

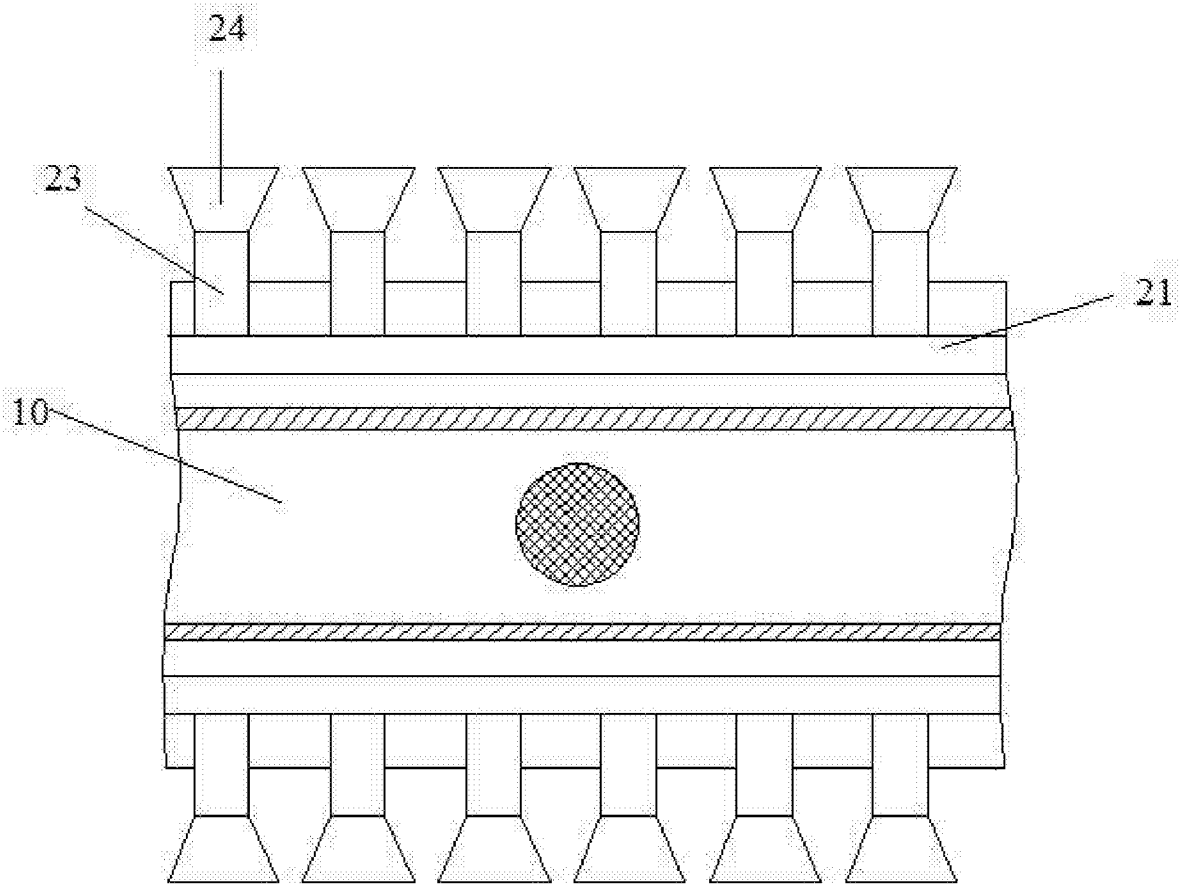

图3