(19)中华人民共和国国家知识产权局

(12)实用新型专利

(10)授权公告号 CN 211884807 U
(45)授权公告日 2020.11.10

(21)申请号 202020215177.4

(22)申请日 2020.02.26

(73)专利权人 李秀芝
地址 252423 山东省聊城市莘县朝城镇交通街014号莘县第二人民医院

(72)发明人 李秀芝

(74)专利代理机构 北京权智天下知识产权代理事务所(普通合伙) 11638
代理人 吴玉芳

(51)Int.Cl.
A61M 5/158(2006.01)
A61F 11/14(2006.01)
A61M 21/02(2006.01)

权利要求书1页 说明书3页 附图2页

(54)实用新型名称

一种儿科护理用头部静脉注射固定装置

(57)摘要

本实用新型公开了一种儿科护理用头部静脉注射固定装置，包括装置本体，装置本体包括环形头套、第一绑带、第二绑带和U形弹性束缚带，第一绑带一端缝制在环形头套上边缘一侧，环形头套上边缘另一侧缝制有魔术贴，第二绑带一端缝制在环形头套前侧，环形头套后侧缝制有魔术贴，第一绑带和第二绑带交叉设置，U形弹性束缚带两端分别缝制在环形头套两侧下边缘，U形弹性束缚带中心处安装有下巴托，还包括松紧带，松紧带两端缝制在U形弹性束缚带后端，本实用新型结构设计新颖，使用方便，能够对静脉注射针进行固定，有效的防止脱落，而且方便清洗、携带，提高了儿科护理效率。

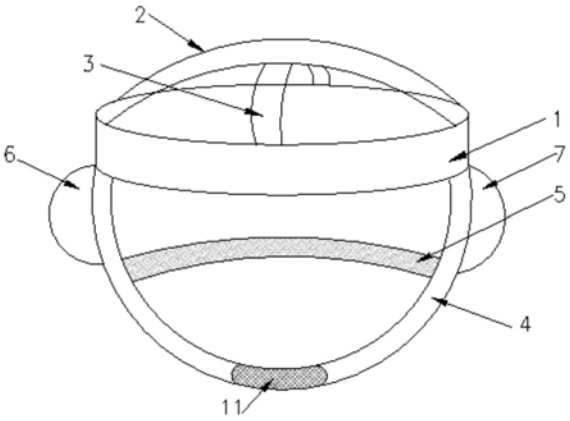

CN 211884807 U

1.一种儿科护理用头部静脉注射固定装置,包括装置本体,其特征在于:所述装置本体包括环形头套(1)、第一绑带(2)、第二绑带(3)和U形弹性束缚带(4),所述第一绑带(2)一端缝制在环形头套(1)上边缘一侧,所述环形头套(1)上边缘另一侧缝制有魔术贴,所述第二绑带(3)一端缝制在环形头套(1)前侧,所述环形头套(1)后侧缝制有魔术贴,所述第一绑带(2)和第二绑带(3)交叉设置,所述U形弹性束缚带(4)两端分别缝制在环形头套(1)两侧下边缘,还包括松紧带(5),所述松紧带(5)两端缝制在U形弹性束缚带(4)后端。

2.根据权利要求1所述的一种儿科护理用头部静脉注射固定装置,其特征在于:还包括左耳罩(6)和右耳罩(7),所述左耳罩(6)和右耳罩(7)分别缝制在U形弹性束缚带(4)两侧,且所述左耳罩(6)和右耳罩(7)内分别安装有蓝牙耳机。

3.根据权利要求1所述的一种儿科护理用头部静脉注射固定装置,其特征在于:所述环形头套(1)、U形弹性束缚带(4)内侧均通过魔术贴粘贴有软垫。

4.根据权利要求3所述的一种儿科护理用头部静脉注射固定装置,其特征在于:所述软垫包括内层(8)、吸汗层(9)和外层(10),所述内层(8)、吸汗层(9)和外层(10)缝制成垫体,所述内层(8)采用竹木纤维混纺面料,所述外层(10)采用纳米活性炭纤维混纺面料。

5.根据权利要求3所述的一种儿科护理用头部静脉注射固定装置,其特征在于:所述软垫厚度为2mm-3mm。

6.根据权利要求1所述的一种儿科护理用头部静脉注射固定装置,其特征在于:所述第一绑带(2)、第二绑带(3)、松紧带(5)均采用针织弹性带,所述第一绑带(2)、第二绑带(3)和松紧带(5)宽度均为3cm-4cm。

7.根据权利要求1所述的一种儿科护理用头部静脉注射固定装置,其特征在于:所述U形弹性束缚带(4)中心处安装有下巴托(11)。

一种儿科护理用头部静脉注射固定装置

技术领域

[0001] 本实用新型涉及儿科护理用具技术领域，具体为一种儿科护理用头部静脉注射固定装置。

背景技术

[0002] 静脉注射是一种医疗方法，即把血液、药液、营养液等液体物质直接注射到静脉中，药物不宜口服、皮下或肌内注射，需迅速发生药效时，可采用静脉注射或静脉输液法，不正确的静脉输液，如静脉穿刺时针头选择不当、穿刺进针方法与角度不当、固定方法不稳妥等都会造成血管的机械损伤。医院对小儿进行静脉注射时，由于小儿血管太细、胳膊等部位比较胖以及小儿手部晃动太频繁，一般采用头皮针的注射方式。对一般头部血管较明显的患儿输液时比较容易，对比较胖和头皮较黑或有水肿的患儿，选择血管就比较困难了，且小儿自我控制能力较差，容易撕扯输液管，由于婴幼儿在扎针时会哭闹、挣扎，造成头部出汗较多，造成头皮针滑脱，需要医护人员进行再次扎针等操作，以致需要多次穿刺，给患儿及家长造成极大痛苦，同时也增加了护士的工作量，

[0003] 目前的头部固定装置结构单一，固定效果差，而且使用舒适性差，因此，有必要进行改进。

实用新型内容

[0004] 本实用新型的目的在于提供一种儿科护理用头部静脉注射固定装置，以解决上述背景技术中提出的问题。

[0005] 为实现上述目的，本实用新型提供如下技术方案：一种儿科护理用头部静脉注射固定装置，包括装置本体，所述装置本体包括环形头套、第一绑带、第二绑带和U形弹性束缚带，所述第一绑带一端缝制在环形头套上边缘一侧，所述环形头套上边缘另一侧缝制有魔术贴，所述第二绑带一端缝制在环形头套前侧，所述环形头套后侧缝制有魔术贴，所述第一绑带和第二绑带交叉设置，所述U形弹性束缚带两端分别缝制在环形头套两侧下边缘，还包括松紧带，所述松紧带两端缝制在U形弹性束缚带后端。

[0006] 优选的，还包括左耳罩和右耳罩，所述左耳罩和右耳罩分别缝制在U形弹性束缚带两侧，且所述左耳罩和右耳罩内分别安装有蓝牙耳机。

[0007] 优选的，所述环形头套、U形弹性束缚带内侧均通过魔术贴粘贴有软垫。

[0008] 优选的，所述软垫包括内层、吸汗层和外层，所述内层、吸汗层和外层缝制成垫体，所述内层采用竹木纤维混纺面料，所述外层采用纳米活性炭纤维混纺面料。

[0009] 优选的，所述软垫厚度为2mm-3mm。

[0010] 优选的，所述第一绑带、第二绑带、松紧带均采用针织弹性带，所述第一绑带、第二绑带和松紧带宽度均为3cm-4cm。

[0011] 优选的，所述U形弹性束缚带中心处安装有下巴托。

[0012] 与现有技术相比，本实用新型的有益效果是：

[0013] (1)本实用新型结构设计新颖,使用方便,能够对静脉注射针进行固定,有效的防止脱落,而且方便清洗、携带,提高了儿科护理效率。

[0014] (2)本实用新型中,采用交叉设置的第一绑带和第二绑带,能够提高静脉输液针固定的牢固性,还能减轻头部的不适感。

[0015] (3)本实用新型中,环形头套、U形弹性束缚带内侧均通过魔术贴粘贴的软垫具有柔软、吸汗的效果,能够防止婴幼儿头部和脸部出现不适感。

附图说明

[0016] 图1为本实用新型结构示意图;

[0017] 图2为本实用新型俯视图;

[0018] 图3为本实用新型软垫剖视图。

具体实施方式

[0019] 下面将结合本实用新型实施例中的附图,对本实用新型实施例中的技术方案进行清楚、完整地描述,显然,所描述的实施例仅仅是本实用新型一部分实施例,而不是全部的实施例。基于本实用新型中的实施例,本领域普通技术人员在没有做出创造性劳动前提下所获得的所有其他实施例,都属于本实用新型保护的范围。

[0020] 请参阅图1-3,本实用新型提供一种技术方案:一种儿科护理用头部静脉注射固定装置,包括装置本体,所述装置本体包括环形头套1、第一绑带2、第二绑带3和U形弹性束缚带4,所述第一绑带2一端缝制在环形头套1上边缘一侧,所述环形头套1上边缘另一侧缝制有魔术贴,所述第二绑带3一端缝制在环形头套1前侧,所述环形头套1后侧缝制有魔术贴,所述第一绑带2和第二绑带3交叉设置,采用交叉设置的第一绑带和第二绑带,能够提高静脉输液针固定的牢固性,还能减轻头部的不适感。所述U形弹性束缚带4两端分别缝制在环形头套1两侧下边缘,还包括松紧带5,所述松紧带5两端缝制在U形弹性束缚带4后端,U形弹性束缚带4中心处安装有下巴托11,能够起到固定的作用。

[0021] 本实用新型中,还包括左耳罩6和右耳罩7,所述左耳罩6和右耳罩7分别缝制在U形弹性束缚带4两侧,且所述左耳罩6和右耳罩7内分别安装有蓝牙耳机。设置的耳罩,能够在冬天使用时保护耳朵,设置的蓝牙耳机能够连接,播放轻音乐,有效缓解输液时的不适感。

[0022] 本实用新型中,环形头套1、U形弹性束缚带4内侧均通过魔术贴粘贴有软垫;软垫包括内层8、吸汗层9和外层10,所述内8层、吸汗层9和外层10缝制成垫体,所述内层8采用竹木纤维混纺面料,所述外层10采用纳米活性炭纤维混纺面料;软垫厚度为2mm-3mm。本实用新型中,环形头套、U形弹性束缚带内侧均通过魔术贴粘贴的软垫具有柔软、吸汗的效果,能够防止婴幼儿头部和脸部出现不适感。

[0023] 此外,本实用新型中,第一绑带2、第二绑带3、松紧带5均采用针织弹性带,所述第一绑带2、第二绑带3和松紧带5宽度均为3cm-4cm。

[0024] 综上所述,本实用新型结构设计新颖,使用方便,能够对静脉注射针进行固定,有效的防止脱落,而且方便清洗、携带,提高了儿科护理效率。

[0025] 尽管已经示出和描述了本实用新型的实施例,对于本领域的普通技术人员而言,可以理解在不脱离本实用新型的原理和精神的情况下可以对这些实施例进行多种变化、修

改、替换和变型，本实用新型的范围由所附权利要求及其等同物限定。

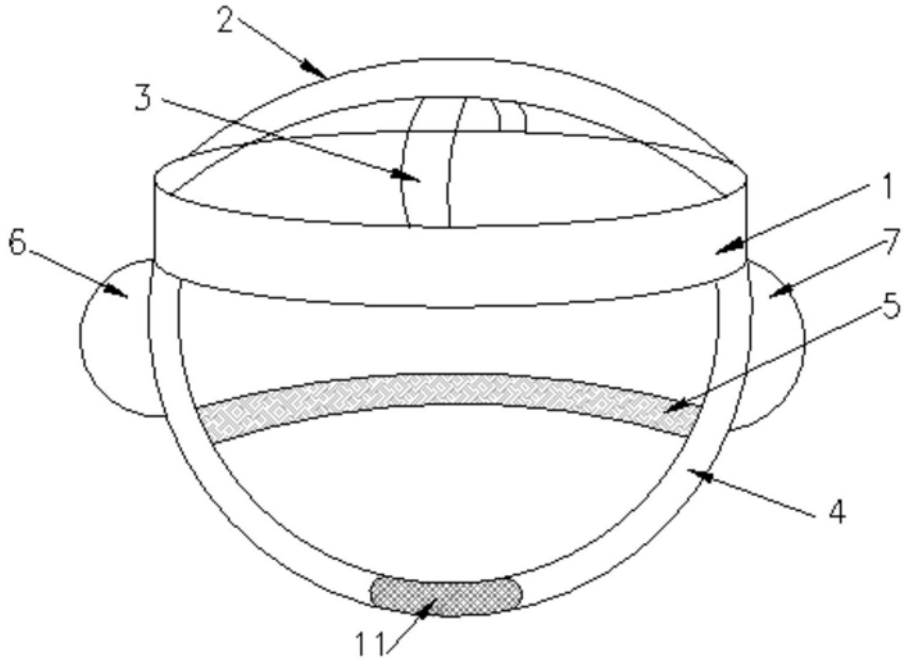

图1

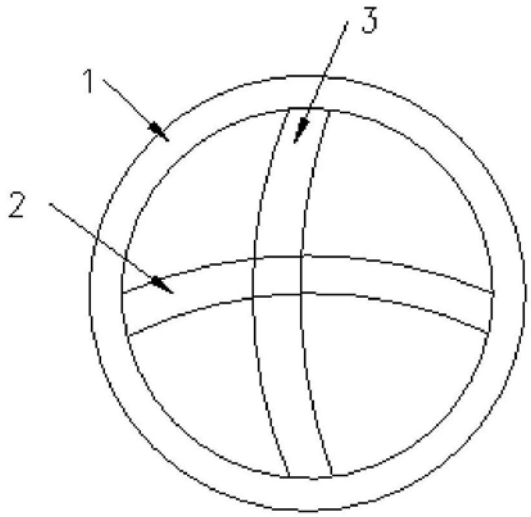

图2

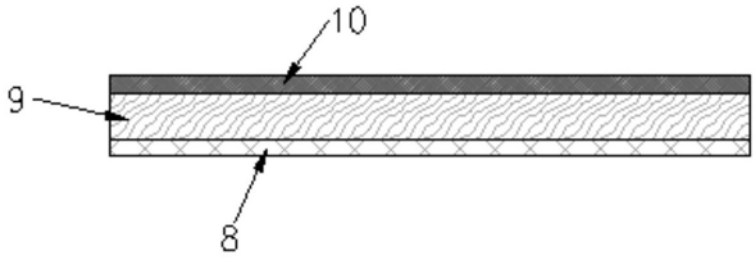

图3