(19)中华人民共和国国家知识产权局

(12)实用新型专利

(10)授权公告号 CN 204864427 U
(45)授权公告日 2015.12.16

(21)申请号 201520533146.2

(22)申请日 2015.07.22

(73)专利权人 浙江优特格尔医疗用品有限公司
地址 312000 浙江省绍兴市绍兴经济开发区东山路2号

(72)发明人 刘伯福

(74)专利代理机构 绍兴市越兴专利事务所（普通合伙）33220
代理人 蒋卫东

(51)Int.Cl.
*A61M 16/00*(2006.01)
*A61M 16/04*(2006.01)

权利要求书1页 说明书3页 附图3页

(54)实用新型名称

气道固定装置

(57)摘要

本实用新型公开了一种气道固定装置，属于医疗设施技术领域。主要由主管体、定位密封件、固定器、固定索和连接头组成，固定器通过连接头与主管体连接并固定，固定器前端开设有固定槽，固定索活动安装于固定槽两侧的槽边上，定位密封件固定连接头上，并同主管体一同置于口腔中。将本实用新型应用于临床麻醉和急救，为患者建立一个安全有效的通气道，减少医务操作技术人员的工作护理量，具有结构简单、功能使用、操作方便、成本便宜等优点。

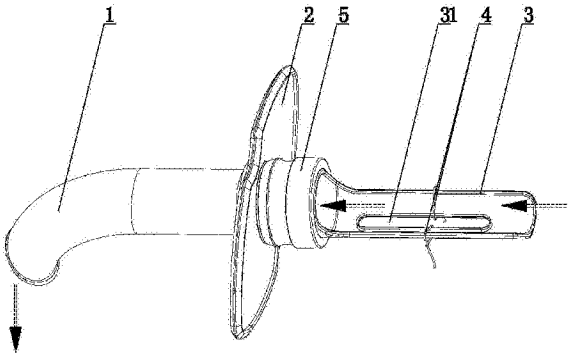


CN 204864427 U

1. 气道固定装置，其特征在于：由主管体、固定器和连接头构成，所述的连接头朝外一端的内壁为锥度连接面；固定器一端通过锥度连接面与连接头相连接，固定器和主管体通过连接头连接，并使主管体、固定器和连接头相互连通，固定器的另一端上设置有固定槽，该固定槽沿固定器的长度方向设置。

2. 如权利要求 1 所述的气道固定装置，其特征在于：所述的连接头与主管体为一体式结构。

3. 如权利要求 1 或 2 所述的气道固定装置，其特征在于：所述的连接头外壁上设置有定位阶，该定位阶处安装有定位密封件。

4. 如权利要求 1 或 2 所述的气道固定装置，其特征在于：所述的固定槽的槽边上安装有固定索。

5. 如权利要求 4 所述的气道固定装置，其特征在于：所述的固定索设置有两个，分别设置于固定槽两侧的槽边上。

# 气道固定装置

## 技术领域

[0001] 本实用新型涉及一种气道固定装置，属于医疗设施技术领域。

## 背景技术

[0002] 目前，麻醉和急救过程中，建立和维持病人完整且有效通畅的气道通气是保证病人正常通气和呼吸的前提，也是保证病人患者的生命安全和医务操作技术人员进行后期治疗的先决条件，众所周知，昏迷病人或围术期的患者病人需较长时间解除舌后坠，该种病患者条件下，就适宜用口咽通气道为患者建立一个顺畅、安全的通气道；口咽通气道通过使舌根与咽喉壁分隔开，从而恢复上呼吸道的通畅；而为了达到上述目的，需要在患者气道内根据具体情况放入不同类型的通气道，具体包括口咽通气道、鼻咽通气管、喉罩通气管、气管插管，这样，医护人员才能安全、有效的为病人患者建立一个通畅的通气道；而目前现有的气道通气道在建立通气的过程中，容易发生移动、歪斜、甚至脱落、滑出现象时有发生，达不到理想的效果，使用安全指数、有效性都达不到预期的使用效果。

[0003] 基于此，做出本申请案。

## 实用新型内容

[0004] 为了解决上述问题，本实用新型提供了一种气道通气道。

[0005] 为实现上述目的，本实用新型采取的技术方案如下：

[0006] 气道固定装置，由主管体、固定器和连接头构成，所述的连接头朝外一端的内壁为锥度连接面；固定器一端通过锥度连接面与连接头相连接，固定器的另一端上设置有固定槽，该固定槽沿固定器的长度方向设置；安装完毕后，主管体、固定器和连接头相互连通。

[0007] 进一步的，作为优选：

[0008] 所述的连接头与主管体为一体式结构。

[0009] 所述的连接头外壁上设置有定位阶，该定位阶处安装有定位密封件。

[0010] 所述的固定槽的槽边上安装有固定索。更为优选的，所述的固定索设置有两个，分别设置于固定槽两侧的槽边上。

[0011] 将本申请气道固定装置应用于麻醉、急救等临床过程中，定位密封件固定于连接头的定位阶上，并随主管体一同进入病人患者的口腔之中，定位密封件置于口腔内部，既能达到辅助密封，又能对主管体的位置进行限位和固定，防止主管体发生歪斜、移动等不良现象，无法达到预期的使用效果；固定器与主管体通过以一定标准的锥度连接面进行固定连接，以达到气密性连接的效果，然后将气管插管从主管体、连接头与固定器三者共同构成的内部通道或腔道穿插通过，并进入需要建立通气道的病人患者的气管中，在达到设定位置后，固定器后端设置的固定槽以及固定槽的两侧槽边上安装的固定索对气管插管进行限位固定，最终为病人患者建立一个安全、有效通畅的人工气道，避免了气管插管单独使用时的密封不良或长时间使用后的移动、歪斜、甚至脱落等情况发生，同时，也解决了病患者的舌后坠难于建立通气道的难题，使用过程中，操作方便，结构简单，功能实用，便于相应产品的

市场化。

[0012] 通过本实用新型的有效实施，可解决昏迷病人或围术期患者病人的舌后坠情况，为患者建立一个安全、有效的通气道，保证病人患者的生命安全和医务操作技术人员进行后期治疗的先决条件，减轻病患家属的心理负担，减少医务人员的护理工作量；能有效防止现有技术条件下气管插管单独使用时存有的密封不良或长时间使用后容易发生的移动、歪斜、甚至脱落、滑出等现象发生；并且本实用新型还具有操作简单，结构设置合理，功能实用等优点，利于相关产品的市场竞争和市场化进步。

## 附图说明

[0013] 图 1 为本实用新型的一种立体结构示意图；

[0014] 图 2 为本实用新型的另一种立体结构示意图；

[0015] 图 3 图 2 的剖面结构示意图；

[0016] 图 4 为本实用新型中主管体的结构示意图；

[0017] 图 5 为本实用新型中固定器的结构示意图；。

[0018] 图中标号：1. 主管体；2. 定位密封件；3. 固定器；31. 固定槽；4. 固定索；5. 连接头；51. 锥度连接面；52. 定位阶。

## 具体实施方式

[0019] 实施例 1

[0020] 本实施例气道固定装置，结合图 1，由主管体 1、固定器 3 和连接头 5 构成，主管体 1 和固定器 3 通过连接头 5 实现连接，其中，结合图 4，连接头 5 朝外一端的内壁为锥度连接面 51；固定器 3 一端通过该锥度连接面 51 与连接头 5 相连接，结合图 5，固定器 3 的另一端上设置有固定槽 31，该固定槽 31 沿固定器 3 的长度方向设置；其中，安装完毕后主管体 1、固定器 3 和连接头 5 相互连通。

[0021] 将本申请气道固定装置应用于麻醉、急救等临床过程中，固定器 3 与主管体 1 通过以一定标准的锥度连接面 51 进行固定连接，以达到气密性连接的效果，然后沿图 1 中的双虚线箭头方向，将气管插管从主管体 1、连接头 5 与固定器 3 三者共同构成的内部通道或腔道穿插通过，并进入需要建立通气道的病人患者的气管中，为病人患者建立一个安全、有效通畅的人工气道，使用过程中，操作方便，结构简单，功能实用，便于相应产品的市场化。

[0022] 通过本实用新型的有效实施，可解决昏迷病人或围术期患者病人的舌后坠情况，为患者建立一个安全、有效的通气道，保证病人患者的生命安全和医务操作技术人员进行后期治疗的先决条件，减轻病患家属的心理负担，减少医务人员的护理工作量；能有效防止现有技术条件下气管插管单独使用时存有的密封不良或长时间使用后容易发生的移动、歪斜、甚至脱落、滑出等现象发生；并且本实用新型还具有操作简单，结构设置合理，功能实用等优点，利于相关产品的市场竞争和市场化进步。

[0023] 实施例 2

[0024] 本实施例与实施例 1 的设置和工作原理相同，区别在于：连接头 5 与主管体 1 为一体式结构。

[0025] 实施例 3

[0026] 本实施例与实施例1的设置和工作原理相同，区别在于：连接头5外壁上设置有一个定位阶52，该定位阶52处安装有定位密封件2。定位密封件2固定于连接头5的定位阶52上，并随主管体1一同进入病人患者的口腔之中，定位密封件2置于口腔内部，既能达到辅助密封，又能对主管体1的位置进行限位和固定，防止主管体1发生歪斜、移动等不良现象，无法达到预期的使用效果。

[0027] 实施例4

[0028] 本实施例与实施例1的设置和工作原理相同，区别在于：固定槽31的槽边上安装有固定索4，固定索4设置有两个，分别设置于固定槽31两侧的槽边上。将气管插管从主管体1、连接头5与固定器3三者共同构成的内部通道或腔道穿插通过，并进入需要建立通气道的病人患者的气管中，在达到设定位置后，固定器3后端设置的固定槽31以及固定槽31的两侧槽边上安装的固定索4对气管插管进行限位固定，最终为病人患者建立一个安全、有效通畅的人工气道，避免了气管插管单独使用时的密封不良或长时间使用后的移动、歪斜、甚至脱落等情况发生。

[0029] 实施例5

[0030] 本实施例与实施例1的设置和工作原理相同，区别在于：结合图2和图3，连接头5与主管体1为一体式结构；连接头5外壁上设置有一个定位阶52，该定位阶52处安装有定位密封件2；固定槽31的槽边上安装有固定索4，固定索4设置有两个，分别设置于固定槽31两侧的槽边上。

[0031] 定位密封件2固定于连接头5的定位阶52上，并随主管体1一同进入病人患者的口腔之中，定位密封件2置于口腔内部，既能达到辅助密封，又能对主管体1的位置进行限位和固定，防止主管体1发生歪斜、移动等不良现象，无法达到预期的使用效果；固定器3与主管体1通过以一定标准的锥度连接面51进行固定连接，以达到气密性连接的效果，然后将气管插管从主管体1、连接头5与固定器3三者共同构成的内部通道或腔道穿插通过，并进入需要建立通气道的病人患者的气管中，在达到设定位置后，固定器3后端设置的固定槽31以及固定索4对气管插管进行限位固定，最终为病人患者建立一个安全、有效通畅的人工气道，避免了气管插管单独使用时的密封不良或长时间使用后的移动、歪斜、甚至脱落等情况发生，同时，也解决了病患者的舌后坠难于建立通气道的难题。

[0032] 以上内容是结合本实用新型的优选实施方式对所提供技术方案所作的进一步详细说明，不能认定本实用新型具体实施只局限于上述这些说明，对于本实用新型所属技术领域的普通技术人员来说，在不脱离本实用新型构思的前提下，还可以做出若干简单推演或替换，都应当视为属于本实用新型的保护范围。

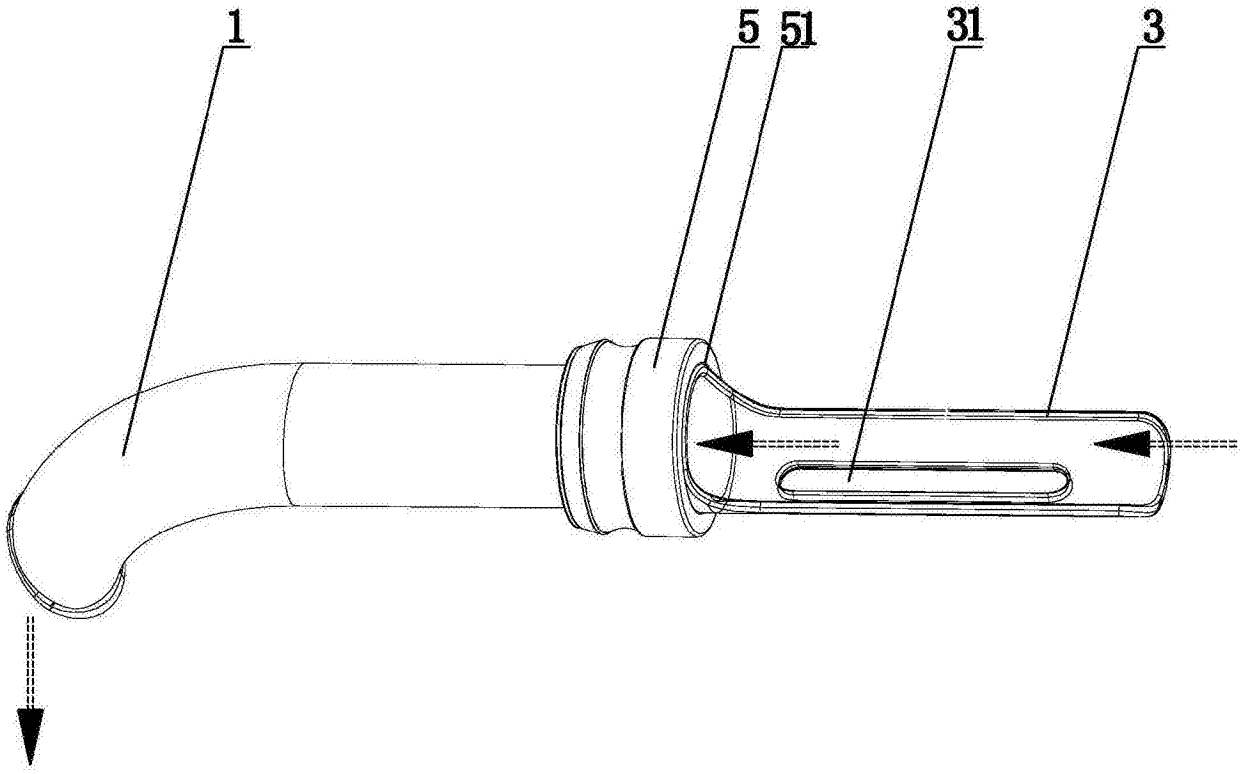


图 1

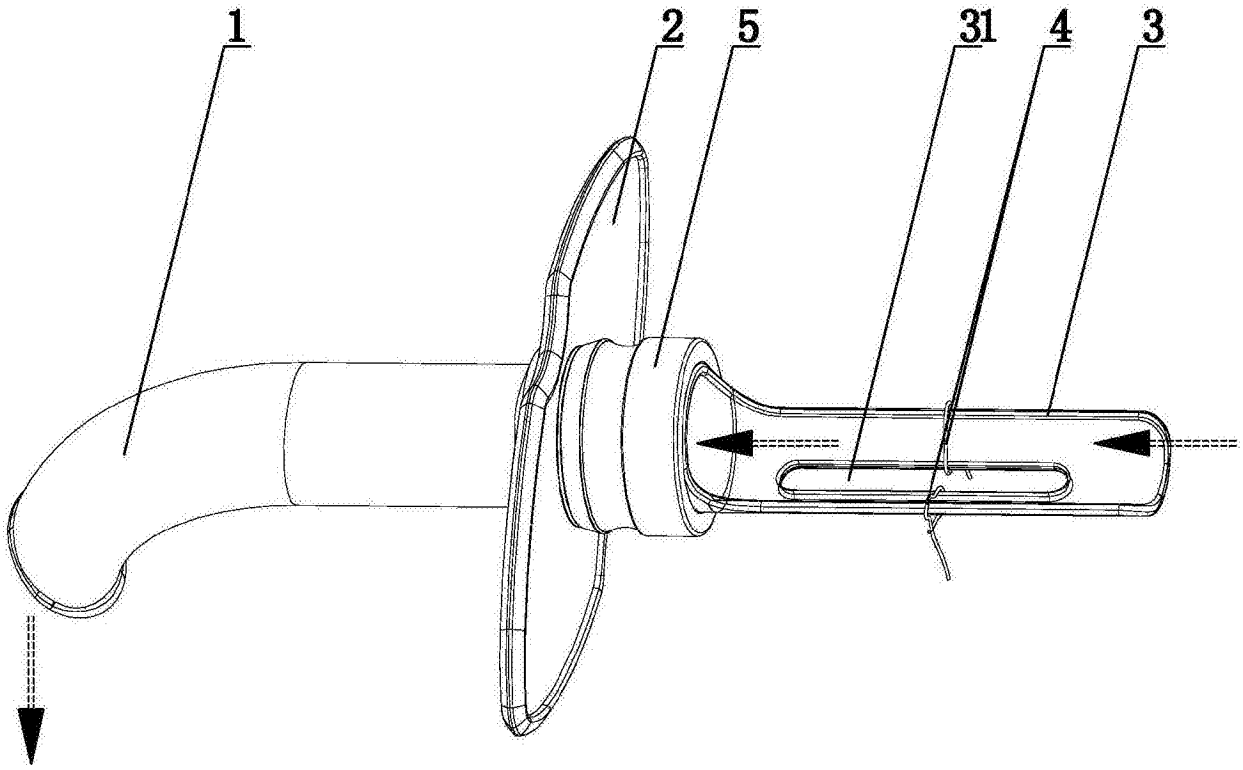


图 2

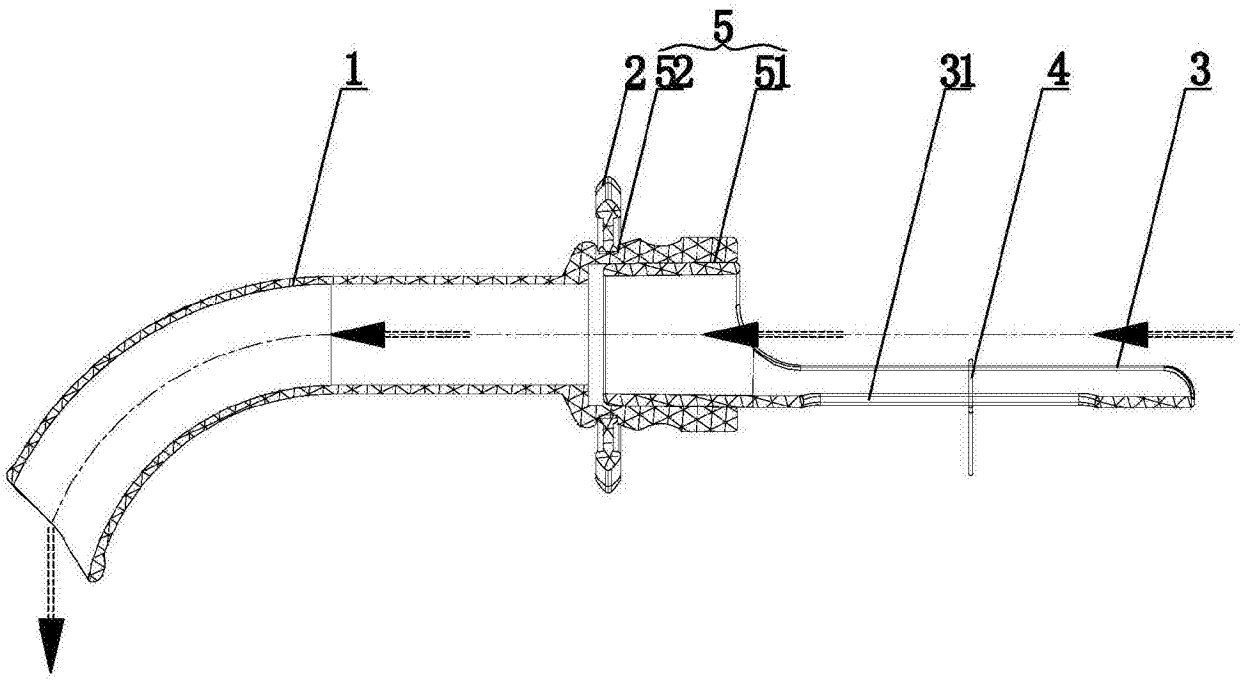


图 3

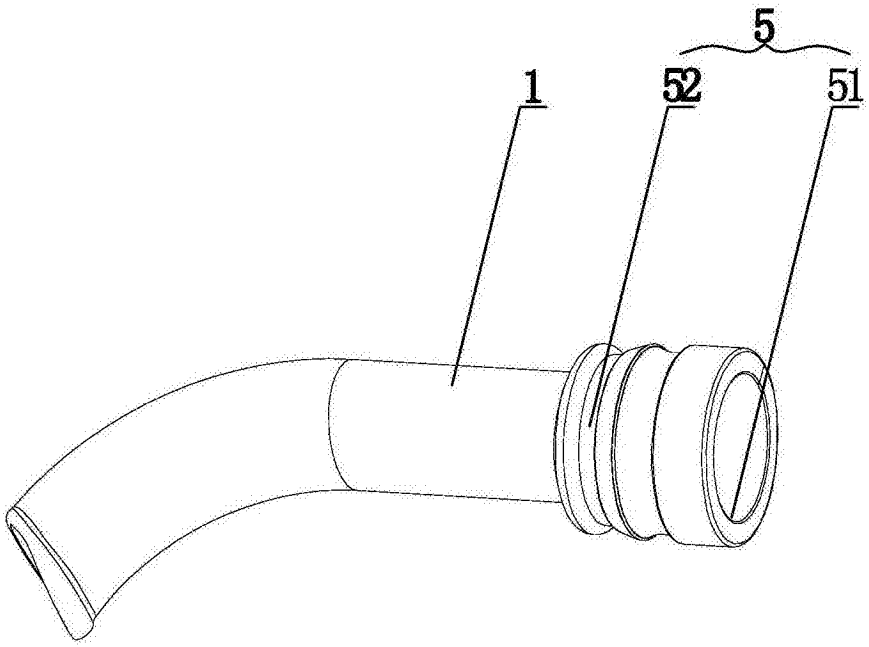


图 4

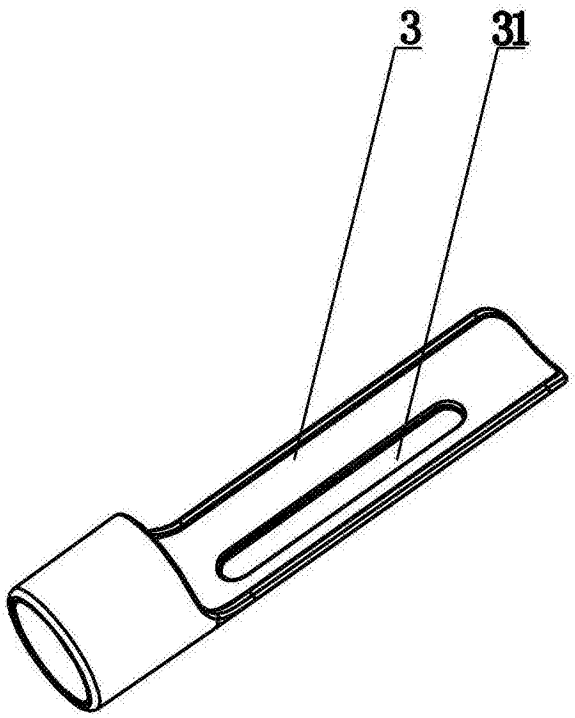


图 5