(19)中华人民共和国国家知识产权局

(12)实用新型专利

(10)授权公告号 CN 209852778 U
(45)授权公告日 2019.12.27

(21)申请号 201920309083.0

(22)申请日 2019.03.12

(73)专利权人 中建三局第二建设工程有限责任公司

地址 430074 湖北省武汉市洪山区鲁磨路306号

(72)发明人 刘崇 李丰 陶宏斌 胥文锋 杨洋 黄雨霞 蒋保胜 屈彩霞

(74)专利代理机构 武汉开元知识产权代理有限公司 42104

代理人 唐正玉

(51)Int.Cl.

B65D 6/08(2006.01)

B25H 3/04(2006.01)

(ESM)同样的发明创造已同日申请发明专利

权利要求书1页 说明书2页 附图1页

(54)实用新型名称

电缆存储防丢装置

(57)摘要

本实用新型涉及一种电缆存储防丢装置，包括若干横向底杆、若干竖向杆、若干横向杆、若干端头固定件、若干锁环、连接杆、锁头，其特征在于：每根横向底杆按相应距离分别固定若干竖向杆，每根竖向杆的另一端固定一锁环；每根横向杆一端固定一端头固定件，另一端设有一孔，每一根横向杆穿过固定在同一根横向底杆上竖向杆的锁环；连接杆的一端固定端头固定件，另一端穿过所有横向杆上的孔后套上锁头固定。根据电缆型号的大小分别放置于竖向杆上，后通过连接杆将所有电缆盘锁住。本实用新型制作简单，操作方便，可通过设置不同数量的横向底杆和竖向杆，以存储不同量的电缆。

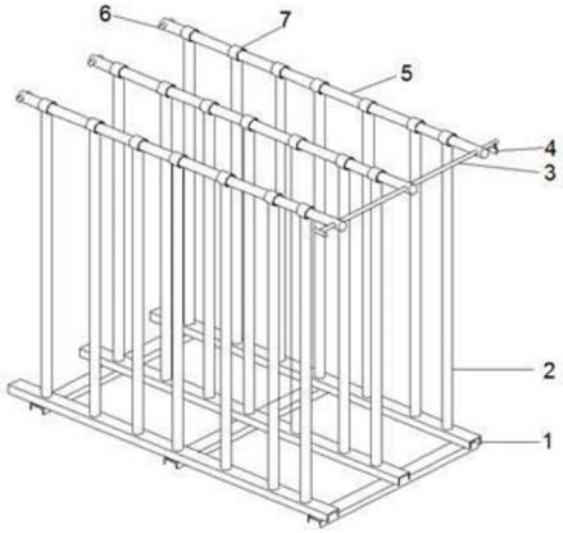

CN 209852778 U

1.电缆存储防丢装置，包括若干横向底杆、若干竖向杆、若干横向杆、若干端头固定件、若干锁环、连接杆、锁头，其特征在于：每根横向底杆按相应距离分别固定若干竖向杆，每根竖向杆的另一端固定一锁环；每根横向杆一端固定一端头固定件，另一端设有一孔，每一根横向杆穿过固定在同一根横向底杆上竖向杆的锁环；连接杆的一端固定端头固定件，另一端穿过所有横向杆上的孔后套上锁头固定。

2.根据权利要求1所述的电缆存储防丢装置，其特征在于：还包括若干连接底杆，所有横向底杆通过若干连接底杆固定成一整体。

3.根据权利要求2所述的电缆存储防丢装置，其特征在于：所述的横向底杆、连接底杆采用槽钢制作而成。

4.根据权利要求2所述的电缆存储防丢装置，其特征在于：所述的竖向杆、横向杆采用DN40钢管制作而成。

5.根据权利要求2所述的电缆存储防丢装置，其特征在于：所述的端头固定件、连接杆采用圆钢制作而成。

电缆存储防丢装置

技术领域

[0001] 本实用新型涉及电缆存储防丢装置。

背景技术

[0002] 目前所有的项目中，电缆的存储都为本项目的重点之一，其一价格比较昂贵，其二尤其是对于工期比较紧的项目，严重影响工期节点，产生非常不利的影响。其三电缆存储不当、丢失等现象时有发生，如何有效解决电缆存储，丢失问题，即能为项目节约资金，又能有效保证工期的顺利进行，寻找相关手段及设施能有效的解决此问题，是目前项目施工时迫切需要。

发明内容

[0003] 本实用新型的目的为了克服上述存在的问题及缺陷，提供一种电缆存储防丢装置，通过该装置可以避免此现象，该装置根据需要存储的电缆总量进行设计，竖向钢管均匀的穿过电缆盘中间的圆孔，采用横向钢管穿过锁环，并用圆钢进行锁死。

[0004] 本实用新型的技术方案为：

[0005] 电缆存储防丢装置，包括若干横向底杆、若干竖向杆、若干横向杆、若干端头固定件、若干锁环、连接杆、锁头，其特征在于：每根横向底杆按相应距离分别固定若干竖向杆，每根竖向杆的另一端固定一锁环；每根横向杆一端固定一端头固定件，另一端设有一孔，每一根横向杆穿过固定在同一根横向底杆上竖向杆的锁环；连接杆的一端固定端头固定件，另一端穿过所有横向杆上的孔后套上锁头固定。

[0006] 本实用新型还包括若干连接底杆，所有横向底杆通过若干连接底杆固定成一整体。

[0007] 所述的横向底杆、连接底杆采用槽钢制作而成。

[0008] 所述的竖向杆、横向杆采用DN40钢管制作而成。

[0009] 所述的端头固定件、连接杆采用圆钢制作而成。

[0010] 由于竖向杆按照电缆规格型号分别焊接于横向杆上，根据电缆型号的大小将电缆盘分别放置于竖向杆上，后通过连接杆将所有电缆盘锁住。本实用新型制作简单，操作方便，可通过设置不同数量的横向底杆和竖向杆，以存储不同量的电缆。

附图说明

[0011] 图1为本实用新型的结构示意图。

具体实施方式

[0012] 下面结合附图对本实用新型进行详细的说明：

[0013] 如图1所示，本实用新型的电缆存储防丢装置，包括三根横向底槽钢1、二十一根竖向DN40钢管2、一根连接圆钢3、一个锁头4、三根横向DN40钢管5、四件端头圆钢6、锁环7、三

根连接底槽钢8，其特征在于：每根横向底槽钢1按相应距离分别固定七根竖向DN40钢管2，每根竖向DN40钢管2的另一端固定一锁环7；每根横向DN40钢管5一端固定一端头圆钢6，另一端设有一孔，每一根横向DN40钢管5穿过固定在同一根横向底槽钢1上竖向DN40钢管2的锁环7；连接圆钢3的一端固定一端头圆钢6，另一端穿过所有横向DN40钢管5上的孔后套上锁头4固定，三根横向底槽钢1通过三根连接底槽钢8固定成一整体。

[0014] 本实用新型利用实施现场废弃槽钢进行该装置底座的加工，横向槽钢可根据量的多少设置不同的数量。竖向DN40钢管按照电缆规格型号分别焊接于横向槽钢上，另一端焊接锁环。采用横向DN40钢管穿过锁环，横向钢管一端用焊接圆钢焊接；另一端中间打孔，采用合适的圆钢穿过用于将该装置锁定，圆钢一端焊接，一端采用锁头锁死。

[0015] 根据电缆型号的大小分别放置于竖向的钢管上，本实用新型制作简单，操作方便，可通过设置不同数量的横向槽钢和竖向钢管存储不同量的电缆。

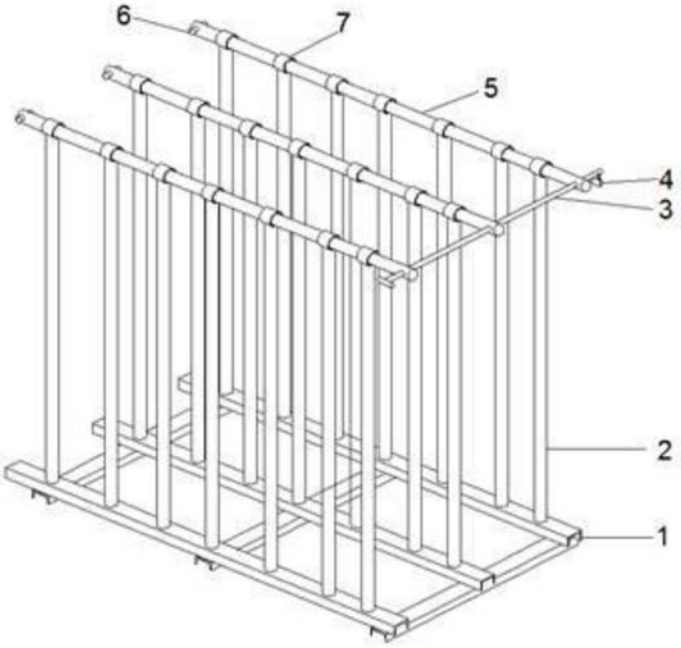

图1