(19)国家知识产权局

(12)实用新型专利

(10)授权公告号 CN 220476780 U
(45)授权公告日 2024.02.13

(21)申请号 202321809369.8

(22)申请日 2023.07.11

(73)专利权人 湖南阜山青农业科技有限公司
地址 414000 湖南省岳阳市平江县城关镇十字街金盛国际七楼

(72)发明人 张敏 毛红普 周科学 陈科 黄丹丹

(74)专利代理机构 北京宏铎知识产权代理事务所(普通合伙) 34250
专利代理师 许凤

(51)Int.Cl.
A23F 3/06(2006.01)

权利要求书1页 说明书3页 附图2页

(54)实用新型名称

一种茶叶快捷杀青装置

(57)摘要

本实用新型公开了属于茶叶加工技术领域的一种茶叶快捷杀青装置,包括箱体和杀青罐,所述杀青罐底部固定连接有转杆,所述转杆底部固定连接有电机,所述电机底部固定连接有底盘,所述底盘活动连接在箱体内部,所述电机一侧固定连接有开关,所述开关与电机电性连接,所述箱体内部固定连接有加热丝,所述加热丝数量为若干个,通过加热丝加热配合转杆转动,将杀青罐放置在箱体内进行杀青,提升了加热时的温度稳定,保证了密封性,从而提升了杀青效率,通过将盖体开启进行茶叶的取出工作,使用完成后可以方便开启门体对箱体内部和杀青罐内部进行清洗,从而为清洗提供了便利。

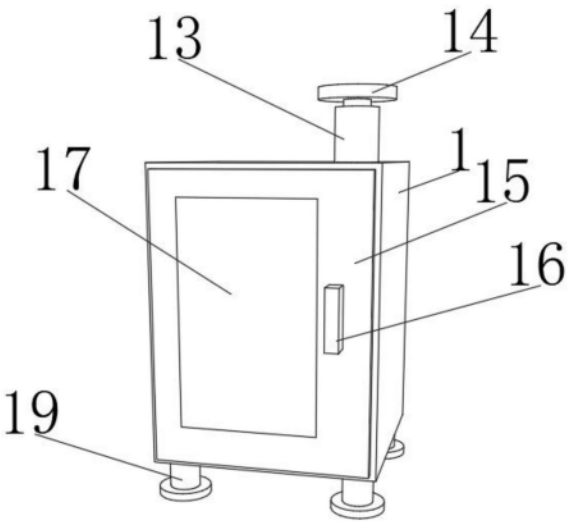

CN 220476780 U

1.一种茶叶快捷杀青装置,包括箱体(1)和杀青罐(2),其特征在于:所述杀青罐(2)底部固定连接有转杆(3),所述转杆(3)底部固定连接有电机(4),所述电机(4)底部固定连接有底盘(5),所述底盘(5)活动连接在箱体(1)内部,所述电机(4)一侧固定连接有开关(6),所述开关(6)与电机(4)电性连接,所述箱体(1)内部固定连接有加热丝(20),所述加热丝(20)数量为若干个。

2.根据权利要求1所述的一种茶叶快捷杀青装置,其特征在于:所述箱体(1)内底部设有卡槽(7),所述底盘(5)底部固定连接有卡块(8),所述底盘(5)通过卡块(8)活动连接在箱体(1)底部的卡槽(7)中,所述卡块(8)一侧固定连接有一号把手(9)。

3.根据权利要求1所述的一种茶叶快捷杀青装置,其特征在于:所述杀青罐(2)外侧设有孔洞(10),所述孔洞(10)数量为若干个,所述杀青罐(2)顶部活动连接有盖体(11),所述盖体(11)顶部固定连接有二号把手(12)。

4.根据权利要求1所述的一种茶叶快捷杀青装置,其特征在于:所述箱体(1)顶部固定连接有出气管(13),所述出气管(13)延伸至箱体(1)内部,所述出气管(13)顶部活动连接有顶盖(14)。

5.根据权利要求1所述的一种茶叶快捷杀青装置,其特征在于:所述箱体(1)正面连接有门体(15),所述门体(15)通过合页活动连接在箱体(1)正面,所述箱体(1)正面固定连接有三号把手(16)。

6.根据权利要求5所述的一种茶叶快捷杀青装置,其特征在于:所述三号把手(16)左侧设有观测口(17),所述门体(15)后方固定连接有密封圈(18),所述密封圈(18)为橡胶材质。

7.根据权利要求1所述的一种茶叶快捷杀青装置,其特征在于:所述箱体(1)底部固定连接有支腿(19),所述支腿(19)数量为四个。

一种茶叶快捷杀青装置

技术领域

[0001] 本实用新型属于茶叶加工技术领域,具体涉及一种茶叶快捷杀青装置。

背景技术

[0002] 杀青对绿茶品质起着决定性的作用。通过高温,破坏鲜叶中酶的特性,制止多酚类物质氧化,以防止叶子红变;同时蒸发叶内的部分水份,使叶子变软,为揉捻造形创造条件。随着水分的蒸发,鲜叶中具有青草气的低沸点芳香物质挥发消失,从而使茶叶香气得到改善。

[0003] 根据CN202020630907.7授权提出的一种茶叶杀青装置,包括底座,底座的顶端两侧固定安装有支撑架,两个支撑架的顶端通过嵌设的轴承穿插连接有转轴,转轴的表面穿插连接有杀青筒,转轴的一端套设有从动齿轮,从动齿轮与主动齿轮穿插连接,主动齿轮与步进电机的输出轴穿插连接。本实用新型一种茶叶杀青装置,通过安装的步进电机带动转轴转动,便于茶叶在杀青筒内部翻转,便于杀青均匀,提高杀青的工作效率,通过杀青筒表面开设的通孔,便于在杀青过程中,蒸汽从杀青筒中排出,同时茶叶内部的杂物从通孔中掉落至接料块中,进行收集;通过杀青筒内部安装的若干根电加热丝对茶叶进行杀青。

[0004] 目前,现有的杀青装置往往为直接将加热丝设置在加热桶内,然后直接使用电热丝直接对茶叶加热,若是温度控制不好容易使茶叶炒焦也十分容易受室外温度和天气影响,从而影响茶叶杀青效率,为此我们提出一种茶叶快捷杀青装置。

实用新型内容

[0005] 本实用新型的目的在于提供一种茶叶快捷杀青装置,以解决上述背景技术中提出现有的问题。

[0006] 为实现上述目的,本实用新型提供如下技术方案:一种茶叶快捷杀青装置,包括箱体和杀青罐,所述杀青罐底部固定连接有转杆,所述转杆底部固定连接有电机,所述电机底部固定连接有底盘,所述底盘活动连接在箱体内部,所述电机一侧固定连接有开关,所述开关与电机电性连接,所述箱体内部固定连接有加热丝,所述加热丝数量为若干个。

[0007] 优选的,所述箱体内底部设有卡槽,所述底盘底部固定连接有卡块,所述底盘通过卡块活动连接在箱体底部的卡槽中,所述卡块一侧固定连接有一号把手。

[0008] 优选的,所述杀青罐外侧设有孔洞,所述孔洞数量为若干个,所述杀青罐顶部活动连接有盖体,所述盖体顶部固定连接有二号把手。

[0009] 优选的,所述箱体顶部固定连接有出气管,所述出气管延伸至箱体内部,所述出气管顶部活动连接有顶盖。

[0010] 优选的,所述箱体正面连接有门体,所述门体通过合页活动连接在箱体正面,所述箱体正面固定连接有三号把手。

[0011] 优选的,所述三号把手左侧设有观测口,所述门体后方固定连接有密封圈,所述密封圈为橡胶材质。

[0012] 优选的,所述箱体底部固定连接有支腿,所述支腿数量为四个。

[0013] 与现有技术相比,本实用新型的有益效果是:

[0014] 1、通过加热丝加热配合转杆转动,将杀青罐放置在箱体内进行杀青,提升了加热时的温度稳定,保证了密封性,从而提升了杀青效率。

[0015] 2、通过将盖体开启进行茶叶的取出工作,使用完成后可以方便开启门体对箱体内部和杀青罐内部进行清洗,从而为清洗提供了便利。

附图说明

[0016] 图1为本实用新型的整体结构示意图;

[0017] 图2为本实用新型的内部结构示意图;

[0018] 图3为本实用新型的杀青罐和箱体拆分结构示意图。

[0019] 图中:1、箱体;2、杀青罐;3、转杆;4、电机;5、底盘;6、开关;7、卡槽;8、卡块;9、一号把手;10、孔洞;11、盖体;12、二号把手;13、出气管;14、顶盖;15、门体;16、三号把手;17、观测口;18、密封圈;19、支腿;20、加热丝。

具体实施方式

[0020] 下面将结合本实用新型实施例中的附图,对本实用新型实施例中的技术方案进行清楚、完整地描述,显然,所描述的实施例仅仅是本实用新型一部分实施例,而不是全部的实施例。基于本实用新型中的实施例,本领域普通技术人员在没有做出创造性劳动前提下所获得的所有其他实施例,都属于本实用新型保护的范围。

[0021] 请参阅图1-3,本实用新型提供一种技术方案:包括箱体1和杀青罐2,杀青罐2底部固定连接有转杆3,转杆3底部固定连接有电机4,电机4底部固定连接有底盘5,底盘5活动连接在箱体1内部,电机4一侧固定连接有开关6,开关6与电机4电性连接,箱体1内部固定连接有加热丝20,加热丝20数量为若干个。

[0022] 具体的,箱体1内底部设有卡槽7,底盘5底部固定连接有卡块8,底盘5通过卡块8活动连接在箱体1底部的卡槽7中,卡块8一侧固定连接有一号把手9。

[0023] 具体的,杀青罐2外侧设有孔洞10,孔洞10数量为若干个,杀青罐2顶部活动连接有盖体11,盖体11顶部固定连接有二号把手12。

[0024] 具体的,箱体1顶部固定连接有出气管13,出气管13延伸至箱体1内部,出气管13顶部活动连接有顶盖14。

[0025] 具体的,箱体1正面连接有门体15,门体15通过合页活动连接在箱体1正面,箱体1正面固定连接有三号把手16。

[0026] 具体的,三号把手16左侧设有观测口17,门体15后方固定连接有密封圈18,密封圈18为橡胶材质。

[0027] 具体的,箱体1底部固定连接有支腿19,支腿19数量为四个。

[0028] 本实施方案中,杀青装置使用时,首先将装置通过支腿19放置在相应位置,放置后,通过将门体15开启,把杀青罐2从箱体1内取出,取出后,通过拉动二号把手12,将盖体11开启,将茶叶倒入杀青罐2中,然后将盖体11和门体15关闭,启动加热丝20,通过开关6启动电机4,转杆3带动杀青罐2转动,一段时间后通过将顶盖14开启,通过开设的孔洞10,便于在

杀青过程中蒸汽从箱体1内排出,通过出气管13进行排气,杀青过程中,通过观测口17观察杀青情况,将杀青罐2放置在箱体1内进行杀青,提升了加热时的温度稳定,保证了密封性,从而提升了杀青效率,设置在杀青完成后,通过拉动三号把手16,将门体15开启,然后拉动一号把手9,将底盘5下的卡块8从卡槽7内取出,将杀青罐2取出,然后进行冷却操作,拉动二号把手12,将盖体11开启进行茶叶的取出工作,设置的密封圈18能够增强密闭性,使用完成后可以方便开启门体15对箱体1内部和杀青罐2内部进行清洗,从而为清洗提供了便利。

[0029] 需要说明的是,在本文中,诸如第一和第二等之类的关系术语仅仅用来将一个实体或者操作与另一个实体或操作区分开来,而不一定要求或者暗示这些实体或操作之间存在任何这种实际的关系或者顺序。而且,术语“包括”、“包含”或者其任何其他变体意在涵盖非排他性的包含,从而使得包括一系列要素的过程、方法、物品或者设备不仅包括那些要素,而且还包括没有明确列出的其他要素,或者是还包括为这种过程、方法、物品或者设备所固有的要素。在没有更多限制的情况下。由语句“包括一个.....限定的要素,并不排除在包括所述要素的过程、方法、物品或者设备中还存在另外的相同要素”。

[0030] 尽管已经示出和描述了本实用新型的实施例,对于本领域的普通技术人员而言,可以理解在不脱离本实用新型的原理和精神的情况下可以对这些实施例进行多种变化、修改、替换和变型,本实用新型的范围由所附权利要求及其等同物限定。

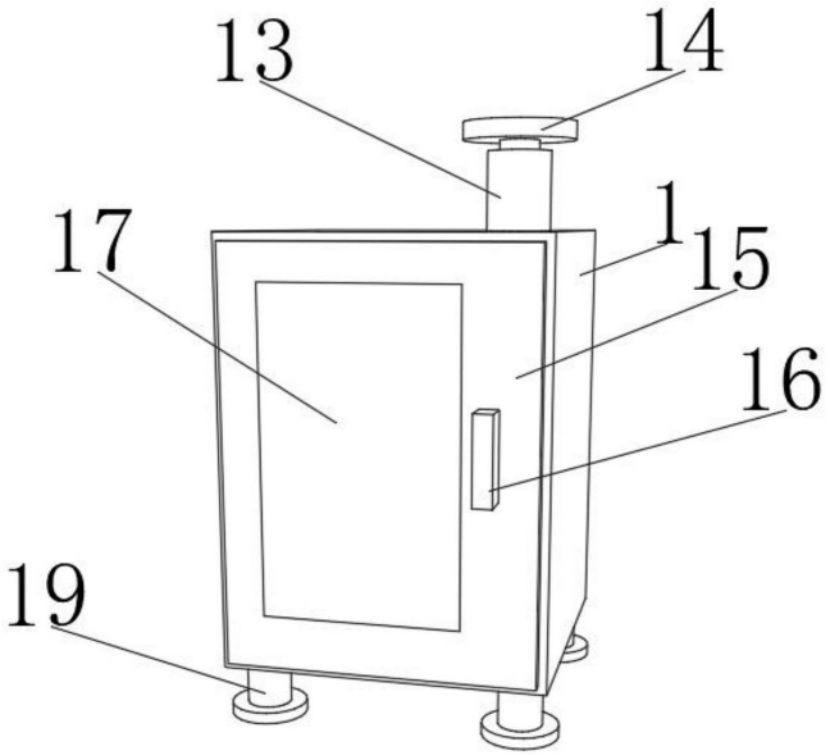

图1

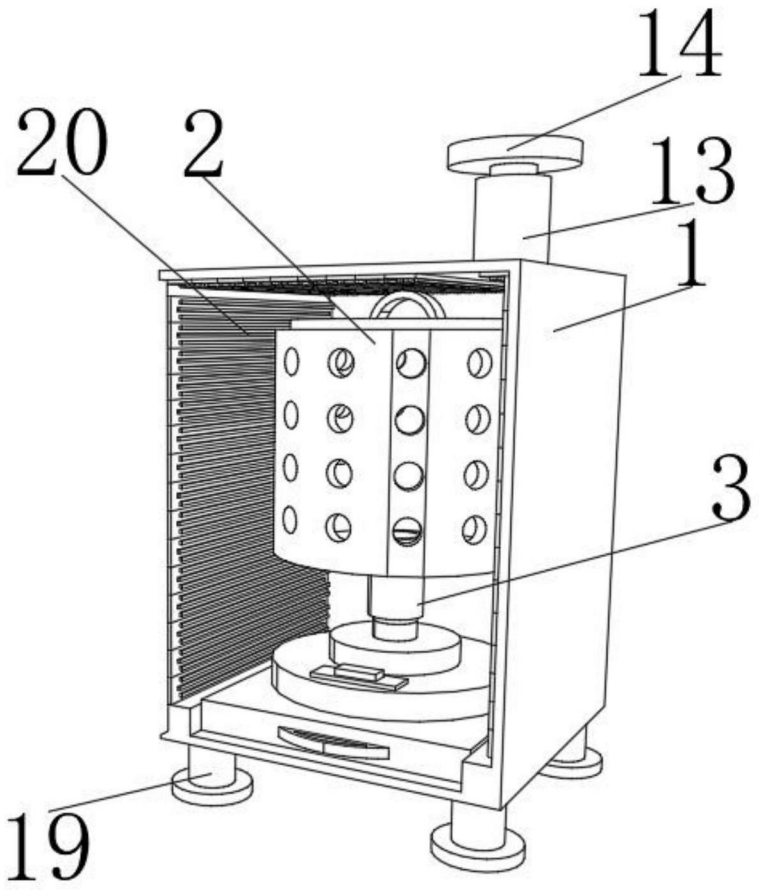

图2

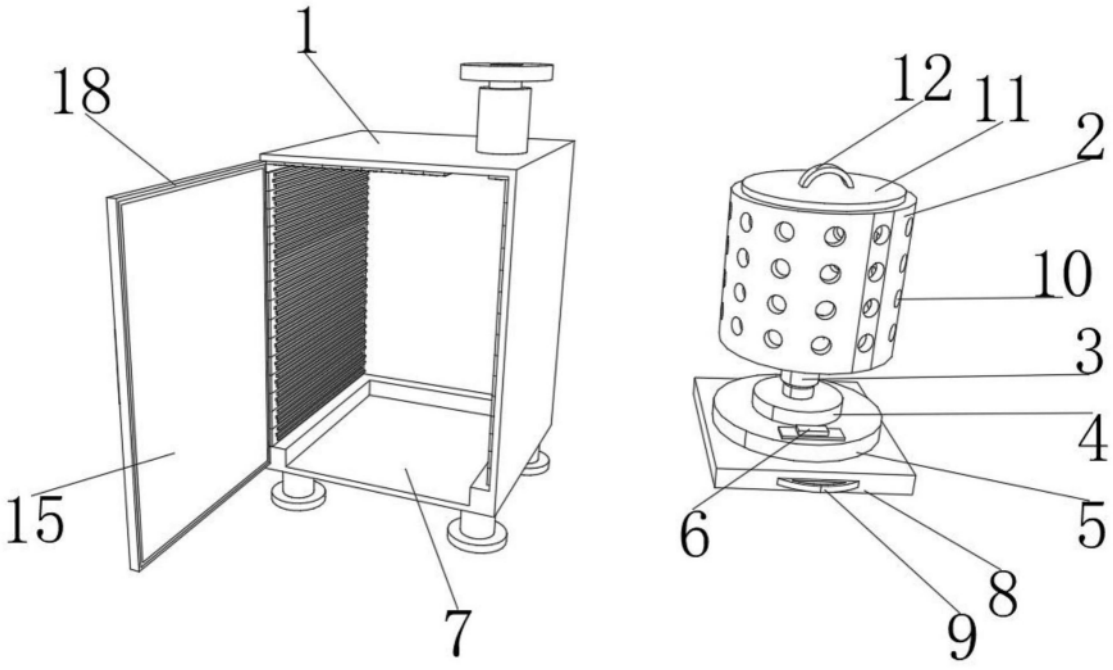

图3