(19)中华人民共和国国家知识产权局

(12)实用新型专利

(10)授权公告号 CN 205073128 U
(45)授权公告日 2016.03.09

(21)申请号 201520795957.X

(22)申请日 2015.10.14

(73)专利权人 广西壮族自治区人民医院
地址 530022 广西壮族自治区南宁市桃源路6号

(72)发明人 刘玲玲 王由梅 尹丹 李秀清 文丽娜 李宁 卓文金 蒋芳芳

(74)专利代理机构 广西南宁汇博专利代理有限公司 45114
代理人 兰如康

(51)Int.Cl.
A61F 13/14(2006.01)

权利要求书1页 说明书3页 附图1页

(54)实用新型名称

一种肝穿刺用加压收腹带

(57)摘要

本实用新型涉及医疗器械技术领域，具体是一种肝穿刺用加压收腹带，包括收腹带(1)本体，所述的收腹带(1)上两端分别设置有黏粘布料层(2)，还设置有用于捆绑的布条(3)，所述的布条(3)宽4~8cm；所述收腹带(1)中上部设置沙袋放置夹层(4)，所述的收腹带(1)下边沿设置有具有黏粘布料性能的带子(5)。本实用新型提供的肝穿刺用加压收腹带，穿刺结束后立即用该加压收腹带加压包扎，能达到防止出血、预防各种并发症的目的，而且使用方便、加压效果好，提高病人使用的舒适度，减少病人的痛苦。

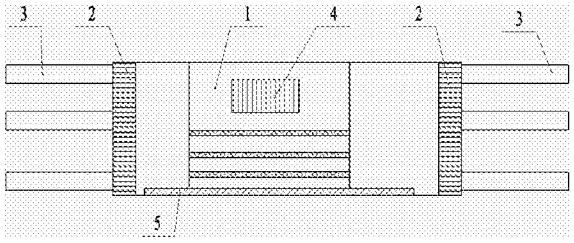

CN 205073128 U

1. 一种肝穿刺用加压收腹带，包括收腹带（1）本体，其特征在于，所述的收腹带（1）上两端分别设置有黏粘布料层（2），还设置有用于捆绑的布条（3），所述的布条（3）宽 4~8cm；所述收腹带（1）中上部设置沙袋放置夹层（4），所述的收腹带（1）下边沿设置有具有黏粘布料性能的带子（5）。

2. 根据权利要求 1 所述的一种肝穿刺用加压收腹带，其特征在于，所述的收腹带（1）两端区域为镂空透气层（7）。

3. 根据权利要求 1 所述的一种肝穿刺用加压收腹带，其特征在于，所述的收腹带（1）用于腰两侧处上下部还设置有绒层材料（6）。

4. 根据权利要求 1 所述的一种肝穿刺用加压收腹带，其特征在于，所述收腹带（1）有收缩弹性横带，所述的收缩弹性横带设置为 4 条。

5. 根据权利要求 1 所述的一种肝穿刺用加压收腹带，其特征在于，所述的黏粘布料层（2）宽 5~20cm。

6. 根据权利要求 1 所述的一种肝穿刺用加压收腹带，其特征在于，所述的收腹带（1）长 80~150cm，高 30~50cm。

一种肝穿刺用加压收腹带

技术领域

[0001] 本实用新型涉及医疗器械技术领域，具体是一种肝穿刺用加压收腹带。

背景技术

[0002] 肝穿刺是肝穿刺活体组织检查术的简称，是采取肝组织标本的一种简单手段。有穿刺所得的组织块进行组织学检查或制成涂片做细胞学检查，以判断原因为名的肝肿大或某些血液系统疾病，它的创伤性很大，很多患者不易接受，在临床也不把肝活检作为常规检查。像一般必须要做肝穿刺的患者都是肝病已经发展到一定阶段，肝脏破坏的严重了，大量的肝细胞已经变性坏死，由纤维组织增生了，正常的肝小叶结构和血管也遭到破坏，有假小叶形成，一般来讲已经到了肝硬化的阶段。肝穿刺活检来讲，准确率会在 80% 以上，是目前比较好的检查手段。

[0003] 穿刺结束后立即给予腹带加压包扎，并在穿刺部位压迫沙袋，防止出血。研究表明，术后卧床制动 6 h 就可达到穿刺处止血、预防各种并发症的目的，故术后应绝对卧床休息 6h，并分别于术后即刻、15min、30min、1h、2h、3h、4h 各监测血压、脉博、呼吸 1 次，并作详细记录，密切观察伤口有无肿胀、疼痛、渗血，腹带加压包扎松紧度是否适宜。术后 4h 再次复查 B 超无出血征象，生命体征平稳后可去除沙袋，但仍需用多头腹带加压包扎至 6h。

实用新型内容

[0004] 本实用新型的目的是提供一种供肝穿刺后期护理用的加压收腹带，该收腹带不仅使用方便、加压效果好，而且能提高病人使用的舒适度，减少病人的痛苦。

[0005] 为实现上述实用新型目的，本实用新型采用了如下技术方案：

[0006] 一种肝穿刺用加压收腹带，包括收腹带本体，所述的收腹带上两端分别设置有黏粘布料层，还设置有用于捆绑的布条，所述布条宽 4~8cm，所述收腹带中上部设置沙袋放置夹层，所述的收腹带下边沿设置有具有黏粘布料性能的带子。

[0007] 使用时，医护人员先将适当重量的沙袋放入夹层，然后将收腹带的沙袋夹层位置对准伤口位置，并将两端黏沾布条层连接，然后再调整好最佳位置后，用布条捆绑，布条宽 4~8cm，增大接触面积，增大病人的舒适感，也更好地进行捆绑操作；当伤口无出血情况后，可以从沙袋夹层中将沙袋取出即可。

[0008] 此外，本实用新型还提供如下附属技术方案：

[0009] 优选地，所述的收腹带用于腰两侧处上下部还设置有绒层材料。在捆扎的时候，腰部两侧受的力相对较大，容易造成不适，绒层材料的设置能提高病人的舒适度，更易为病人接受。

[0010] 优选地，所述的收腹带两端区域为镂空透气层。由于收腹带的使用，会产生闷热不适的感觉，特别是炎热的夏天，腹部和背部的包覆更是难受，在受力更小的后背部分设置成镂空透气式，在不影响收腹的情况下能最大限度地让皮肤透气，增大舒适度。

[0011] 优选地，所述收腹带有收缩弹性横带，所述的收缩弹性横带设置为 4 条。弹性收缩

横带的设置，能提托、箍紧腹部，更好地防止沙袋移位。

[0012] 优选地，所述的黏粘布料层的宽度设置 5~20cm。黏粘布料层的宽度设置 5~20cm，能更好地进行调节，以便适应不同体型的病人，适应性强。

[0013] 优选地，所述的收腹带长 80~150cm，高 30~50cm。

[0014] 相比于现有技术，本实用新型的优势在于 ：

[0015] 1、本实用新型提供的肝穿刺用加压收腹带，穿刺结束后立即用该加压收腹带加压包扎，能达到防止出血、预防各种并发症的目的。

[0016] 2、通过黏粘布料与绳子配合使用，方便医护人员独立操作，并且所起的加压效果更佳。

[0017] 2、弹性收缩横带的设置，能提托、箍紧腹部，更好地防止沙袋移位。

[0018] 3、收腹带下边沿设置有具有黏粘布料性能的带子，将收腹带下沿粘在病人内裤裤头上，有效地避免收腹袋卷边、移位现象。

[0019] 4、在收腹带两端区域设置为镂空透气式，舒适凉爽。

附图说明

[0020] 图 1 为本实用新型实施例 1 的结构示意图 ；

[0021] 图 2 为本实用新型实施例 2 的结构示意图 ；

[0022] 其中，收腹带 1，黏粘布料层 2，布条 3，夹层 4，带子 5，绒层材料 6，镂空透气层 7。

具体实施方式

[0023] 以下结合较佳实施例及其附图对本实用新型技术方案作进一步非限制性的详细说明。

[0024] 实施例 1

[0025] 见图 1，一种肝穿刺用加压收腹带，包括收腹带 1 本体，所述的收腹 1 上两端分别设置有黏粘布料层 2，黏粘布料层 2 宽度 15cm ；收腹带 1 两端还设置有用于捆绑的布条 3，所述的布条 3 宽 8cm ；所述收腹带 1 中上部设置沙袋放置夹层 4，所述的收腹带 1 下边沿设置有具有黏粘布料性能的带子 5。

[0026] 使用时，医护人员先将适当重量的沙袋放入夹层 4，然后将收腹带 1 的沙袋夹层 4 位置对准伤口位置，并将两端黏沾布料层 2 连接，然后再调整好最佳位置后，用布条 3 捆绑，宽布条的设置，增大接触面积，增大病人的舒适感，也更好地进行捆绑操作 ；然后将收腹带 1 下沿的具有黏粘布料性能的带子 5 粘在病人内裤裤头上，有效地避免收腹带 1 卷边、移位现象 ；当伤口无出血情况后，可以从沙袋夹层 4 中将沙袋取出即可。

[0027] 本实施例的收腹带 1 长 100cm，高 40cm。

[0028] 实施例 2

[0029] 见图 2，见图 1，一种肝穿刺用加压收腹带，包括收腹带 1 本体，所述的收腹 1 上两端分别设置有黏粘布料层 2，黏粘布料层 2 宽 15cm，；收腹带 1 两端还设置有用于捆绑的布条 3，所述的布条 3 宽 8cm ；所述收腹带 1 中上部设置沙袋放置夹层 4，所述的收腹带 1 下边沿设置有具有黏粘布料性能的带子 5。收腹带 1 用于腰两侧处上下部还设置有绒层材料 6。收腹带 1 两端区域为镂空透气层 7。收缩弹性横带设置为 4 条。

[0030] 使用时，医护人员先将适当重量的沙袋放入夹层 4，然后将收腹带 1 的沙袋夹层 4 位置对准伤口位置，并将两端黏沾布料层 4 连接，然后再调整好最佳位置后，用布条 3 捆绑，宽布条的设置，增大接触面积，增大病人的舒适感，也更好地进行捆绑操作；然后将收腹带 1 下沿的具有黏粘布料性能的带子 5 粘在病人内裤裤头上，有效地避免收腹袋卷边、移位现象；当伤口无出血情况后，可以从沙袋夹层 4 中将沙袋取出即可。

[0031] 本实施例的收腹带 1 尺寸为长 80cm，高 30cm。

[0032] 需要指出的是，上述较佳实施例仅为说明本实用新型的技术构思及特点，其目的在于让熟悉此项技术的人士能够了解本实用新型的内容并据以实施，并不能以此限制本实用新型的保护范围。凡根据本实用新型精神实质所作的等效变化或修饰，都应涵盖在本实用新型的保护范围之内。

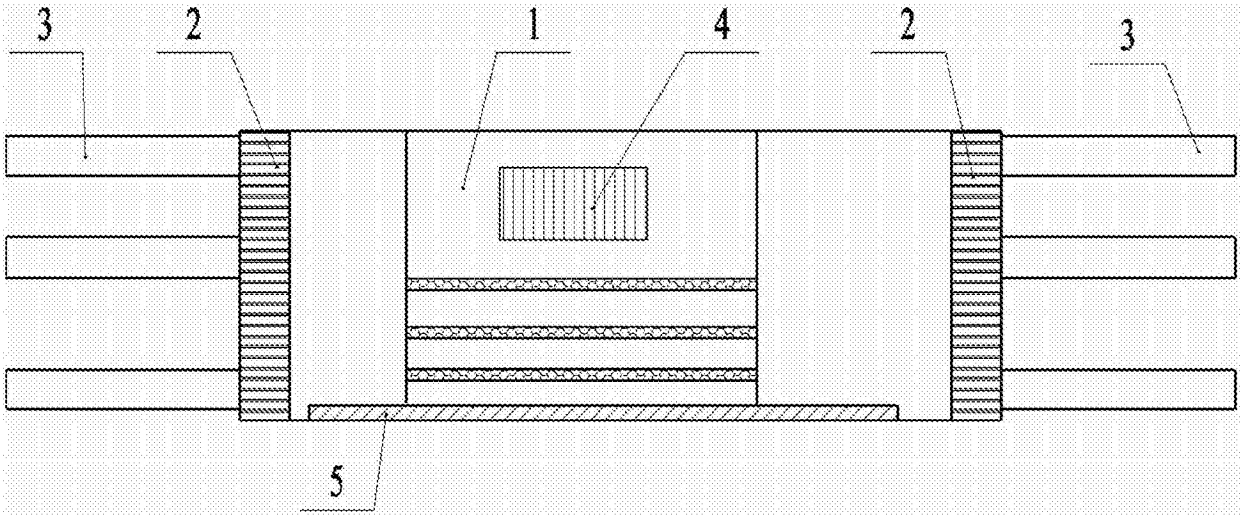

图 1

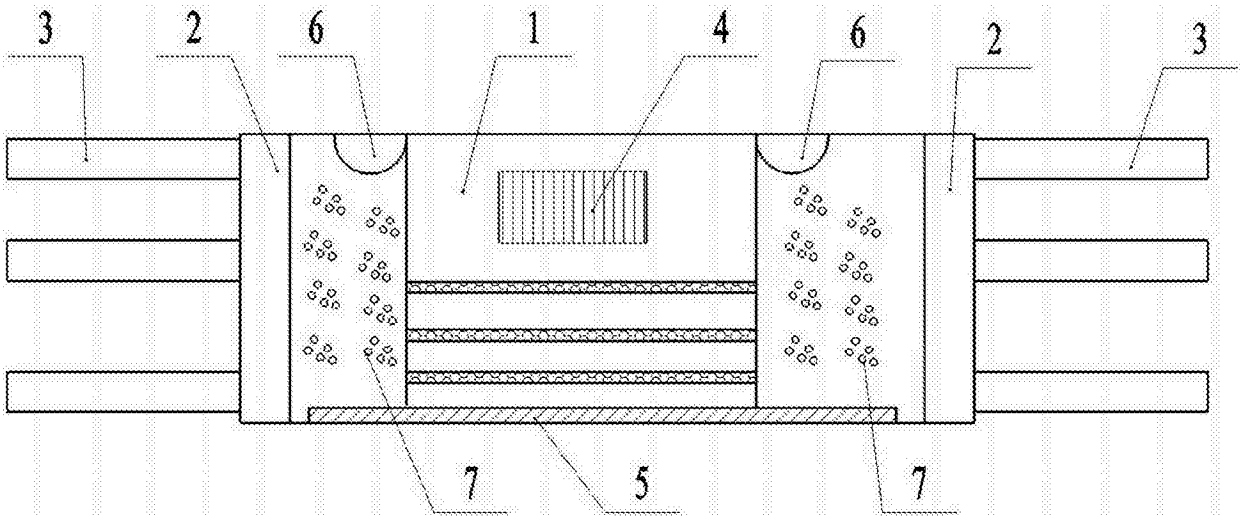

图 2