(19)中华人民共和国国家知识产权局

(12)实用新型专利

(10)授权公告号 CN 203014929 U
(45)授权公告日 2013.06.19

(21)申请号 201320030536.9

(22)申请日 2013.01.18

(73)专利权人 陆海兵
地址 421100 湖南省衡南县泉湖镇清泉路102号

(72)发明人 陆海兵

(51)Int.Cl.
H04M 1/12(2006.01)

权利要求书1页 说明书2页 附图1页

(54)实用新型名称

一种手机支架

(57)摘要

本实用新型涉及一种手机支架，包括固定座、金属软管和固定夹，所述金属软管固定在固定座上，所述固定夹设于金属软管上，所述固定座为固定夹子，所述固定夹与金属软管之间采取能相对旋转的配合方式连接，所述固定夹设于金属软管上的远离固定座的一端端头处，本实用新型提供的手机支架的优点在于：通过设置金属软管，手机或者数码产品直接固定在固定夹上，通过弯曲金属软管来调节高度，方便快捷，固定夹与金属软管之间采取能相对旋转的配合方式连接，提高其角度调节的灵活性，本实用新型使使用者便于调节高度和角度，实用性高。

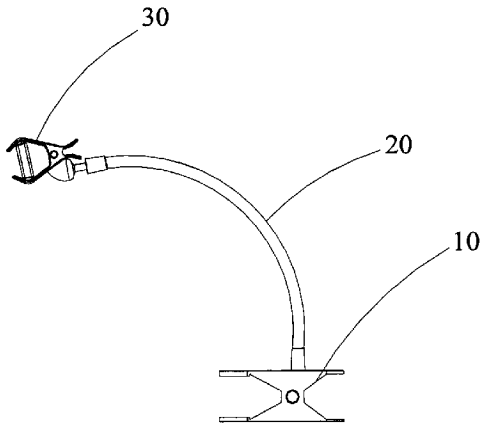

CN 203014929 U

1. 一种手机支架，其特征在于，包括固定座 (10)、金属软管 (20) 和固定夹 (30)，所述金属软管 (20) 固定在固定座 (10) 上，所述固定夹 (30) 设于金属软管 (20) 上。

2. 根据权利要求 1 所述的一种手机支架，其特征在于，所述固定座 (10) 为固定夹子。

3. 根据权利要求 1 所述的一种手机支架，其特征在于，所述固定夹 (30) 与金属软管 (20) 之间采取能相对旋转的配合方式连接。

4. 根据权利要求 1 所述的一种手机支架，其特征在于，所述固定夹 (30) 设于金属软管 (20) 上的远离固定座 (10) 的一端端头处。

一种手机支架

技术领域

[0001] 本实用新型涉及手机辅助设备领域，尤其涉及一种手机支架。

背景技术

[0002] 目前手机、数码附件、电子阅读器或者数码相机已经是每个人生活中不可缺少的必备工具，随着社会的发展，数码产品等产品已成为人们日常的必要工具，有时人们为了方便，采用手机支架来固定数码产品，但是，在现有技术中，手机支架仅限用于车内台面，或者固定于某个位置使用，不能任意调节他的高度和角度，仅仅限于水平方向上的位置及角度，使用起来有很大的局限性，使用时很不方便。

实用新型内容

[0003] 有鉴于此，有必要提供一种便于调节高度和角度的手机支架。

[0004] 本实用新型是这样实现的，一种手机支架，包括固定座、金属软管和固定夹，所述金属软管固定在固定座上，所述固定夹设于金属软管上。

[0005] 进一步地，所述固定座为固定夹子。

[0006] 进一步地，所述固定夹与金属软管之间采取能相对旋转的配合方式连接。

[0007] 进一步地，所述固定夹设于金属软管上的远离固定座的一端端头处。

[0008] 本实用新型提供的一种手机支架的优点在于：通过设置金属软管，手机或者数码产品直接固定在固定夹上，通过弯曲金属软管来调节高度，方便快捷，固定夹与金属软管之间采取能相对旋转的配合方式连接，提高其角度调节的灵活性，本实用新型使使用者便于调节高度和角度，实用性高。

附图说明

[0009] 图 1 为本实用新型一种手机支架的结构示意图。

具体实施方式

[0010] 为了使本实用新型的目的、技术方案及优点更加清楚明白，以下结合附图及实施例，对本实用新型进行进一步详细说明。应当理解，此处所描述的具体实施例仅仅用以解释本实用新型，并不用于限定本实用新型。

[0011] 请参阅图 1，图 1 为本实用新型一种手机支架的结构示意图。

[0012] 本实用新型是这样实现的，所述手机支架包括固定座 10、金属软管 20 和固定夹 30，所述金属软管 20 固定在固定座 10 上，所述固定夹 30 设于金属软管 20 上，优选的，所述固定座 10 为固定夹子较好，便于固定在不同的位置。

[0013] 所述固定夹 30 与金属软管 20 之间采取能相对旋转的配合方式连接，所述固定夹 30 设于金属软管 20 上的远离固定座 10 的一端端头处，美观大方，且在调节高度时，能最大限度的使用金属软管 20 长度的优势。

[0014] 通过设置金属软管 20，手机或者数码产品直接固定在固定夹 30 上，通过弯曲金属软管 20 来调节高度，方便快捷，固定夹 30 与金属软管 20 之间采取能相对旋转的配合方式连接，提高其角度调节的灵活性，本实用新型使使用者便于调节高度和角度，实用性高。

[0015] 以上所述仅为本实用新型的较佳实施例而已，并不用以限制本实用新型，凡在本实用新型的精神和原则之内所作的任何修改、等同替换和改进等，均应包含在本实用新型的保护范围之内。

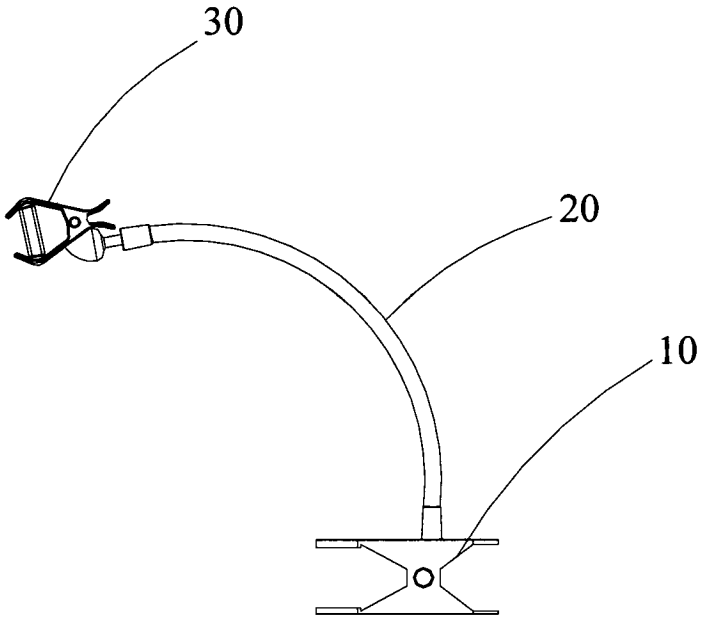

图 1