(19)中华人民共和国国家知识产权局

(12)发明专利申请

(10)申请公布号 CN 110385465 A
(43)申请公布日 2019.10.29

(21)申请号 201910616205.5

(22)申请日 2019.07.09

(71)申请人 安徽英力电子科技股份有限公司
地址 231300 安徽省六安市舒城县杭埠经济开发区

(72)发明人 戴明

(51)Int.Cl.
B23C 3/00(2006.01)

权利要求书1页 说明书2页 附图3页

(54)发明名称

塑件铣料机

(57)摘要

塑件铣料机。它包括机架，所述机架上方一端设置有两个X轴模组支架，两个X轴模组支架之间设置有X轴模组，在X轴模组上设置有Z轴模组，所述Z轴模组内侧设置有刀具主轴，所述机架上方还设置有Y轴模组，Y轴模组上设置有载板底板，载板底板上设置有载板，所述机架上方一侧设置有旋转搬运机构，所述X轴模组、Y轴模组的驱动电机分别通过拖链与机架内的控制器连接。

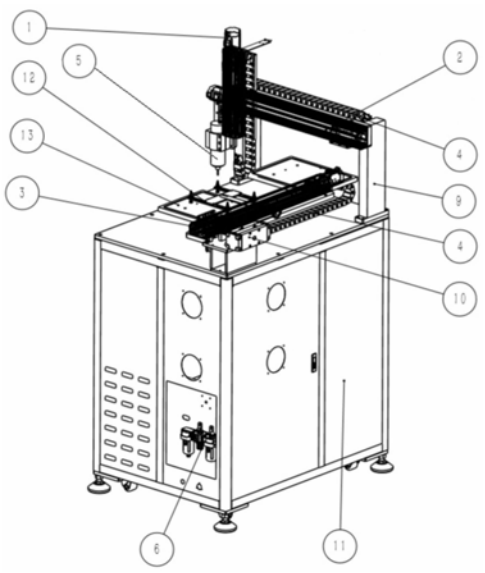

CN 110385465 A

1.塑件铣料机，其特征在于，它包括机架，所述机架上方一端设置有两个X轴模组支架，两个X轴模组支架之间设置有X轴模组，在X轴模组上设置有Z 轴模组，所述Z 轴模组内侧设置有刀具主轴，所述机架上方还设置有Y轴模组，Y轴模组上设置有载板底板，载板底板上设置有载板，所述机架上方一侧设置有旋转搬运机构，所述X轴模组、Y轴模组的驱动电机分别通过拖链与机架内的控制器连接。

2.根据权利要求1所述的塑件铣料机，其特征在于，所述旋转搬运机构的旋转臂下方设置有若干吸盘。

3.根据权利要求2所述的塑件铣料机，其特征在于，所述吸盘通过管路与电磁阀连接，所述电磁阀与控制器电连接，所述电磁阀还通过管路与负压发生器连接。

塑件铣料机

技术领域

[0001] 本发明涉及笔记本电脑加工技术领域,具体来说,涉及一种塑件铣料机。

背景技术

[0002] 笔记本电脑(NoteBook Computer,简称为:NoteBook),亦称笔记型、手提或膝上电脑(英语:Laptop Computer,简称为Laptop),是一种小型、可方便携带的个人电脑。笔记本电脑的重量通常重1－3千克。其发展趋势是体积越来越小,重量越来越轻,而功能却越来越强大,像Netbook,也就是俗称的上网本,笔记本电脑跟PC的主要区别在于其便携带性。为了便于携带,因此笔记本电脑外壳多使用塑料材料,但是又因为不但要轻,而且要求薄,但是功能却越来越强大,所以笔记本电脑外壳结构越来越复杂,因此对于笔记本电脑外壳的铣料工序也就越来越多。

发明内容

[0003] 针对相关技术中的问题,本发明提出一种塑件铣料机,以克服现有相关技术所存在的上述技术问题。

[0004] 为实现上述发明目的,本发明采用如下技术方案 :

本发明提供了一种塑件铣料机,它包括机架,所述机架上方一端设置有两个X轴模组支架,两个X轴模组支架之间设置有X轴模组,在X轴模组上设置有Z 轴模组,所述Z 轴模组内侧设置有刀具主轴,所述机架上方还设置有Y轴模组,Y轴模组上设置有载板底板,载板底板上设置有载板,所述机架上方一侧设置有旋转搬运机构,所述X轴模组、Y轴模组的驱动电机分别通过拖链与机架内的控制器连接。

[0005] 进一步的,所述旋转搬运机构的旋转臂下方设置有若干吸盘。

[0006] 进一步的,所述吸盘通过管路与电磁阀连接,所述电磁阀与控制器电连接,所述电磁阀还通过管路与负压发生器连接。

[0007] 本发明的有益效果为:

本发明燃气在燃烧过程中,火焰亦向圆台中心集中,因此起到火焰聚拢的作用,而且燃气在圆台内外侧形成一定的压力差,在受到一定风力作用下也能保证火焰的聚拢,从而具备一定的防风作用。

附图说明

[0008] 图1为本发明的结构示意图;

图2为本发明的后视图;

图3为本发明的左视图;

图4为本发明的俯视图。

具体实施方式

[0009] 下面将结合本发明实施例中的附图，对本发明实施例中的技术方案进行清楚、完整地描述，显然，所描述的实施例仅仅是本发明一部分实施例，而不是全部的实施例。基于本发明中的实施例，本领域普通技术人员所获得的所有其他实施例，都属于本发明保护的范围。

[0010] 根据本发明的实施例，提供了一种塑件铣料机。

[0011] 参照图1-4，它包括机架11，所述机架11上方一端设置有两个X轴模组支架9，两个X轴模组支架9之间设置有X轴模组2，在X轴模组9上设置有Z 轴模组1，所述Z 轴模组1内侧设置有刀具主轴5，所述机架11上方还设置有Y轴模组3，Y轴模组3上设置有载板底板13，载板底板13上设置有载板12，所述机架11上方一侧设置有旋转搬运机构10，所述旋转搬运机构10可以转动，并且在旋转搬运机构10的旋转臂8下方设置有若干吸盘7，所述X轴模组2、Y轴模组3的驱动电机分别通过拖链4与机架11内的控制器连接，所述吸盘7通过管路与电磁阀6连接，所述电磁阀6与控制器电连接，所述电磁阀6还通过管路与负压发生器连接。

[0012] 本发明工作时，通过搬运机构10的吸盘7将加工件吸住，并旋转至载板12上方，然后放下加工件，经过载板12固定好后，根据设定好的程序，Y轴模组3带动载板12运动至合适位置，然后X轴模组2、Z 轴模组1再运动将刀具主轴5带到合适位置，然后开始铣料，铣料结束后，X轴模组2、Z 轴模组1归位，Y轴模组3带动载板12将加工件带回原始位置，再由搬运机构10的吸盘7将加工件吸住，然后将其旋转至完成区后放下，如此便完成一次加工工序。

[0013] 以上所述仅为本发明的较佳实施例而已，并不用以限制本发明，凡在本发明的精神和原则之内，所作的任何修改、等同替换、改进等，均应包含在本发明的保护范围之内。。

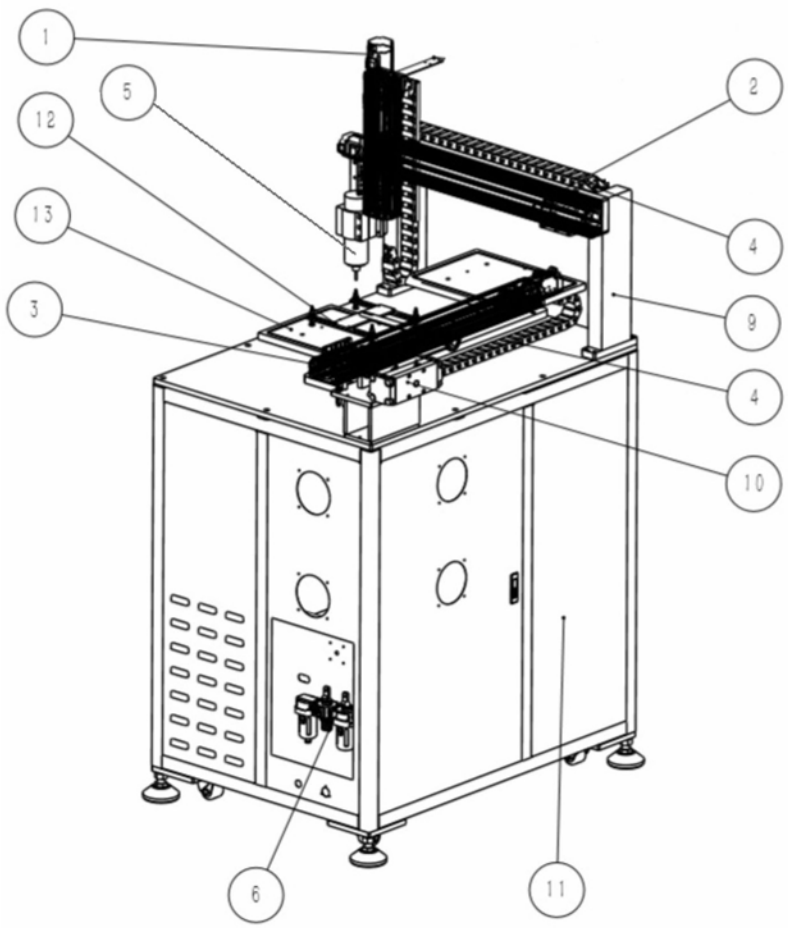

图1

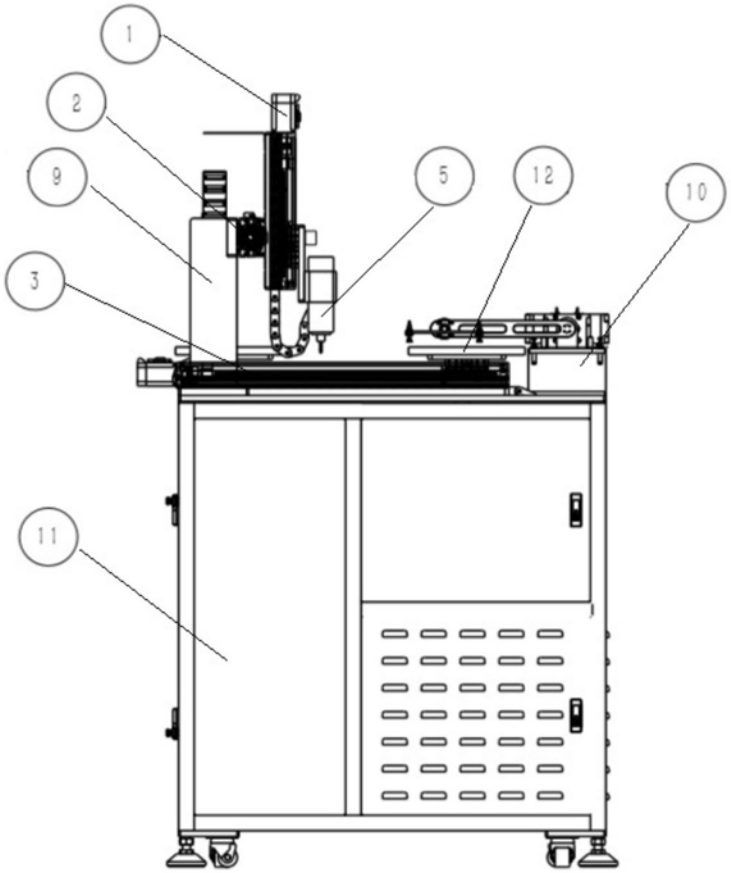

图2

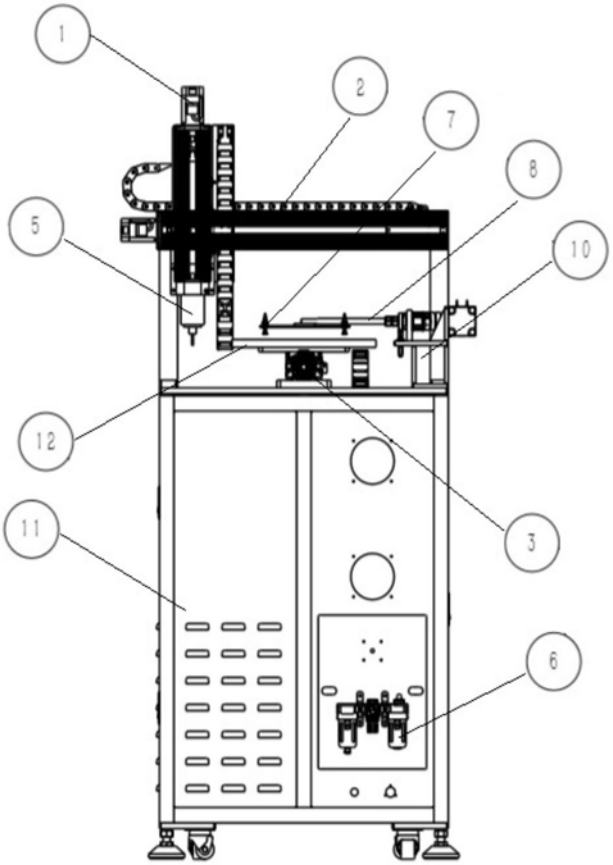

图3

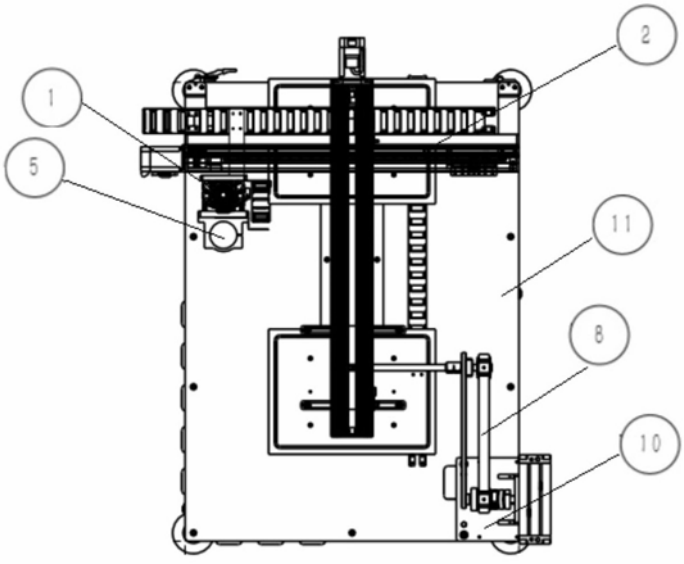

图4