(19)国家知识产权局

(12)实用新型专利

(10)授权公告号 CN 222339629 U
(45)授权公告日 2025.01.10

(21)申请号 202420941760.1
(22)申请日 2024.05.06
(73)专利权人 厦门市顺菲工贸有限公司
地址 361000 福建省厦门市集美区锦亭北路291号之三
(72)发明人 黄仕芬
(74)专利代理机构 厦门一庆专利代理事务所(普通合伙) 35327
专利代理师 邱楚
(51)Int.Cl.
H05B 3/48(2006.01)
H05B 3/06(2006.01)
D06F 58/26(2006.01)
D06F 34/08(2020.01)
D06F 58/20(2006.01)
A47K 10/06(2006.01)

权利要求书1页 说明书3页 附图3页

(54)实用新型名称

一种电加热挂杆

(57)摘要

本实用新型涉及智能家居技术领域,具体的说是一种电加热挂杆,所述侧板一侧焊接有置物板,所述置物板底部设置有吹风组件,所述吹风组件包括通过螺栓固定于置物板底部两端的通风盒,所述通风盒内部通过安装架安装有抽风扇;所述侧板位于置物板底部的一侧两端通过安装架安装有立柱,所述立柱之间设置有挂杆,所述挂杆内部嵌设有电加热丝;电加热丝加热后温度传导至挂杆上,对挂在挂杆上的浴巾、毛巾、衣服进行烘干,打开抽风扇吹出气流,加速浴巾、毛巾、衣服周围的气体流动,使其不会因闷热出现异味。

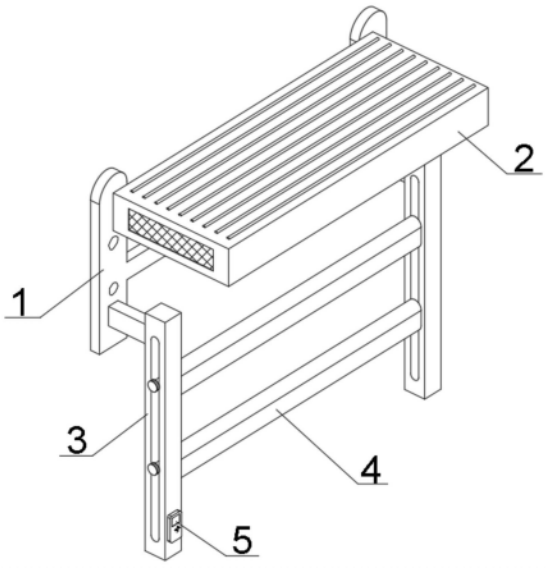

CN 222339629 U

1.一种电加热挂杆,其特征在于,包括侧板(1),所述侧板(1)一侧焊接有置物板(2),所述置物板(2)底部设置有吹风组件(6),所述吹风组件(6)包括通过螺栓固定于置物板(2)底部两端的通风盒(601),所述通风盒(601)内部通过安装架安装有抽风扇(602);

所述侧板(1)位于置物板(2)底部的一侧两端通过安装架安装有立柱(3),所述立柱(3)之间设置有挂杆(4),所述挂杆(4)内部嵌设有电加热丝(9)。

2.根据权利要求1所述的一种电加热挂杆,其特征在于,所述立柱(3)一侧贯穿开设有滑槽(7),所述挂杆(4)两端开设有螺纹槽(11),所述螺纹槽(11)内部设置有固定螺杆(8),所述固定螺杆(8)贯穿滑槽(7)。

3.根据权利要求1所述的一种电加热挂杆,其特征在于,所述挂杆(4)位于电加热丝(9)外侧的内部填充有氧化镁粉(10)。

4.根据权利要求1所述的一种电加热挂杆,其特征在于,所述置物板(2)顶部等距焊接有防滑条(201),所述置物板(2)两侧通过螺栓固定有防尘网(202)。

5.根据权利要求1所述的一种电加热挂杆,其特征在于,所述立柱(3)一端通过安装座安装有温控器(5),所述温控器(5)的检测端位于挂杆(4)内部,所述温控器(5)的电流输出端通过电源线与电加热丝(9)的电流输入端构成电连接。

6.根据权利要求1所述的一种电加热挂杆,其特征在于,所述通风盒(601)与置物板(2)相连通,所述通风盒(601)底部等距贯穿开设有通孔(603)。

一种电加热挂杆

技术领域

[0001] 本实用新型涉及智能家居技术领域,具体涉及一种电加热挂杆。

背景技术

[0002] 智能家居是指利用先进的信息技术,将传统家居设施与互联网相连接,实现远程控制、自动化管理和智能化服务的居住环境,通过智能家居系统,用户可以通过智能手机、平板电脑或其他网络连接设备远程监控和控制家庭中的电器、照明、安防系统等设备,实现智能化的生活方式。

[0003] 电加热挂杆是智能家居中使用较为广泛的一种设备,通常安装在卫生间,用于对浴巾、毛巾或衣服进行烘干,但现有的电加热挂杆上没有吹风结构,浴巾、毛巾或衣服挂在挂杆上进行烘干会因闷热出现异味,因此提出一种电加热挂杆,在挂杆上方设置吹风组件,可以吹出气流,加速浴巾、毛巾或衣服周围的气体流动,使浴巾、毛巾或衣服不会因闷热出现异味。

实用新型内容

[0004] 针对现有技术中的问题,本实用新型提供了一种电加热挂杆,在挂杆上方设置吹风组件,可以吹出气流,加速浴巾、毛巾或衣服周围的气体流动,使浴巾、毛巾或衣服不会因闷热出现异味。

[0005] 本实用新型解决其技术问题所采用的技术方案是一种电加热挂杆,所述侧板一侧焊接有置物板,所述置物板底部设置有吹风组件,所述吹风组件包括通过螺栓固定于置物板底部两端的通风盒,所述通风盒内部通过安装架安装有抽风扇;

[0006] 所述侧板位于置物板底部的一侧两端通过安装架安装有立柱,所述立柱之间设置有挂杆,所述挂杆内部嵌设有电加热丝。

[0007] 通过采用上述技术方案,电加热丝加热后温度传导至挂杆上,对挂在挂杆上的浴巾、毛巾、衣服进行烘干,打开抽风扇吹出气流,加速浴巾、毛巾、衣服周围的气体流动,使其不会因闷热出现异味。

[0008] 具体的,所述立柱一侧贯穿开设有滑槽,所述挂杆两端开设有螺纹槽,所述螺纹槽内部设置有固定螺杆,所述固定螺杆贯穿滑槽。

[0009] 具体的,所述挂杆位于电加热丝外侧的内部填充有氧化镁粉。

[0010] 具体的,所述置物板顶部等距焊接有防滑条,所述置物板两侧通过螺栓固定有防尘网。

[0011] 具体的,所述立柱一端通过安装座安装有温控器,所述温控器的检测端位于挂杆内部,所述温控器的电流输出端通过电源线与电加热丝的电流输入端构成电连接。

[0012] 具体的,所述通风盒与置物板相连通,所述通风盒底部等距贯穿开设有通孔。

[0013] 本实用新型的有益效果:

[0014] (1)本实用新型所述的一种电加热挂杆,将浴巾、毛巾或衣服等挂在挂杆上,通过

温控器控制电加热丝加热,氧化镁粉吸收电加热丝加热后的温度并传导至挂杆上,对浴巾、毛巾或衣服进行烘干。

[0015] (2)本实用新型所述的一种电加热挂杆,打开抽风扇可以通过防尘网将外部气体抽至通风盒内,再经多个通孔吹出,加速浴巾、毛巾或衣服周围的气体流动,使浴巾、毛巾或衣服不会因闷热出现异味。

[0016] (3)本实用新型所述的一种电加热挂杆,挂杆两端的固定螺杆贯穿滑槽,使挂杆可以上下移动,便于调节挂杆高度,通过螺纹槽拧紧固定螺杆,可以对上下移动后的挂杆进行固定。

附图说明

[0017] 下面结合附图和实施例对本实用新型进一步说明。

[0018] 图1为本实用新型的整体结构示意图;

[0019] 图2为本实用新型的侧板和立柱结构示意图;

[0020] 图3为本实用新型的置物板和吹风组件结构示意图;

[0021] 图4为本实用新型的挂杆结构示意图;

[0022] 图5为本实用新型的挂杆剖面图;

[0023] 图中:1、侧板;2、置物板;201、防滑条;202、防尘网;3、立柱;4、挂杆;5、温控器;6、吹风组件;601、通风盒;602、抽风扇;603、通孔;7、滑槽;8、固定螺杆;9、电加热丝;10、氧化镁粉;11、螺纹槽。

具体实施方式

[0024] 为了使本实用新型实现的技术手段、创作特征、达成目的与功效易于明白了解,下面结合具体实施方式,进一步阐述本实用新型。

[0025] 在挂杆上方设置吹风组件,可以吹出气流,加速浴巾、毛巾或衣服周围的气体流动,使浴巾、毛巾或衣服不会因闷热出现异味,如图1-5所示,本实用新型所述的一种电加热挂杆,所述侧板1一侧焊接有置物板2,所述置物板2底部设置有吹风组件6,所述吹风组件6包括通过螺栓固定于置物板2底部两端的通风盒601,所述通风盒601内部通过安装架安装有抽风扇602;

[0026] 所述侧板1位于置物板2底部的一侧两端通过安装架安装有立柱3,所述立柱3之间设置有挂杆4,所述挂杆4内部嵌设有电加热丝9。

[0027] 在使用时,电加热丝9加热后温度传导至挂杆4上,对挂在挂杆4上的浴巾、毛巾、衣服进行烘干,打开抽风扇602吹出气流,加速浴巾、毛巾、衣服周围的气体流动,使其不会因闷热出现异味。

[0028] 示例性的,如图2、图4所示,本实用新型还包括,所述立柱3一侧贯穿开设有滑槽7,所述挂杆4两端开设有螺纹槽11,所述螺纹槽11内部设置有固定螺杆8,所述固定螺杆8贯穿滑槽7。

[0029] 在使用时,固定螺杆8贯穿滑槽7,使挂杆4可以在立柱3之间进行上下移动,通过螺纹槽11拧紧固定螺杆8可以对移动后的挂杆4进行固定。

[0030] 示例性的,如图5所示,本实用新型还包括,所述挂杆4位于电加热丝9外侧的内部

填充有氧化镁粉10。

[0031] 在使用时,氧化镁粉10起到绝缘、导热的作用。

[0032] 示例性的,如图3所示,本实用新型还包括,所述置物板2顶部等距焊接有防滑条201,所述置物板2两侧通过螺栓固定有防尘网202。

[0033] 在使用时,防滑条201的设置使防止在置物板2上的物体不易滑落,防尘网202可以防止灰尘等进入置物板2内。

[0034] 示例性的,如图1、图5所示,本实用新型还包括,所述立柱3一端通过安装座安装有温控器5,所述温控器5的检测端位于挂杆4内部,所述温控器5的电流输出端通过电源线与电加热丝9的电流输入端构成电连接。

[0035] 在使用时,通过温控器5可以控制电加热丝9加热及其加热温度。

[0036] 示例性的,如图3所示,本实用新型还包括,所述通风盒601与置物板2相连通,所述通风盒601底部等距贯穿开设有通孔603。

[0037] 在使用时,通孔603的设置使通风盒601内气体可以吹出。

[0038] 本实用新型在使用时,人员使用螺栓将侧板1安装在墙面,使用电源线将本装置与外部电源连接;

[0039] 将浴巾、毛巾或衣服等挂在挂杆4上,通过温控器5控制电加热丝9加热,氧化镁粉10吸收电加热丝9加热后的温度并传导至挂杆4上,对浴巾、毛巾或衣服进行烘干;

[0040] 挂杆4两端的固定螺杆8贯穿滑槽7,使挂杆4可以上下移动,便于调节挂杆4高度,通过螺纹槽11拧紧固定螺杆8,可以对上下移动后的挂杆4进行固定;

[0041] 打开抽风扇602可以通过防尘网202将外部气体抽至通风盒601内,再经多个通孔603吹出,加速浴巾、毛巾或衣服周围的气体流动,使浴巾、毛巾或衣服不会因闷热出现异味。

[0042] 以上显示和描述了本实用新型的基本原理、主要特征和优点。本行业的技术人员应该了解,本实用新型不受上述实施例的限制,上述实施方式和说明书中的描述的只是说明本实用新型的原理,在不脱离本实用新型精神和范围的前提下,本实用新型还会有各种变化和改进,这些变化和改进都落入本实用新型要求保护的范围内。本实用新型要求保护范围由所附的权利要求书及其等效物界定。

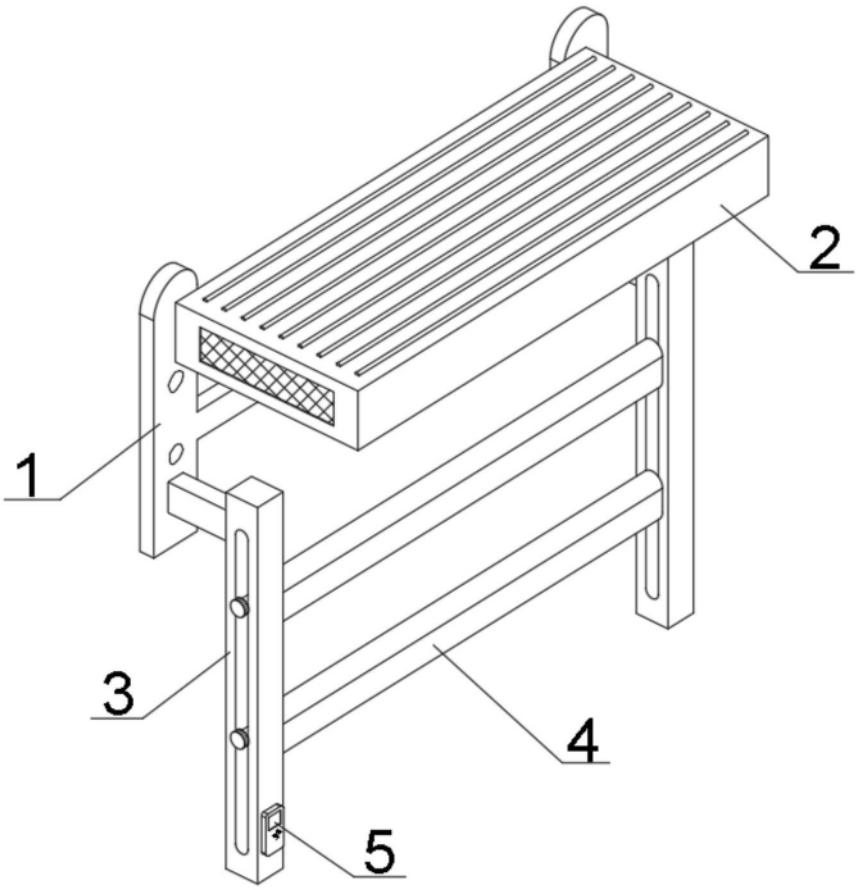

图1

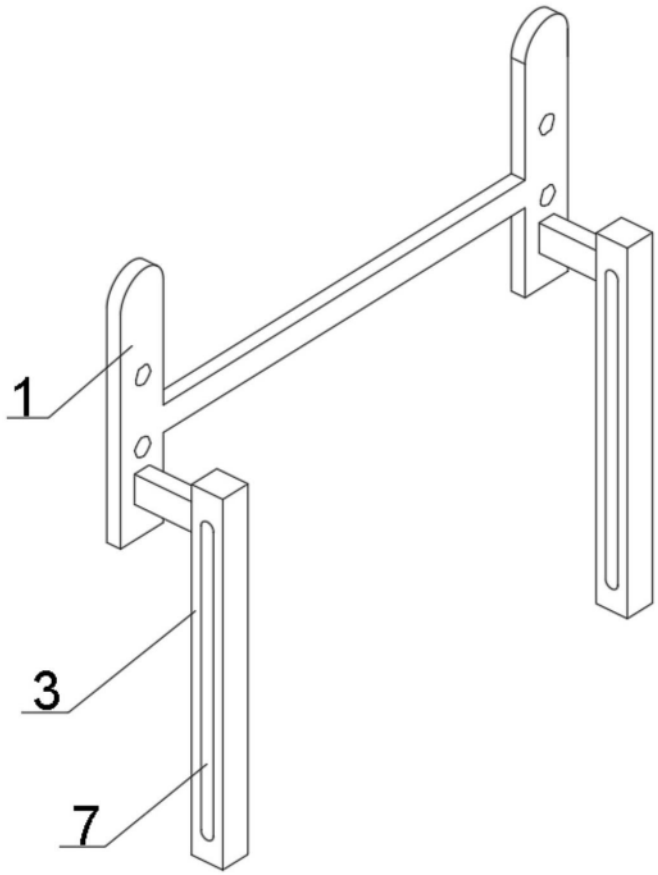

图2

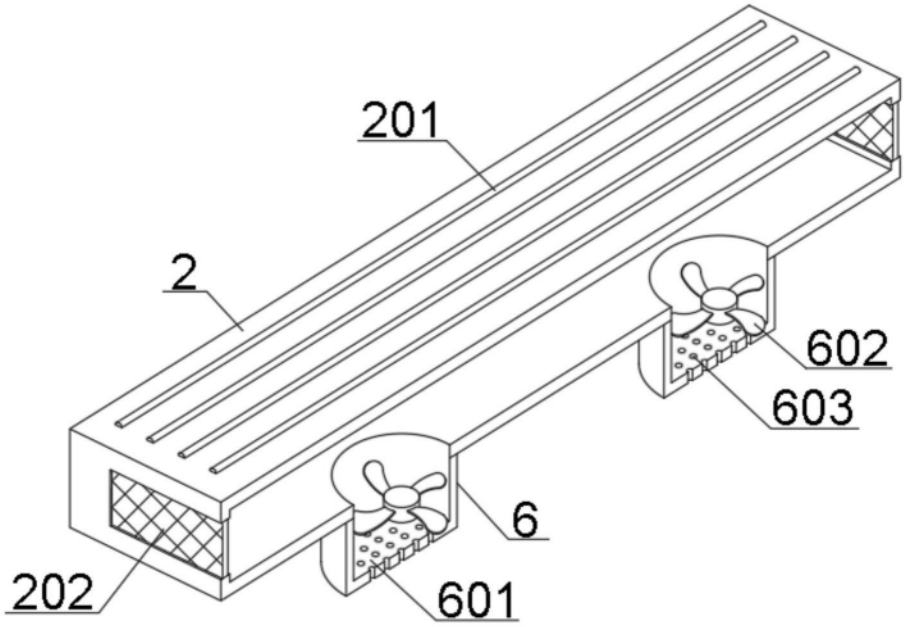

图3

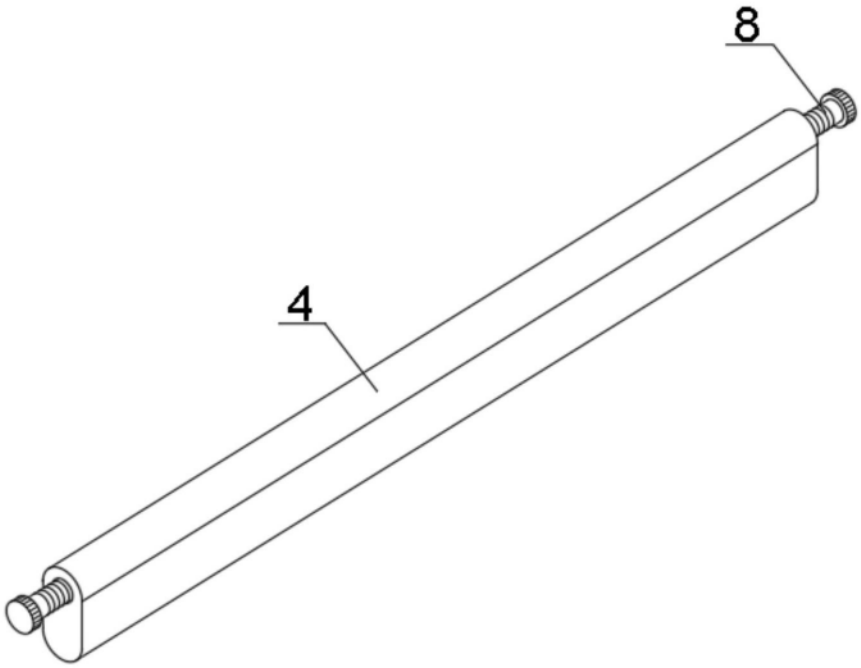

图4

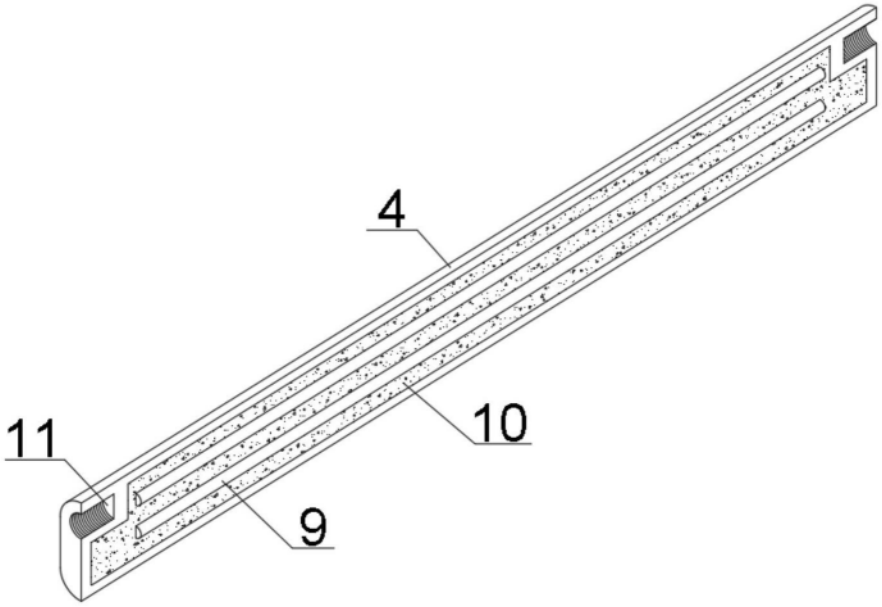

图5