(19)国家知识产权局

(12)实用新型专利

(10)授权公告号 CN 218374573 U
(45)授权公告日 2023.01.24

(21)申请号 202220773995.5

(22)申请日 2022.04.06

(73)专利权人 惠州普立幕墙工程有限公司
地址 516000 广东省惠州市惠阳区秋长维布工业区

(72)发明人 叶永贵

(51)Int.Cl.
E04B 2/88(2006.01)
E04B 2/90(2006.01)

权利要求书1页 说明书3页 附图3页

(54)实用新型名称

一种绿色建筑体的环保幕墙

(57)摘要

本实用新型涉及幕墙技术领域，尤其是一种绿色建筑体的环保幕墙，包括第一安装件和第二安装件，所述第一安装件和第二安装件分别由两组第一安装板和两组第二安装板以及连接机构组成，所述第一安装板上均设置有插槽，所述第二安装板与第一安装板的连接处均设置有与插槽相配合的插接柱，所述插接柱的两侧均设置有固定槽，所述第一安装板内均设置有与两组固定槽相配合的固定机构，所述第一安装件内均转动设置有与两组固定机构相配合的螺杆，通过将第一安装件和第二安装件分解为两组第一安装板和第二安装板，当第一安装件或第二安装件部分受损需要更换时仅需更换第一安装板或第二安装板，减少资源浪费。

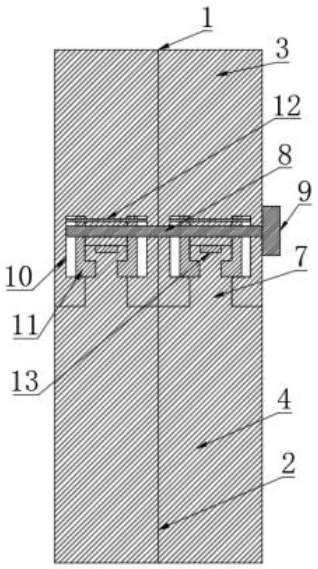

CN 218374573 U

1.一种绿色建筑体的环保幕墙,包括第一安装件(1)和第二安装件(2),其特征在于,所述第一安装件(1)和第二安装件(2)分别由两组第一安装板(3)和两组第二安装板(4)以及连接机构组成,所述第一安装件(1)和第二安装件(2)之间设置有玻璃(5),所述第一安装板(3)和第二安装板(4)上均设置有与玻璃(5)相配合的固定板(6),所述第一安装板(3)上均设置有插槽,所述第二安装板(4)与第一安装板(3)的连接处均设置有与插槽相配合的插接柱(7),所述插接柱(7)的两侧均设置有固定槽,所述第一安装板(3)内均设置有与两组固定槽相配合的固定机构,所述第一安装件(1)内均转动设置有与两组固定机构相配合的螺杆(8),所述螺杆(8)的一侧贯穿第一安装件(1)并连接有转盘(9)。

2.根据权利要求1所述的一种绿色建筑体的环保幕墙,其特征在于,所述固定机构包括设置于插槽两侧的滑槽(10),所述滑槽(10)内均滑动设置有L型柱(11),所述L型柱(11)的相对端与固定槽插接,所述螺杆(8)为两组双头螺杆组成,所述L型柱(11)上均设置有与双头螺杆相配合的螺孔。

3.根据权利要求2所述的一种绿色建筑体的环保幕墙,其特征在于,所述固定机构上设置有导向柱(12),所述L型柱(11)上均设置有与导向柱(12)相配合的定位孔。

4.根据权利要求1所述的一种绿色建筑体的环保幕墙,其特征在于,所述插接柱(7)的上端均设置有与插节槽相配合的磁性部件(13)。

5.根据权利要求1所述的一种绿色建筑体的环保幕墙,其特征在于,所述固定板(6)靠近玻璃(5)的一侧均间隔设置有若干组连接槽(14),所述连接槽(14)内固定连接有弹簧,所述弹簧的另一侧固定连接有夹持块(15),所述夹持块(15)均抵接玻璃(5)。

一种绿色建筑体的环保幕墙

技术领域

[0001] 本实用新型涉及幕墙技术领域，尤其涉及一种绿色建筑体的环保幕墙。

背景技术

[0002] 幕墙是建筑的外墙围护，不承重，像幕布一样挂上去，故又称为“帷幕墙”，是现代大型和高层建筑常用的带有装饰效果的轻质墙体。由面板和支承结构体系组成的，可相对主体结构有一定位移能力或自身有一定变形能力、不承担主体结构所作用的建筑外围护结构或装饰性结构，现有的幕墙大多由两组连接件夹持玻璃组成，当连接件的一部分受损时需要将整个连接件更换，提高使用维护成本，并且浪费资源，不够环保。

实用新型内容

[0003] 本实用新型的目的是为了解决现有的幕墙大多由两组连接件夹持玻璃组成，当连接件的一部分受损时需要将整个连接件更换，提高使用维护成本，并且浪费资源，不够环保等缺点，而提出的一种绿色建筑体的环保幕墙。

[0004] 为了实现上述目的，本实用新型采用了如下技术方案：

[0005] 设计一种绿色建筑体的环保幕墙，包括第一安装件和第二安装件，所述第一安装件和第二安装件分别由两组第一安装板和两组第二安装板以及连接机构组成，所述第一安装件和第二安装件之间设置有玻璃，所述第一安装板和第二安装板上均设置有与玻璃相配合的固定板，所述第一安装板上均设置有插槽，所述第二安装板与第一安装板的连接处均设置有与插槽相配合的插接柱，所述插接柱的两侧均设置有固定槽，所述第一安装板内均设置有与两组固定槽相配合的固定机构，所述第一安装件内均转动设置有与两组固定机构相配合的螺杆，所述螺杆的一侧贯穿第一安装件并连接有转盘。

[0006] 优选的，所述固定机构包括设置于插槽两侧的滑槽，所述滑槽内均滑动设置有L型柱，所述L型柱的相对端与固定槽插接，所述螺杆为两组双头螺杆组成，所述L型柱上均设置有与双头螺杆相配合的螺孔。

[0007] 优选的，所述固定机构上设置有导向柱，所述L型柱上均设置有与导向柱相配合的定位孔。

[0008] 优选的，所述插接柱的上端均设置有与插节槽相配合的磁性部件。

[0009] 优选的，所述固定板靠近玻璃的一侧均间隔设置有若干组连接槽，所述连接槽内固定连接有弹簧，所述弹簧的另一侧固定连接有夹持块，所述夹持块均抵接玻璃。

[0010] 本实用新型提出的一种绿色建筑体的环保幕墙，其有益效果在于：通过将第一安装件和第二安装件分解为两组第一安装板和第二安装板，当第一安装件或第二安装件部分受损需要更换时仅需更换第一安装板或第二安装板即可，减少维护成本和资源浪费；通过转动转盘带动螺杆在导向柱的配合下，使一组固定机构内的两组L型柱相向移动，与插接柱两侧的固定槽配合对插接柱和第二安装板进行固定避免松动；通过设置连接槽和弹簧与夹持块对玻璃进行加持避免玻璃松动降低受损概率。

附图说明

[0011] 图1为本实用新型提出的一种绿色建筑体的环保幕墙结构示意图；

[0012] 图2为本实用新型提出的一种绿色建筑体的环保幕墙剖视图；

[0013] 图3为本实用新型提出的一种绿色建筑体的环保幕墙固定机构结构示意图。

[0014] 图中：1、第一安装件；2、第二安装件；3、第一安装板；4、第二安装板；5、玻璃；6、固定板；7、插接柱；8、螺杆；9、转盘；10、滑槽；11、L型柱；12、导向柱；13、磁性部件；14、连接槽；15、夹持块。

具体实施方式

[0015] 下面将结合本实用新型实施例中的附图，对本实用新型实施例中的技术方案进行清楚、完整地描述，显然，所描述的实施例仅仅是本实用新型一部分实施例，而不是全部的实施例。

[0016] 参考图1-3，一种绿色建筑体的环保幕墙，包括第一安装件1和第二安装件2，第一安装件1和第二安装件2分别由两组第一安装板3和两组第二安装板4以及连接机构组成，第一安装件1和第二安装件2之间设置有玻璃5，第一安装板3和第二安装板4上均设置有与玻璃5相配合的固定板6，第一安装板3上均设置有插槽，第二安装板4与第一安装板3的连接处均设置有与插槽相配合的插接柱7，插接柱7的两侧均设置有固定槽，第一安装板3内均设置有与两组固定槽相配合的固定机构，第一安装件1内均转动设置有与两组固定机构相配合的螺杆8，螺杆8的一侧贯穿第一安装件1并连接有转盘9，通过将第一安装件1和第二安装件2分解为两组第一安装板3和第二安装板4，当第一安装件1或第二安装件2部分受损需要更换时仅需更换第一安装板3或第二安装板4即可，减少维护成本和资源浪费；通过转动转盘9带动螺杆8控制固定机构，与插接柱7两侧的固定槽配合对插接柱7和第二安装板4进行固定避免松动。

[0017] 固定机构包括设置于插槽两侧的滑槽10，滑槽10内均滑动设置有L型柱11，L型柱11的相对端与固定槽插接，螺杆8为两组双头螺杆组成，L型柱11上均设置有与双头螺杆相配合的螺孔。

[0018] 固定机构上设置有导向柱12，L型柱11上均设置有与导向柱12相配合的定位孔，通过转动转盘9带动螺杆8在导向柱12的配合下，使一组固定机构内的两组L型柱相向移动，与插接柱7两侧的固定槽配合对插接柱7和第二安装板4进行固定避免松动。

[0019] 插接柱7的上端均设置有与插节槽相配合的磁性部件13。

[0020] 固定板6靠近玻璃5的一侧均间隔设置有若干组连接槽14，连接槽14内固定连接有弹簧，弹簧的另一侧固定连接有夹持块15，夹持块15均抵接玻璃5，通过设置连接槽14和弹簧与夹持块15对玻璃5进行加持避免玻璃5松动降低受损概率。

[0021] 本实用新型，使用时通过将第一安装件1和第二安装件2分解为两组第一安装板3和第二安装板4，当第一安装件1或第二安装件2部分受损需要更换时仅需更换第一安装板3或第二安装板4即可，减少维护成本和资源浪费；通过转动转盘9带动螺杆8在导向柱12的配合下，使一组固定机构内的两组L型柱相向移动，与插接柱7两侧的固定槽配合对插接柱7和第二安装板4进行固定避免松动，通过设置连接槽14和弹簧与夹持块15对玻璃5进行加持避免玻璃5松动降低受损概率。

[0022] 以上所述，仅为本实用新型较佳的具体实施方式，但本实用新型的保护范围并不局限于此，任何熟悉本技术领域的技术人员在本实用新型揭露的技术范围内，根据本实用新型的技术方案及其实用新型构思加以等同替换或改变，都应涵盖在本实用新型的保护范围之内。

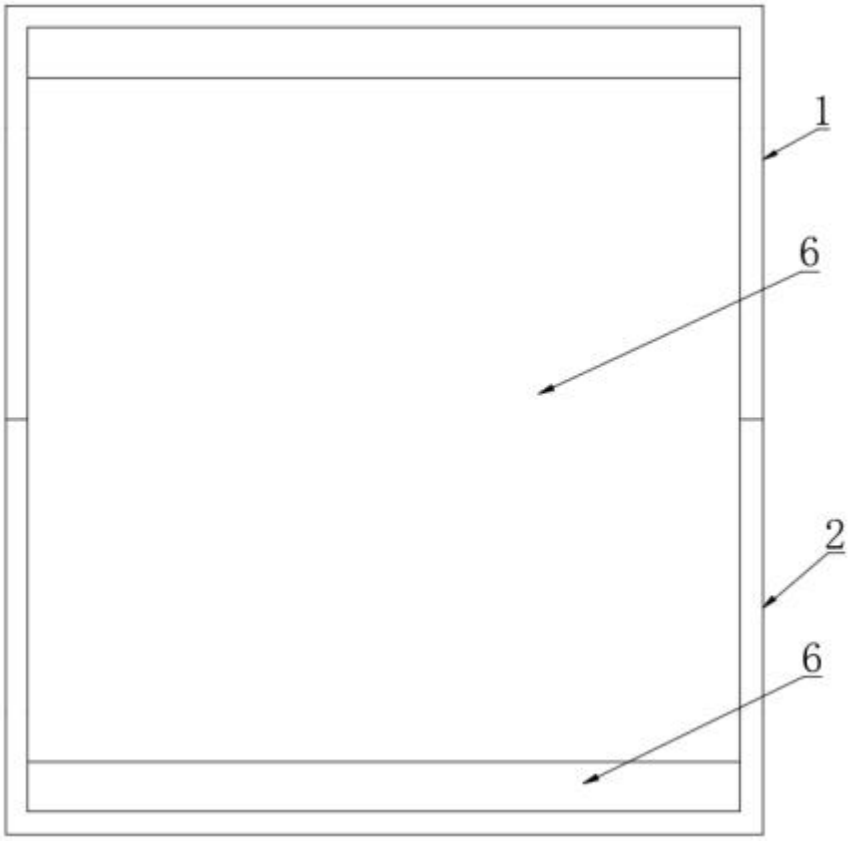

图1

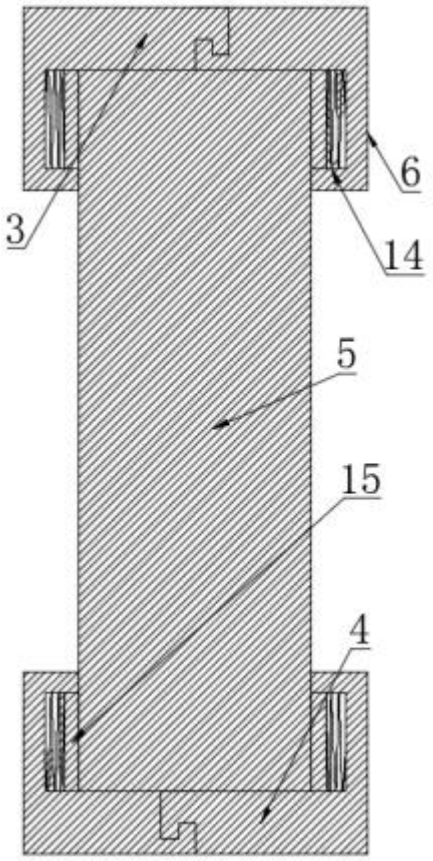

图2

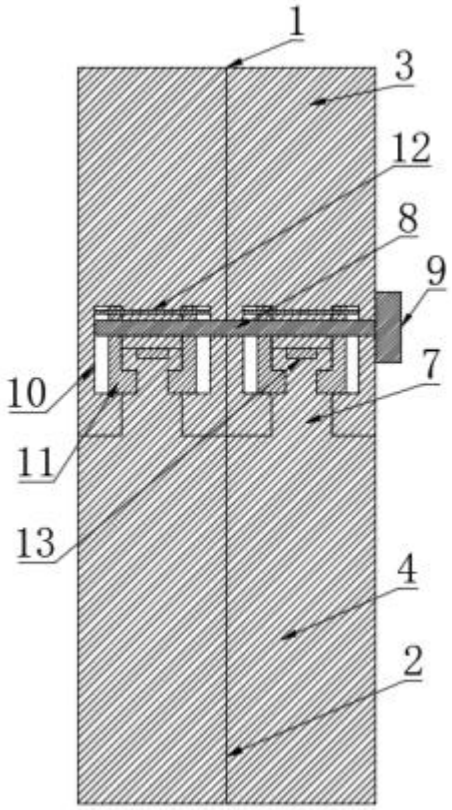

图3