[19]中华人民共和国专利局

[11] 授权公告号 CN 2203412Y

[12] 实用新型专利说明书

[21] ZL 专利号 94222817.0

[51]Int.Cl[6]

F24B 1/183

[45]授权公告日 1995 年 7 月 12 日

[22]申请日 94.10.6 [24]颁证日 95.6.18

[21]申请号 94222817.0

[73]专利权人 郭 哲

地址 072750河北省涿州市西河村

[72]设计人 郭 哲

[74]专利代理机构 北京科龙专利事务所

代理人 陈 鹏

说明书页数: 附图页数:

[54]实用新型名称 一种燃煤炉

[57]摘要

一种燃煤炉，具有供暖和做饭功能，由炉膛、水套、助燃装置以及在炉膛和水套之间的含有超导液体的夹层。具有效率高，节约能源的优点。

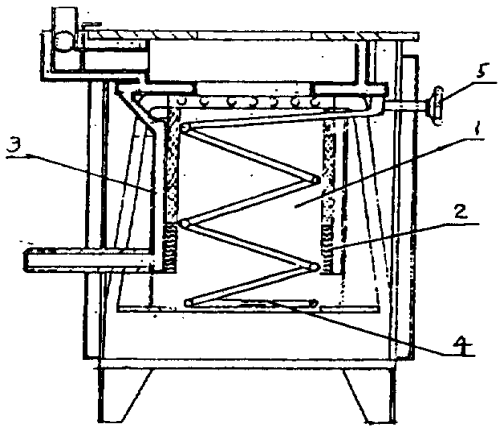

(BJ)第 1452 号

权　利　要　求　书

1、一种燃煤炉，包括：筒状炉膛（1），向暖气管道和淋浴器供应热水的水套（3），其特征在于，在所述炉膛（1）和水套（3）之间还具有含有超导液体的夹层（2）。

2、如权利要求1的燃煤炉，其特征在于，在所述炉膛内有助燃装置（4）。

3、如权利要求1或2的燃煤炉，其特征在于，在所述夹层（2）内具有铜网。

说　　明　　书

一种燃煤炉

本实用新型涉及一种燃煤炉具，具体地说，涉及一种既用于烧饭又用于取暖的燃煤炉。

现有的具有做饭和取暖两种功能的燃煤炉，炉膛壁直接和水套相邻，以水做为导热介质，煤水对立，相互制约，因而效率低，耗煤量大。

本实用新型的目的在于改善现有燃煤炉的效率，从而节约能源。

本实用新型的目的是这样实现的：提供一种燃煤炉，具有做饭和取暖功能，包括炉膛，围绕在炉膛周围的水套，用来向外供应取暖或洗浴用的热水，在炉膛和水套之间具有含有超导液体的夹层。

因为本实用新型不是用煤直接加热水，而是通过含超导液体的夹层作为导热介质，所以热效率大大提高从而节约能源。

下面结合附图说明本发明的实施例。其中：

图1是本实用新型的燃煤炉的剖面图；

图2是本实用新型的侧视图。

图1是本实用新型的一种燃煤炉的剖面图，由图1可见，本实用新型具有一般煤炉的筒状的炉膛1，在炉膛周围和炉膛壁紧密相邻的是含有超导液体的夹层2，在夹层2的外面紧邻水套3，用来向暖气或淋浴器供应热水，在炉膛内壁还有助燃装置4，它是一种由细金属管绕成螺旋状构成的，下方有一开口，上方有一阀门5，管内和水套相通，流入的水的流量由阀门5控制。管内的水被加热沸腾，从下口喷出汽化后的水用来助燃。在含超导液体的夹层内有铜网，用来使超导液体在夹层内分布均匀

说 明 书 附 图

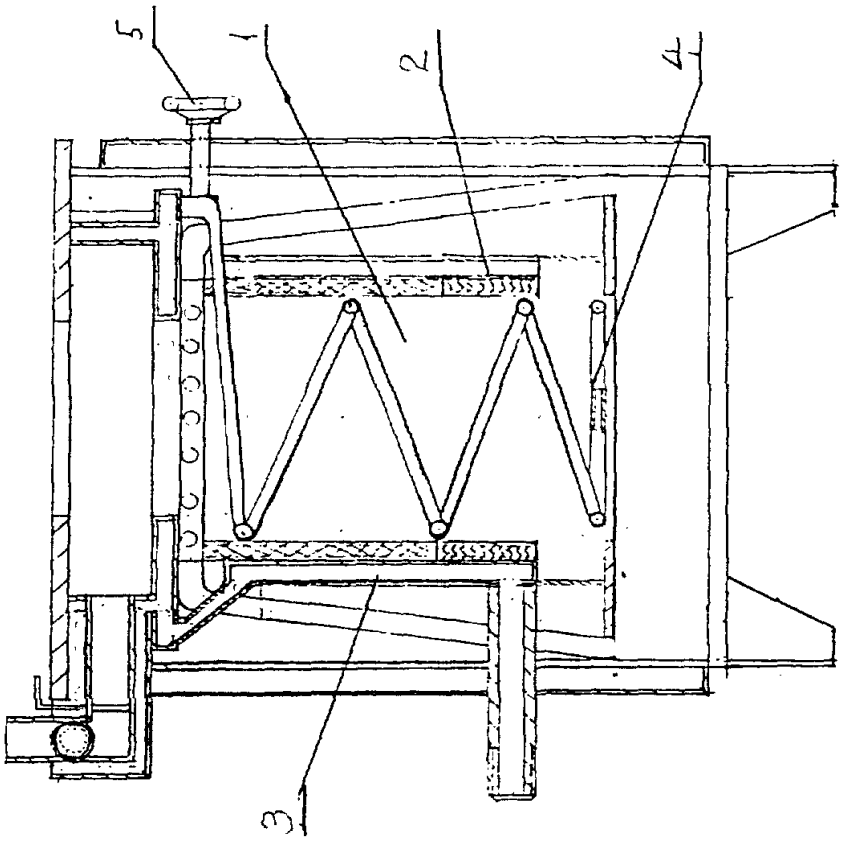

图1

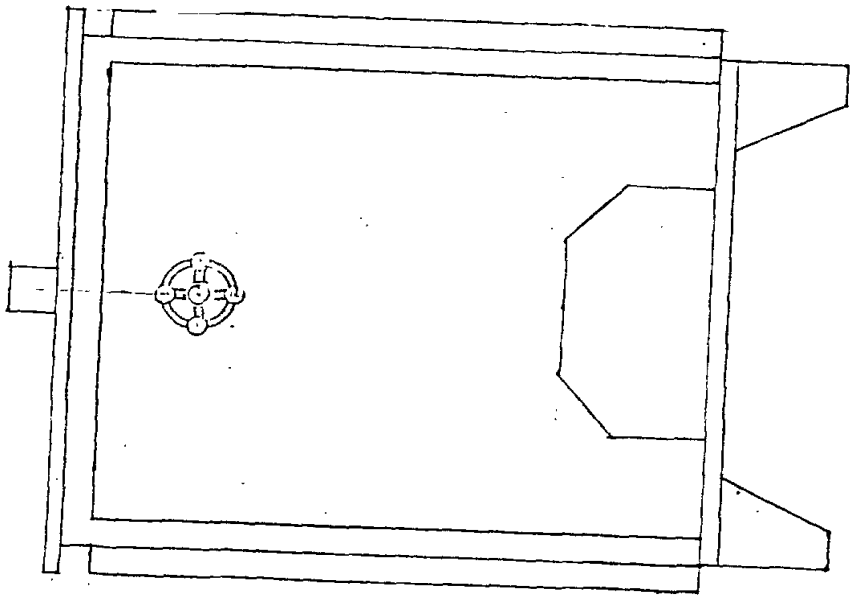

图2