(19) 대한민국특허청(KR)
(12) 공개특허공보(A)

(51) Int. Cl.[5]
H01J 29/76

(11) 공개번호 특1994-0012468
(43) 공개일자 1994년06월23일

(21) 출원번호 특1993-0023397
(22) 출원일자 1993년11월05일

(71) 출원인 필립스 일렉트로닉스 엔.브이. 프레데릭 얀 스미트
네델란드, 아인드호펜, 그로네보드세베그 1
(72) 발명자 베르나르두스 헨드리쿠스 요하네스 데케르스
네델란드, 아인드호펜, 그로네보드세베그 1
로날드 요하네스 야코부스 드만
네델란드, 아인드호펜, 그로네보드세베그 1
안토니우스 야코부스 요하네스 볼데르
네델란드, 아인드호펜, 그로네보드세베그 1
알베르투스 애밀리우스 세이노 슬루이테르만
네델란드, 아인드호펜, 그로네보드 세베그 1
(74) 대리인 이병호, 최달용

심사청구 : 없음

(54) 필드 보정 소자를 구비한 링을 갖는 편향 장치 및 상기 장치를 구비한 음극선관

요약

본 발명에 따른 전자기 편향 장치(5)는 내부에서 전자빔의 (선)편향을 위한 코일(10a, 10b)을 지지하는 플랜지(8)를 갖는 코일 호울더(9)를 포함하고, 상기 코일 호울더의 플랜지측에서, (자화된)예비형성된 소자(14)가 상기 코일(10a, 10b)의 자기장에 영향을 주도록 상기 코일내에 배열되어, 상기 디스플레이 스크린 전체에 걸쳐 제조시에 발생된 스프레딩 에러를 줄이며, 상기 예비형성된 소자의 자동 장착을 위해, 예비형성된 소자를 수용하는 지정된 위치를 갖는 환형 지지부가 사용되고, 상기 예비형성된 소자(14)는 다수의 지정된 위치에 수용되며 만약 영구 자석물질로 만들어졌다면 5 내지 500μT범위의 다른 자기 강도를 가지며, 특히, 상기 자기 강도의 차이는 주어진 공차를 고려한 다양한 장치 강도를 나타낸다.

대표도

도1

명세서

[발명의 명칭]

필드 보정 소자를 구비한 링을 갖는 편향 장치 및 상기 장치를 구비한 음극선관

[도면의 간단한 설명]

제1도는 편향 장치를 갖는 칼라 디스플레이 튜브의 개략적인 측면도,

제5도는 보정 자석을 갖춘 지지부를 구비한 코일 호울더의 상세도.

본 내용은 요부공개 건이므로 전문 내용을 수록하지 않았음

(57) 청구의 범위

청구항 1

내측에서 코일 호울더의 종방향으로 연장된 부분을 가지며 전자빔의 편향을 위한 한 세트의 코일을 지지하는 중공의 코일 호울더와, 상기 코일의 내부로 향하는 쪽에서 필드 보정 소자를 포함하는 음극선관용 전자기 편향장치에 있어서, 필드 보정소자를 수용하기 위한 예비 결정된 위치를 구비한 환형 지지체는 한 세트의 코일내에 배열되고, 상기 다수의 예비 결정된 위치에서 필드 보정 소자가 수용되는 것을 특징

으로 하는 음극선관용 전자기 편향장치.

청구항 2

제1항에 있어서, 상기 필드 보정 소자는 1 내지 1000μT범위의 자기 강도를 갖는 필드를 형성하는 자화된 예비 형성 소자인 것을 특징으로 하는 음극선관용 전자기 편향 장치.

청구항 3

제1항에 있어서, 상기 자화된 예비 형성 소자는 주어진 공차를 고려하여 제한된 고정치의 수를 갖는 자기 강도를 구비한 필드를 형성하는 것을 특징으로 하는 음극선관용 전자기 편향 장치.

청구항 4

제1항에 있어서, 상기 코일 호울더의 종방향으로 연장된 코일 부분은 전방 및 후방 횡단 연결부에 의해 그 단부에 연결되며, 상기 환형 지지체는 상기 편향 코일의 전방 횡단 연결부에 인접한 위치에 배열되는 것을 특징으로 하는 음극선관용 전자기 편향 장치.

청구항 5

제1항에 있어서, 충분한 갯수의 자화된 예비 형성 소자는 상기 환형 지지체내에 수용되어 적어도 10%정도의 에러를 보정하는 것을 특징으로 하는 음극선관용 전자기 편향 장치.

청구항 6

제1항에 있어서, 상기 자화된 예비 형성 소자는 평면 방향으로 자화되는 것을 특징으로 하는 음극선관용 전자기 편향 장치.

청구항 7

제6항에 있어서, 상기 예비형성된 소자의 자화 방향은 상기 환형 지지체의 원주변에 대해 접선 방향으로 향하는 것을 특징으로 하는 음극선관용 전자기 편향 장치.

청구항 8

제1항에 있어서, 상기 환형 지지체는 12에서 36개까지의 교정자 위치를 제공하는 것을 특징으로 하는 음극선관용 전자기 편향 장치.

청구항 9

상기 항들중 어느 한 항에 따른 편향 장치를 구비하는 것을 특징으로 하는 칼라 디스플레이 튜브.

※ 참고사항 : 최초출원 내용에 의하여 공개하는 것임.

도면

도면1

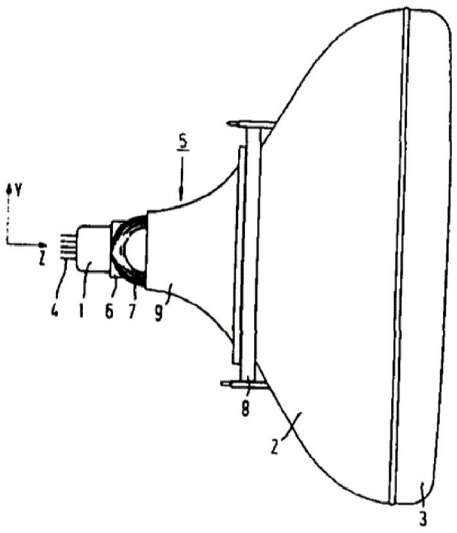

도면5

