(19)中华人民共和国国家知识产权局

(12)实用新型专利

(10)授权公告号 CN 205286766 U
(45)授权公告日 2016.06.08

(21)申请号 201620032837.9

(22)申请日 2016.01.07

(73)专利权人 谷源林
地址 264200 山东省威海市环翠区青岛北路70号威海卫人民医院

(72)发明人 谷源林 尉建杰

(51)Int.Cl.
A61G 7/002(2006.01)
A61G 7/057(2006.01)
A61G 7/075(2006.01)
A61H 1/02(2006.01)

权利要求书1页 说明书3页 附图2页

(54)实用新型名称

一种骨科用的康复护理床

(57)摘要

一种骨科用的康复护理床，包括床板、设置在床板下侧的床腿以及设置在床腿之间的底板，所述床腿内设有高度调节装置，所述高度调节装置包括螺杆、驱动电机、主动锥齿轮和从动锥齿轮，所述床腿内部设有开口朝下的第一凹槽，所述第一凹槽的封闭端设有第二凹槽，螺杆的上端位于第二凹槽内，螺杆的下端设有螺套，螺套下端设有万向轮，所述螺杆的上部设有从动锥齿轮，从动锥齿轮外侧啮合有主动锥齿轮。本实用新型的有益效果是利用高度调节装置可以方便的调节床板的高度，便于患者能够方便地上下床，减轻了护理人员的工作负担；风扇可以起到减小褥疮发生的可能性，加热装置为病人提供热量。

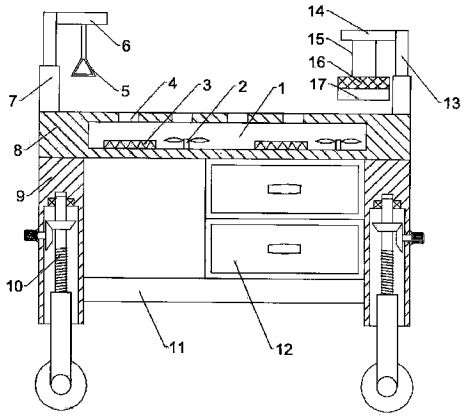

CN 205286766 U

1.一种骨科用的康复护理床，包括床板、设置在床板下侧的床腿以及设置在床腿之间的底板，其特征在于，所述床腿内设有高度调节装置，所述高度调节装置包括螺杆、驱动电机、主动锥齿轮和从动锥齿轮，所述床腿内部设有开口朝下的第一凹槽，所述第一凹槽的封闭端设有第二凹槽，螺杆的上端位于第二凹槽内，螺杆的下端设有螺套，螺套下端设有万向轮，所述螺杆的上部设有从动锥齿轮，从动锥齿轮外侧啮合有主动锥齿轮，主动锥齿轮通过转轴与驱动电机相连接；所述床板的内部开设有空腔，所述空腔内设有风扇和加热装置，空腔上侧开设有若干通气孔；所述床板的左侧设有第一伸缩柱，第一伸缩柱的自由端固定设置有第一水平杆，第一水平杆的下侧设有牵引训练装置；所述床板的右侧设有第二伸缩柱，第二伸缩柱的自由端固定设置有第二水平杆，第二水平杆的下侧设有弹性绳，所述弹性绳的底端固定连接有弧形垫块，弧形垫块的内壁上覆盖有海绵层。

2.根据权利要求1所述的一种骨科用的康复护理床，其特征在于，所述螺杆与第二凹槽的接触处设有轴承。

3.根据权利要求1所述的一种骨科用的康复护理床，其特征在于，所述万向轮上带有锁定装置。

4.根据权利要求1所述的一种骨科用的康复护理床，其特征在于，所述底板上放置有储物抽屉。

一种骨科用的康复护理床

技术领域

[0001] 本实用新型涉及骨科技术领域，具体涉及一种骨科用的康复护理床。

背景技术

[0002] 护理床，是病人在休养时使用的病床，主要使用场合有各大医院、乡镇卫生院、社区卫生服务中心、家庭等。目前，护理床在使用时，其支腿的长度无法调节，当病人需要上下床时则显得很吃力，特别是骨科、不能做过量运动的病人，较高的护理床则增加了护理人员的工作强度；病人在卧床时，容易产生褥疮，特别是在炎热的夏天，背部的汗难以蒸发，在冬天气温较低，患者又容易感冒；此外，骨科内病人一般需要在床上躺很久，一般的病床不具有牵引训练装置，病人无法在床上进行康复训练，而腿部受伤的病人需要将腿部支起，一般是通过绳子将腿部拴住支起，时间久了导致勒紧部位产生淤血，不利于康复。

实用新型内容

[0003] 本实用新型的目的在于提供一种骨科用的康复护理床，以解决上述背景技术中提出的问题。

[0004] 为实现上述目的，本实用新型提供如下技术方案：

[0005] 一种骨科用的康复护理床，包括床板、设置在床板下侧的床腿以及设置在床腿之间的底板，所述床腿内设有高度调节装置，所述高度调节装置包括螺杆、驱动电机、主动锥齿轮和从动锥齿轮，所述床腿内部设有开口朝下的第一凹槽，所述第一凹槽的封闭端设有第二凹槽，螺杆的上端位于第二凹槽内，螺杆的下端设有螺套，螺套下端设有万向轮，所述螺杆的上部设有从动锥齿轮，从动锥齿轮外侧啮合有主动锥齿轮，主动锥齿轮通过转轴与驱动电机相连接；所述床板的内部开设有空腔，所述空腔内设有风扇和加热装置，空腔上侧开设有若干通气孔；所述床板的左侧设有第一伸缩柱，第一伸缩柱的自由端固定设置有第一水平杆，第一水平杆的下侧设有牵引训练装置；所述床板的右侧设有第二伸缩柱，第二伸缩柱的自由端固定设置有第二水平杆，第二水平杆的下侧设有弹性绳，所述弹性绳的底端固定连接有弧形垫块，弧形垫块的内壁上覆盖有海绵层。

[0006] 作为本实用新型进一步的方案：所述螺杆与第二凹槽的接触处设有轴承。

[0007] 作为本实用新型再进一步的方案：所述万向轮上带有锁定装置。

[0008] 作为本实用新型再进一步的方案：所述底板上放置有储物抽屉。

[0009] 本实用新型的有益效果是利用高度调节装置可以方便的调节床板的高度，便于患者能够方便地上下床，减轻了护理人员的工作负担；风扇可以起到减小褥疮发生的可能性，加热装置为病人提供热量；牵引训练装置可以使得病人无需下床便能得到锻炼，加快了病人的恢复速度；腿部受伤的病人可以将腿部放在弧形垫块上进行支撑，海绵层柔软透气，避免了因绳子勒紧产生的淤血，提高了病人的舒适度。

附图说明

[0010] 图1为本实用新型的结构示意图；

[0011] 图2为本实用新型高度调节装置的结构示意图。

[0012] 图中：1-空腔、2-风扇、3-加热装置、4-通气孔、5-牵引训练装置、6-第一水平杆、7-第一伸缩柱、8-床板、9-床腿、10-高度调节装置、11-底板、12-储物抽屉、13-第二伸缩柱、14-第二水平杆、15-弹性绳、16-海绵层、17-弧形垫块、101-轴承、102-从动锥齿轮、103-主动锥齿轮、104-驱动电机、105-转轴、106-螺杆、107-螺套、108-万向轮、109-第一凹槽、1010-第二凹槽。

具体实施方式

[0013] 下面将结合本实用新型实施例中的附图，对本实用新型实施例中的技术方案进行清楚、完整地描述，显然，所描述的实施例仅仅是本实用新型一部分实施例，而不是全部的实施例。基于本实用新型中的实施例，本领域普通技术人员在没有做出创造性劳动前提下所获得的所有其他实施例，都属于本实用新型保护的范围。

[0014] 请参阅图1和图2，本实用新型实施例中，一种骨科用的康复护理床，包括床板8、设置在床板8下侧的床腿9以及设置在床腿9之间的底板11，所述床腿9内设有高度调节装置10，所述高度调节装置10包括螺杆106、驱动电机104、主动锥齿轮103和从动锥齿轮102，所述床腿9内部设有开口朝下的第一凹槽109，所述第一凹槽109的封闭端设有第二凹槽1010，螺杆106的上端位于第二凹槽1010内，螺杆106的下端设有螺套107，螺套107下端设有万向轮108，所述螺杆106的上部设有从动锥齿轮102，从动锥齿轮102外侧啮合有主动锥齿轮103，主动锥齿轮103通过转轴105与驱动电机104相连接，通过驱动电机104带动主动锥齿轮103转动，主动锥齿轮103带动从动锥齿轮102转动，从动锥齿轮102带动螺杆106转动，进而使螺杆106和螺套107之间相对转动，从而实现床板8高度的调节；

[0015] 所述床板8的内部开设有空腔1，所述空腔1内设有风扇2和加热装置3，空腔1上侧开设有若干通气孔4，在夏天，打开风扇2，凉风从通气孔4流出，对病人的背部带来凉爽，加速背部汗液的蒸发，减小了褥疮发生的可能性；冬天时，打开加热装置3，为病人提供热量。

[0016] 所述床板8的左侧设有第一伸缩柱7，第一伸缩柱7的自由端固定设置有第一水平杆6，第一水平杆6的下侧设有牵引训练装置5，第一伸缩柱7还可以根据需要去调节高度，可以使得病人无需下床便能得到锻炼，加快了病人的恢复速度；

[0017] 所述床板8的右侧设有第二伸缩柱13，第二伸缩柱13的自由端固定设置有第二水平杆14，第二水平杆14的下侧设有弹性绳15，所述弹性绳15的底端固定连接有弧形垫块17，弧形垫块17的内壁上覆盖有海绵层16，腿部受伤的病人可以将腿部放在弧形垫块17上进行支撑，海绵层16柔软透气，避免了因绳子勒紧产生的淤血，提高了病人的舒适度，第二伸缩柱13也可以根据需要去调节高度。

[0018] 所述螺杆106与第二凹槽1010的接触处设有轴承101。

[0019] 所述万向轮108上带有锁定装置。

[0020] 所述底板11上放置有储物抽屉12，供病人放置生活用品等。

[0021] 对于本领域技术人员而言，显然本实用新型不限于上述示范性实施例的细节，而且在不背离本实用新型的精神或基本特征的情况下，能够以其他的具体形式实现本实用新型。因此，无论从哪一点来看，均应将实施例看作是示范性的，而且是非限制性的，本实用新

型的范围由所附权利要求而不是上述说明限定，因此旨在将落在权利要求的等同要件的含义和范围内的所有变化囊括在本实用新型内。不应将权利要求中的任何附图标记视为限制所涉及的权利要求。

[0022] 此外，应当理解，虽然本说明书按照实施方式加以描述，但并非每个实施方式仅包含一个独立的技术方案，说明书的这种叙述方式仅仅是为清楚起见，本领域技术人员应当将说明书作为一个整体，各实施例中的技术方案也可以经适当组合，形成本领域技术人员可以理解的其他实施方式。

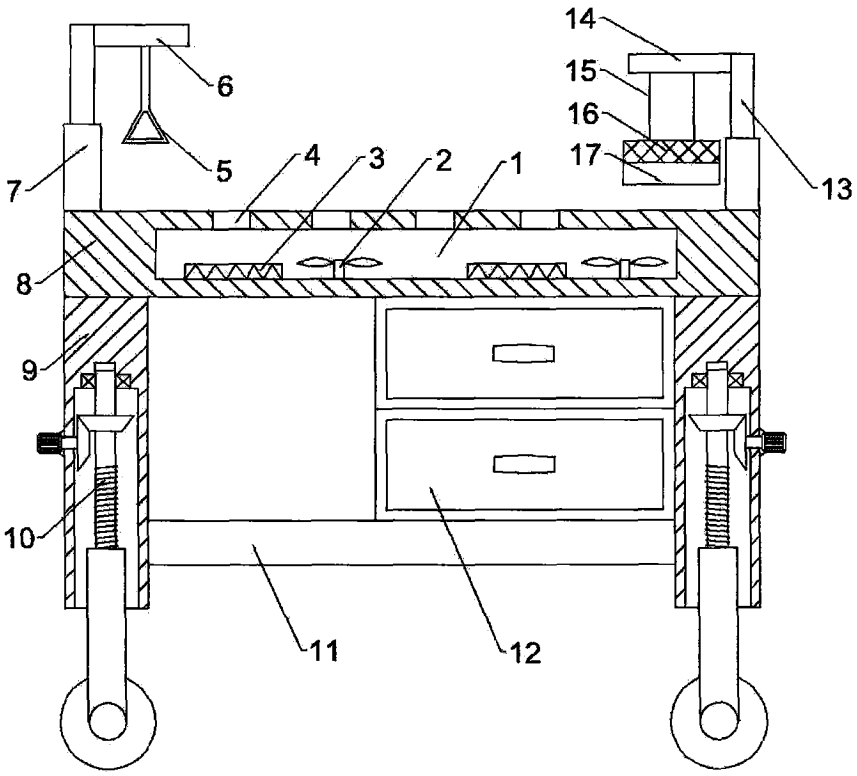

图1

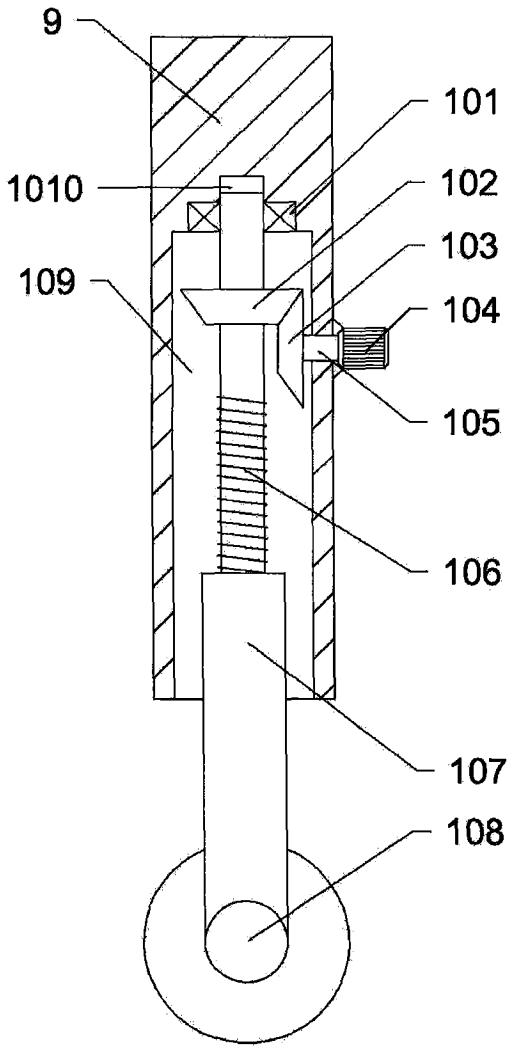

图2