(19)中华人民共和国国家知识产权局

(12)实用新型专利

(10)授权公告号 CN 209581237 U
(45)授权公告日 2019.11.05

(21)申请号 201822274344.8

(22)申请日 2018.12.27

(73)专利权人 扬州天泽机械制造有限公司
地址 211400 江苏省扬州市仪征市刘集镇盘古工业集中区

(72)发明人 李东亚 吴香 张颖

(74)专利代理机构 苏州创策知识产权代理有限公司 32322
代理人 董学文

(51)Int.Cl.
B60N 2/64(2006.01)
B60N 2/90(2018.01)
B32B 9/00(2006.01)
B32B 9/04(2006.01)
B32B 27/08(2006.01)
B32B 27/36(2006.01)
B32B 33/00(2006.01)

(ESM)同样的发明创造已同日申请发明专利

权利要求书1页 说明书2页 附图1页

(54)实用新型名称

一种座椅的内衬套

(57)摘要

本实用新型涉及一种座椅的内衬套，包括座椅坐垫、座椅靠背、头枕和内衬套，座椅坐垫和座椅靠背相连接，头枕安装在座椅靠背顶端，内衬套包裹在座椅靠背内圈，内衬套包括活性炭层、吸水层和内膜，活性炭层设置在吸水层上面，内膜设置在吸水层下面，吸水层为吸水树脂层，内膜材质为PET膜。本实用新型结构简单，活性炭层可以有效的吸附杂质和灰尘，吸水层可以有效的把流进来的汗液进行吸收，确保真皮座椅靠背内部的膨化泡沫和尼龙纤维不被破坏，保证了座椅靠背的质量，延长了使用周期。

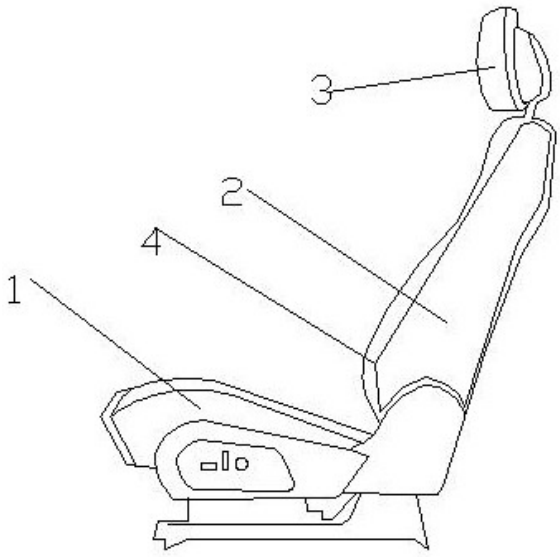

CN 209581237 U

1.一种座椅的内衬套,其特征在于:包括座椅坐垫、座椅靠背、头枕和内衬套,所述座椅坐垫和座椅靠背相连接,所述头枕安装在座椅靠背顶端,所述内村套包裹在座椅靠背内圈,所述内衬套包括活性炭层、吸水层和内膜,所述活性炭层设置在吸水层上面,所述内膜设置在吸水层下面。

2.根据权利要求1所述一种座椅的内衬套,其特征在于:所述吸水层为吸水树脂层。

3.根据权利要求1所述一种座椅的内衬套,其特征在于:所述内膜材质为PET膜。

一种座椅的内衬套

技术领域

[0001] 本实用新型属于汽车座椅设备技术领域，具体涉及一种座椅的内衬套。

背景技术

[0002] 随着汽车工业水平不断的发展，人们对汽车乘坐的舒适度要求越来越高，织布座椅已经逐渐被透气真皮座椅所取代，真皮座椅代表着一种尊贵豪华的档次，深受人们的喜爱，但是真皮座椅坐久了之后，特别是夏天的时候，人体身上的汗液和衣服上的灰尘会通过真皮座椅上的透气孔进入座椅靠背内部，久而久之会使得座椅靠背内部的膨化泡沫和尼龙纤维受潮之后产生霉变，严重的甚至腐烂，而更换座椅靠背成本较高，所以急需改进这一难题。

发明内容

[0003] 本实用新型旨在解决上述缺陷，提供了一种座椅的内衬套。

[0004] 为了克服背景技术中存在的缺陷，本实用新型解决其技术问题所采用的技术方案是：一种座椅的内衬套，包括座椅坐垫、座椅靠背、头枕和内衬套，所述座椅坐垫和座椅靠背相连接，所述头枕安装在座椅靠背顶端，所述内衬套包裹在座椅靠背内圈，所述内衬套包括活性炭层、吸水层和内膜，所述活性炭层设置在吸水层上面，所述内膜设置在吸水层下面。

[0005] 在本实用新型的一个较佳实施例中，所述吸水层为吸水树脂层。这种材质吸水效果强，成本低。

[0006] 在本实用新型的一个较佳实施例中，所述内膜材质为PET膜。这种材质耐磨性好，防渗透性强，使用周期长。

[0007] 本实用新型的有益效果是：结构简单，活性炭层可以有效的吸附杂质和灰尘，吸水层可以有效的把流进来的汗液进行吸收，确保真皮座椅靠背内部的膨化泡沫和尼龙纤维不被破坏，保证了座椅靠背的质量，延长了使用周期。

附图说明

[0008] 下面结合附图和实施例对本实用新型进一步说明。

[0009] 图1是本实用新型的结构示意图。

[0010] 图2为内衬套的结构示意图。

[0011] 图中1为座椅坐垫、2座椅靠背、3头枕、4内衬套、5活性炭层、6吸水层、7内膜。

具体实施方式

[0012] 下面结合附图对本实用新型的较佳实施例进行详细阐述，以使本实用新型的优点和特征能更易于被本领域技术人员理解，从而对本实用新型的保护范围做出更为清楚明确的界定。

[0013] 如图1，图2所示，一种座椅的内衬套，包括座椅坐垫1、座椅靠背2、头枕3和内衬套

4,所述座椅坐垫1和座椅靠背2相连接,所述头枕3安装在座椅靠背2顶端,所述内村套4包裹在座椅靠背2内圈,所述内衬套4包括活性炭层5、吸水层6和内膜7,所述活性炭层5设置在吸水层6上面,所述内膜7设置在吸水层6下面。

[0014] 在本实用新型的一个较佳实施例中,所述吸水层6为吸水树脂层。这种材质吸水效果强,成本低。

[0015] 在本实用新型的一个较佳实施例中,所述内膜7材质为PET膜。这种材质耐磨性好,防渗透性强,使用周期长。

[0016] 本实用新型的有益效果是:结构简单,活性炭层可以有效的吸附杂质和灰尘,吸水层可以有效的把流进来的汗液进行吸收,确保真皮座椅靠背内部的膨化泡沫和尼龙纤维不被破坏,保证了座椅靠背的质量,延长了使用周期。

[0017] 以上所述仅为本实用新型的实施例,并非因此限制本实用新型的专利范围,凡是利用本实用新型说明书及附图内容所作的等效结构或等效流程变换,或直接或间接运用在其他相关的技术领域,均同理包括在本实用新型的专利保护范围内。

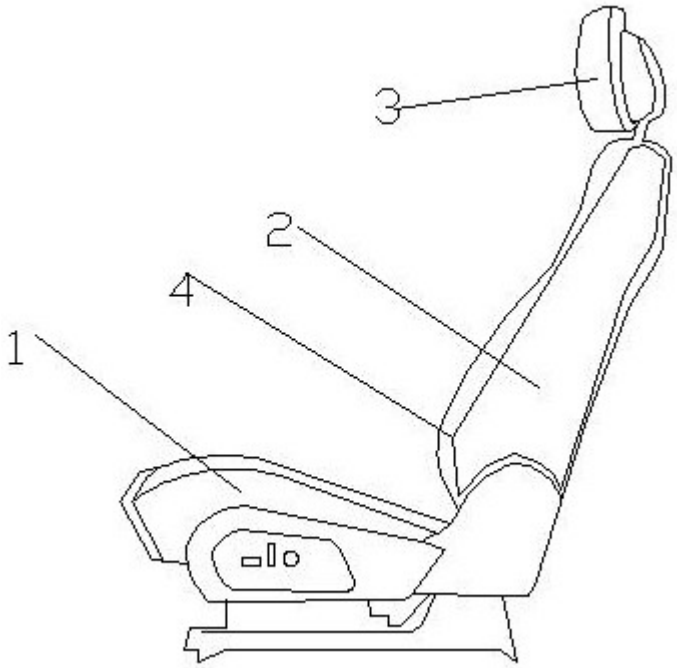

图1

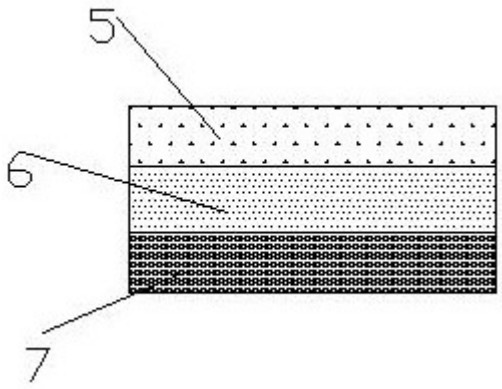

图2