【公報種別】特許法第１７条の２の規定による補正の掲載
【部門区分】第３部門第５区分
【発行日】令和2年6月25日(2020.6.25)

【公開番号】特開2018-35489(P2018-35489A)
【公開日】平成30年3月8日(2018.3.8)
【年通号数】公開・登録公報2018-009
【出願番号】特願2017-149673(P2017-149673)
【国際特許分類】
Ａ４２Ｂ　3/22　(2006.01)
【ＦＩ】
Ａ４２Ｂ　3/22

【手続補正書】
【提出日】令和2年5月13日(2020.5.13)
【手続補正１】
【補正対象書類名】図面
【補正対象項目名】図３
【補正方法】変更
【補正の内容】
【図３】

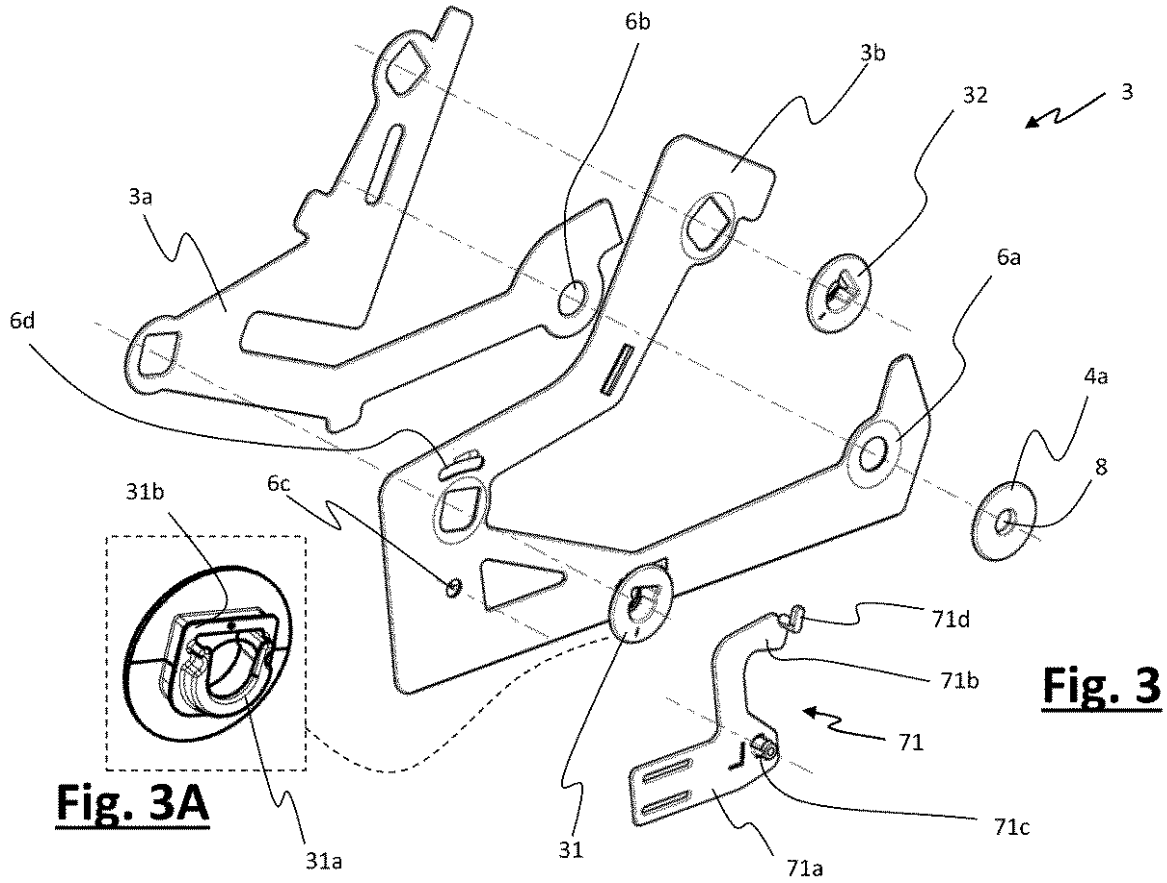

Fig. 3A

Fig. 3

【手続補正２】
【補正対象書類名】図面
【補正対象項目名】図５
【補正方法】変更

【補正の内容】
【図５】

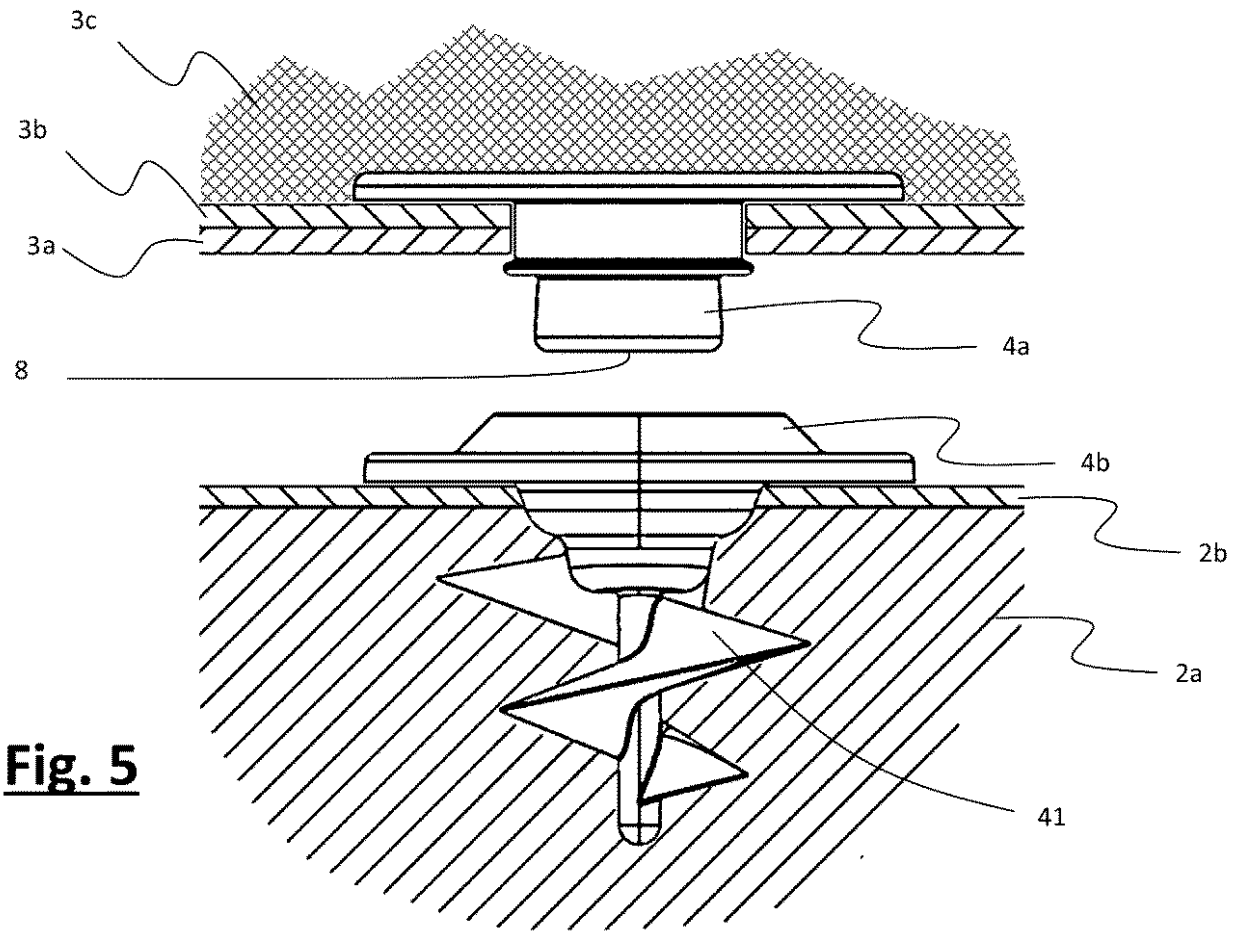

Fig. 5

【手続補正３】
【補正対象書類名】図面
【補正対象項目名】図９Ａ
【補正方法】変更
【補正の内容】

【図９Ａ】

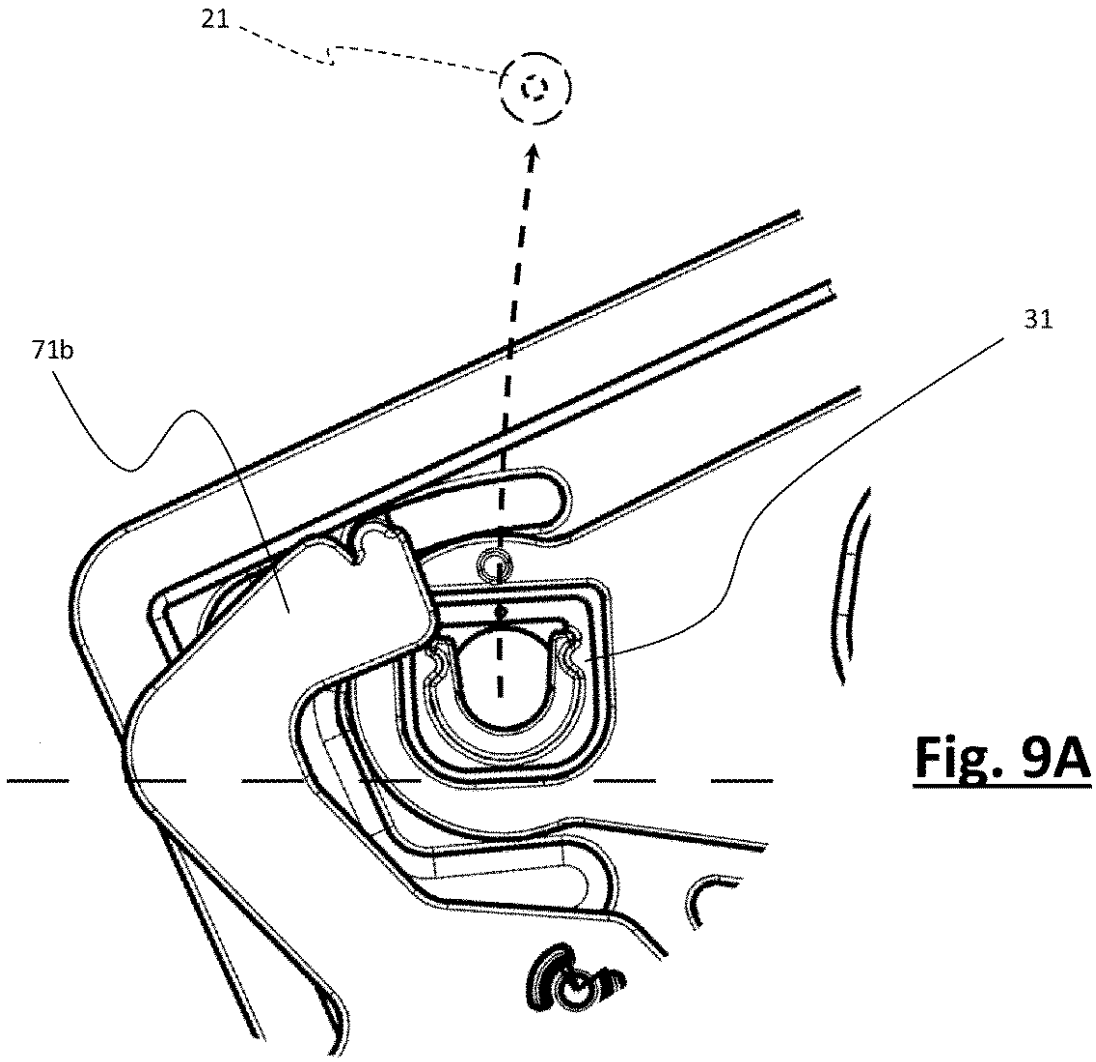

Fig. 9A

【手続補正４】
【補正対象書類名】図面
【補正対象項目名】図１１
【補正方法】変更
【補正の内容】

【図１１】

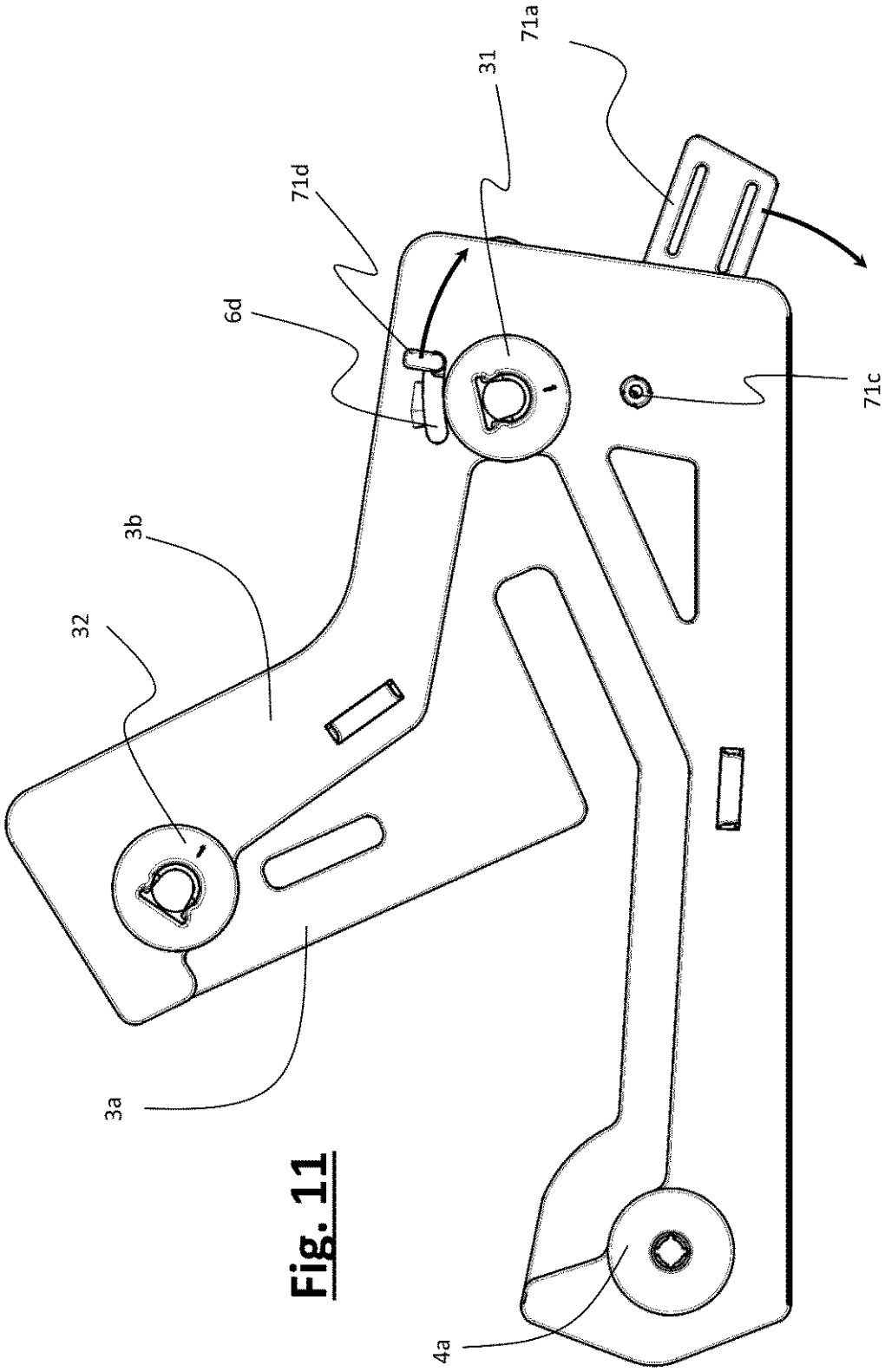

Fig. 11