(19)中华人民共和国国家知识产权局

(12)实用新型专利

(10)授权公告号 CN 206138285 U
(45)授权公告日 2017.05.03

(21)申请号 201620947138.7

(22)申请日 2016.08.26

(73)专利权人 松嘉(泉州)机械有限公司
地址 362000 福建省泉州市洛江区双阳华侨经济开发区前洋园区阳明路1号

(72)发明人 许月志

(74)专利代理机构 北京科亿知识产权代理事务所(普通合伙) 11350
代理人 汤东凤

(51)Int.Cl.
A61F 13/15(2006.01)
B26D 7/14(2006.01)

权利要求书1页 说明书2页 附图1页

(54)实用新型名称

一种纸尿裤的弧切前展平轮装置

(57)摘要

本实用新型公开了一种纸尿裤的弧切前展平轮装置，其结构包括固定安装座、连接板，固定安装座上设置有两可调L形板，两可调L形板之间设置有滚轮、展平轮，滚轮通过滚轮轴架设在两可调L形板之间，并通过弧形轮轴固定在连接板上，每一所述的可调L形板上均连接有展平轮支撑座，展平轮支撑座的一端通过螺栓紧固连接在可调L形板上，其另一端开设有便于对展平轮进行角度调节的圆弧状导槽，展平轮的中部穿设有展平轮轴，展平轮轴通过螺钉固定连接在展平轮支撑座上。采用上述技术方案后，该弧切前展平轮装置可以克服现有技术中纸尿裤材料在拉动过程中易出现褶皱等情形，造成了弧切出来的形状有误等问题的发生，节约了生产成本。

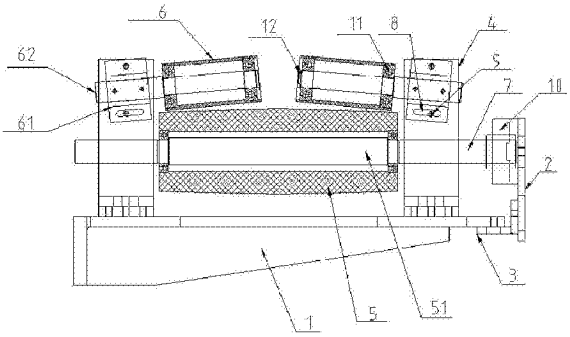

CN 206138285 U

1.一种纸尿裤的弧切前展平轮装置，其特征在于：其结构包括固定安装座(1)、连接板(2)，所述固定安装座(1)与连接板(2)通过设有的支撑板(3)相连接，所述固定安装座(1)上并排设置有两可调L形板(4)，所述两可调L形板(4)之间设置有滚轮(5)、展平轮(6)，所述滚轮(5)通过设有的滚轮轴(51)架设在两可调L形板(4)之间，并通过弧形轮轴(7)固定在连接板(2)上，每一所述的可调L形板(4)的上端部均连接有展平轮支撑座(61)，所述展平轮支撑座(61)的一端通过螺栓紧固连接在可调L形板(4)上，其另一端开设有便于对展平轮进行角度调节的圆弧状导槽(8)，所述展平轮(6)的中部穿设有展平轮轴(62)，所述展平轮轴(62)通过螺钉(9)固定连接在展平轮支撑座(61)上。

2.根据权利要求1所述的一种纸尿裤的弧切前展平轮装置，其特征在于：所述弧形轮轴(7)与连接板(2)之间设置有带菱形座轴承(10)。

3.根据权利要求1所述的一种纸尿裤的弧切前展平轮装置，其特征在于：所述两可调L形板(4)分别通过螺栓连接在固定安装座(1)上端面的左右两侧上。

4.根据权利要求1所述的一种纸尿裤的弧切前展平轮装置，其特征在于：所述支撑板(3)呈L形状，其长边、短边分别通过螺栓设置在固定安装座(1)顶部的右侧面和连接板(2)底部的左侧面上。

5.根据权利要求1所述的一种纸尿裤的弧切前展平轮装置，其特征在于：所述展平轮(6)的左右两侧均设置有一轴承(11)，且其远离可调L形板的端面上还设置有轴用弹性挡圈(12)。

一种纸尿裤的弧切前展平轮装置

技术领域

[0001] 本实用新型涉及一种纸尿裤的弧切前展平轮装置。

背景技术

[0002] 在纸尿裤生产中，弧切是一个重要的加工工序，而材料在拉动过程中易出现褶皱等情形，造成了弧切出来的形状有误，而现有的设备中往往忽视了这一缺陷。

实用新型内容

[0003] 针对上述问题，本实用新型提供了一种纸尿裤的弧切前展平轮装置。

[0004] 为解决上述技术问题，本实用新型所采用的技术方案是：一种纸尿裤的弧切前展平轮装置，其结构包括固定安装座、连接板，所述固定安装座与连接板通过设有的支撑板相连接，所述固定安装座上并排设置有两可调L形板，所述两可调L形板之间设置有滚轮、展平轮，所述滚轮通过设有的滚轮轴架设在两可调L形板之间，并通过弧形轮轴固定在连接板上，每一所述的可调L形板的上端部均连接有展平轮支撑座，所述展平轮支撑座的一端通过螺栓紧固连接在可调L形板上，其另一端开设有便于对展平轮进行角度调节的圆弧状导槽，所述展平轮的中部穿设有展平轮轴，所述展平轮轴通过螺钉固定连接在展平轮支撑座上。

[0005] 进一步的，所述弧形轮轴与连接板之间设置有带菱形座轴承。

[0006] 进一步的，所述两可调L形板分别通过螺栓连接在固定安装座上端面的左右两侧上。

[0007] 进一步的，所述支撑板呈L形状，其长边、短边分别通过螺栓设置在固定安装座顶部的右侧面和连接板底部的左侧面上。

[0008] 进一步的，所述展平轮的左右两侧均设置有一轴承，且其远离可调L形板的端面上还设置有轴用弹性挡圈。

[0009] 由上述对本实用新型结构的描述可知，和现有技术相比，本实用新型具有如下优点：

[0010] 1、本实用新型提供的一种纸尿裤的弧切前展平轮装置，通过采用由固定安装座、可调L形板、滚轮和展平轮等构成的弧切前展平轮装置，使得该弧切前展平轮装置可以克服现有技术中纸尿裤材料在拉动过程中易出现褶皱等情形，造成了弧切出来的形状有误等问题的发生，节约了生产成本。

[0011] 2、本实用新型提供的一种纸尿裤的弧切前展平轮装置，在展平轮支撑座的一端通过螺栓紧固连接在可调L形板上，其另一端开设有便于对展平轮进行角度调节的圆弧状导槽，使得该弧切前展平轮装置可以根据实际的需要调整展平轮的角度，即可以调整展平轮与滚轮之间的距离。

附图说明

[0012] 构成本申请的一部分的附图用来提供对本实用新型的进一步理解，本实用新型的

示意性实施例及其说明用于解释本实用新型，并不构成对本实用新型的不当限定。在附图中：

[0013] 图1为本实用新型一种纸尿裤的弧切前展平轮装置的主视图；

[0014] 图2为本实用新型一种纸尿裤的弧切前展平轮装置的右视图。

[0015] 图中：1.固定安装座 2.连接板 3.支撑板 4.可调L形板 5.滚轮 51.滚轮轴 6.展平轮 61.展平轮支撑座 62.展平轮轴 7.弧形轮轴 8.导槽 9.螺钉 10.菱形座轴承 11.轴承 12.挡圈。

具体实施方式

[0016] 为了使本实用新型的目的、技术方案及优点更加清楚明白，以下结合附图及实施例，对本实用新型进行进一步详细说明。应当理解，此处所描述的具体实施例仅仅用以解释本实用新型，并不用于限定本实用新型。

[0017] 实施例

[0018] 参考图1、图2，一种纸尿裤的弧切前展平轮装置，其结构包括固定安装座1、连接板2，固定安装座1与连接板2通过支撑板3相连接，所述固定安装座1上并排设置有两可调L形板4，两可调L形板4之间设置有滚轮5、展平轮6，滚轮5通过设有的滚轮轴51架设在两可调L形板4之间，并通过弧形轮轴7固定在连接板2上，每一所述的可调L形板4的上端部均连接有展平轮支撑座61，展平轮支撑座61的一端通过螺栓紧固连接在可调L形板4上，其另一端开设有便于对展平轮进行角度调节的圆弧状导槽8，展平轮6的中部穿设有展平轮轴62，展平轮轴62通过螺钉9固定连接在展平轮支撑座61上，弧形轮轴7与连接板2之间设置有带菱形座轴承10，两可调L形板4分别通过螺栓连接在固定安装座1上端面的左右两侧上，支撑板3)呈L形状，其长边、短边分别通过螺栓设置在固定安装座1顶部的右侧面和连接板2底部的左侧面上，展平轮6的左右两侧均设置有一轴承11，且其远离可调L形板的端面上还设置有轴用弹性挡圈12。本实用新型提供的纸尿裤的弧切前展平轮装置，通过采用由固定安装座1、可调L形板4、滚轮5和展平轮6等构成的弧切前展平轮装置，使得该弧切前展平轮装置可以克服现有技术中纸尿裤材料在拉动过程中易出现褶皱等情形，造成了弧切出来的形状有误等问题的发生，节约了生产成本，进一步的，在展平轮支撑座61的一端通过螺栓紧固连接在可调L形板4上，其另一端开设有便于对展平轮6进行角度调节的圆弧状导槽8，使得该弧切前展平轮装置可以根据实际的需要调整展平轮的角度，即可以调整展平轮与滚轮之间的距离。

[0019] 以上所述仅为本实用新型的较佳实施例而已，并不用以限制本实用新型，凡在本实用新型的精神和原则之内所作的任何修改、等同替换和改进等，均应包含在本实用新型的保护范围之内。

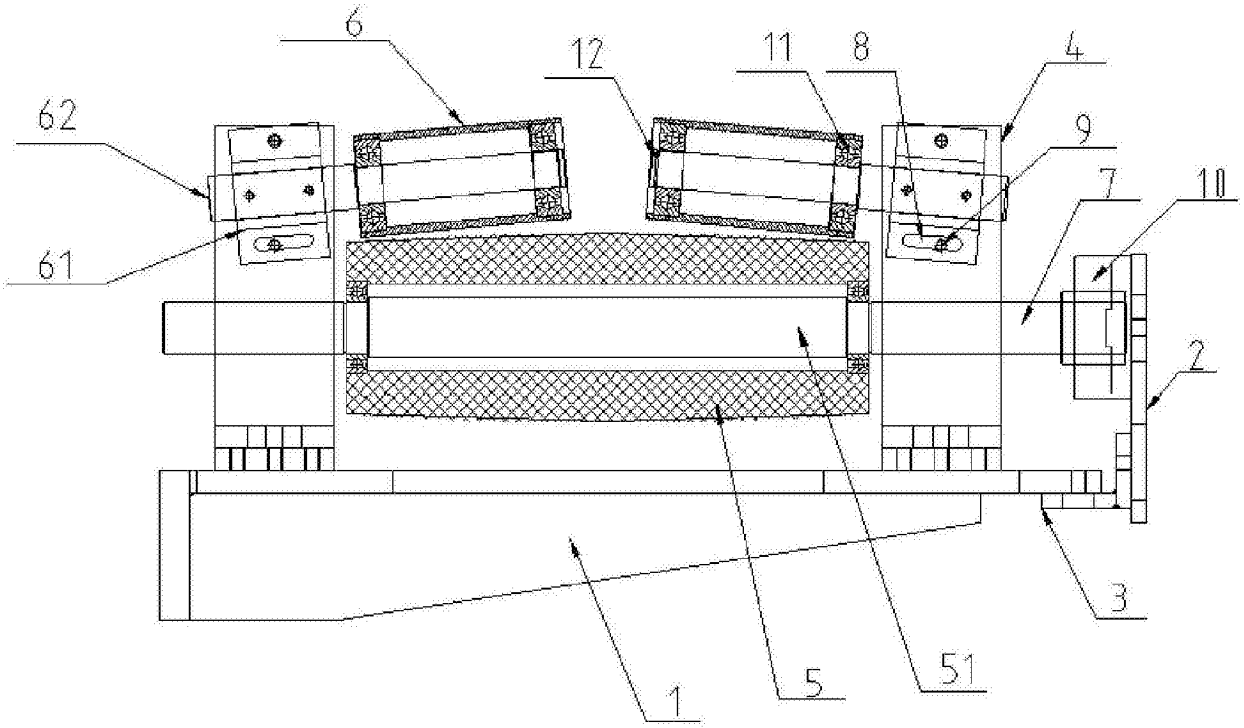

图1

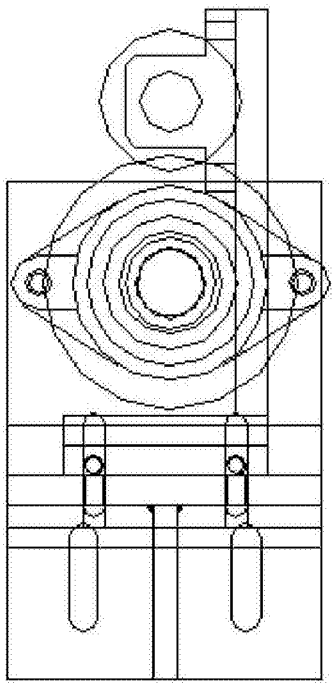

图2