(19)中华人民共和国国家知识产权局

(12)实用新型专利

(10)授权公告号 CN 208715743 U
(45)授权公告日 2019.04.09

(21)申请号 201820401868.6

(22)申请日 2018.03.23

(73)专利权人 烟台亿拉得包装科技股份有限公司
地址 264000 山东省烟台市牟平区大窑工业园区中凯路186号

(72)发明人 刘朝露

(74)专利代理机构 福州君诚知识产权代理有限公司 35211
代理人 戴雨君

(51)Int.Cl.
B65D 17/347(2006.01)

权利要求书1页 说明书2页 附图2页

(54)实用新型名称

一种易拉瓶盖拉环铆边结构

(57)摘要

本实用新型公开了一种易拉瓶盖拉环铆边结构，其包括拉环，所述拉环的内边缘和外边缘均设有同向翻折的铆边，所述的铆边与拉环之间形成的截面呈C形，通过将拉环与其边缘的铆边结构压成C形，使得拉动拉环时，不会造成手部被铆边端部划伤的情况，另外，拉环的铆边为C形结构提高了拉环的厚度，使得拉动拉环时，能够更方便也提高了拉环与手部的接触面，避免拉动时，拉环和铆边对人的手部造成过大的应力压迫。

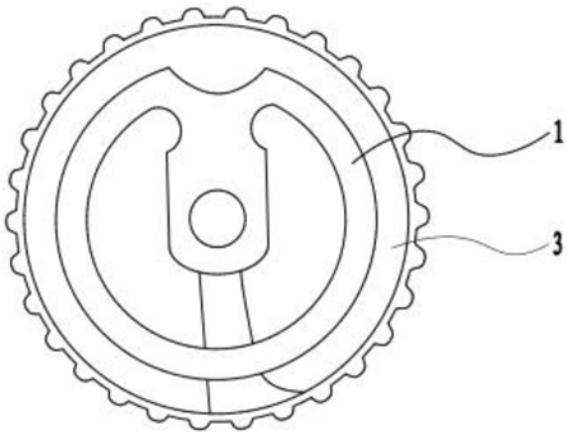

CN 208715743 U

1.一种易拉瓶盖拉环铆边结构,其特征在于:其包括拉环,所述拉环的内边缘和外边缘均设有铆边,所述铆边的截面呈C形;

所述拉环内边缘和外边缘的铆边均为沿接近瓶盖方向翻折形成截面呈C形的结构。

2.根据权利要求1所述的一种易拉瓶盖拉环铆边结构,其特征在于:所述拉环的铆边厚度为1～1.5mm。

3.根据权利要求1所述的一种易拉瓶盖拉环铆边结构,其特征在于:所述拉环的内边缘沿其中心方向延伸有与瓶盖铆接配合的铆接片。

4.根据权利要求3所述的一种易拉瓶盖拉环铆边结构,其特征在于:所述的铆接片上还设有铆接片与瓶盖之间铆合的铆接孔。

一种易拉瓶盖拉环铆边结构

技术领域

[0001] 本实用新型涉及瓶盖拉环领域,尤其是一种易拉瓶盖拉环铆边结构。

背景技术

[0002] 瓶盖作为瓶装饮品类或酒类常用的封口装置,随着人们对简单便利生活的日益追求,瓶盖的结构也随之日益革新,由早先的需要通过起子才可以开启的瓶盖,目前已演变到了可以通过拉环来直接手动启瓶,然而目前的易拉瓶盖大多存在着,拉动拉环时,容易割手或由于拉环结构强度分布不均而造成拉环直接与瓶盖脱离而没有将瓶盖开启的情况。

发明内容

[0003] 本实用新型的目的在于提供一种结构简单、拉动方便且不割手的易拉瓶盖拉环铆边结构。

[0004] 为了实现上述的技术目的,本实用新型采用的技术方案为:

[0005] 一种易拉瓶盖拉环铆边结构,其包括拉环,所述拉环的内边缘和外边缘均设有铆边,所述铆边的截面呈C形。

[0006] 进一步,所述拉环内边缘和外边缘的铆边均为沿接近瓶盖方向翻折形成截面呈C形的结构。

[0007] 进一步,所述拉环的铆边厚度为1～1.5mm。

[0008] 进一步,所述拉环的内边缘沿其中心方向延伸有与瓶盖铆接配合的铆接片。

[0009] 优选的,所述的铆接片上还设有铆接片与瓶盖之间铆合的铆接孔。

[0010] 采用上述的技术方案,通过将拉环与其边缘的铆边结构压成C形,使得拉动拉环时,不会造成手部被铆边端部划伤的情况,另外,拉环的铆边为C形结构提高了拉环的厚度,使得拉动拉环时,能够更方便也提高了拉环与手部的接触面,避免拉动时,拉环和铆边对人的手部造成过大的应力压迫,另外,拉环的内边缘沿其中心方向延伸有与瓶盖铆接配合的铆接片,使得拉环与瓶盖之间的杠杆支点能够更为可靠和牢固。

附图说明

[0011] 下面结合附图和具体实施方式对本实用新型做进一步的阐述:

[0012] 图1为本实用新型结构的实施简要示意图;

[0013] 图2为本实用新型结构的简要结构示意图;

[0014] 图3为图2中A-A处的局部截面示意图。

具体实施方式

[0015] 如图1至3之一所示,本实用新型包括拉环1,所述拉环1的内边缘和外边缘均设有铆边11,所述铆边11的截面呈C形。

[0016] 作为本实用新型的进一步优选方案,所述拉环1内边缘和外边缘的铆边11均为沿

瓶盖方向翻折形成截面呈C形的结构，优选的，所述拉环1的铆边11厚度为1～1.5mm。

[0017] 为了提高拉环的杠杆撬动能力，进一步，所述拉环1的内边缘沿其中心方向延伸有与瓶盖3铆接配合的铆接片2，优选的，所述的铆接片2上还设有铆接片2与瓶盖3之间铆合的铆接孔21。

[0018] 本实用新型采用上述的技术方案，通过将拉环1与其边缘的铆边11结构压成C形，使得拉动拉环1时，不会造成手部被铆边11端部划伤的情况，另外，拉环1的铆边11为C形结构提高了拉环的厚度，使得拉动拉环1时，能够更方便也提高了拉环1与手部的接触面，避免拉动时，拉环1和铆边11对人的手部造成过大的应力压迫，另外，拉环1的内边缘沿其中心方向延伸有与瓶盖3铆接配合的铆接片2，使得拉环1与瓶盖3之间的杠杆支点能够更为可靠和牢固。

[0019] 以上所述为本实用新型的实施例，对于本领域的普通技术人员而言，根据本实用新型的教导，在不脱离本实用新型的原理和精神的情况下凡依本实用新型申请专利范围所做的均等变化、修改、替换和变型，皆应属本实用新型的涵盖范围。

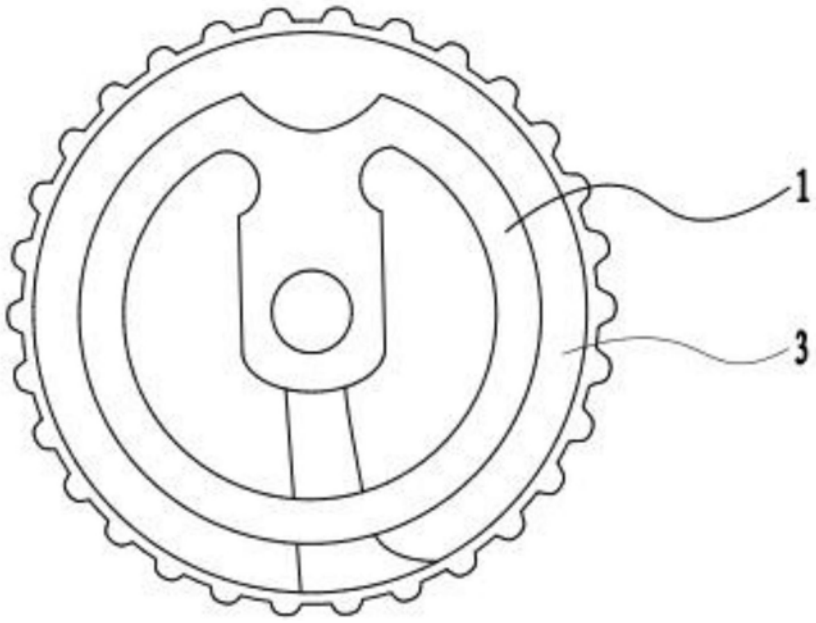

图1

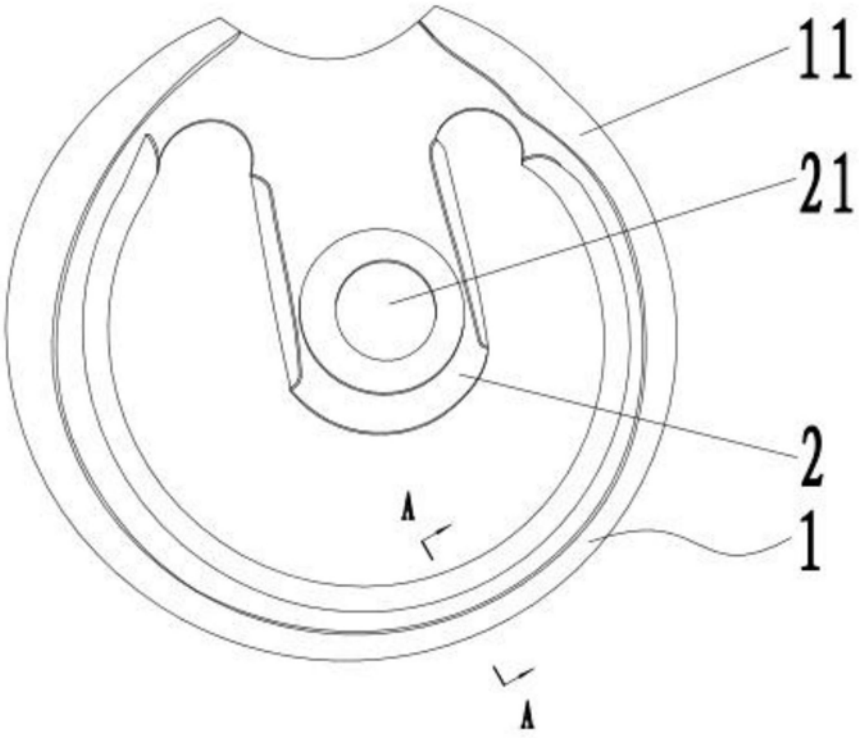

图2

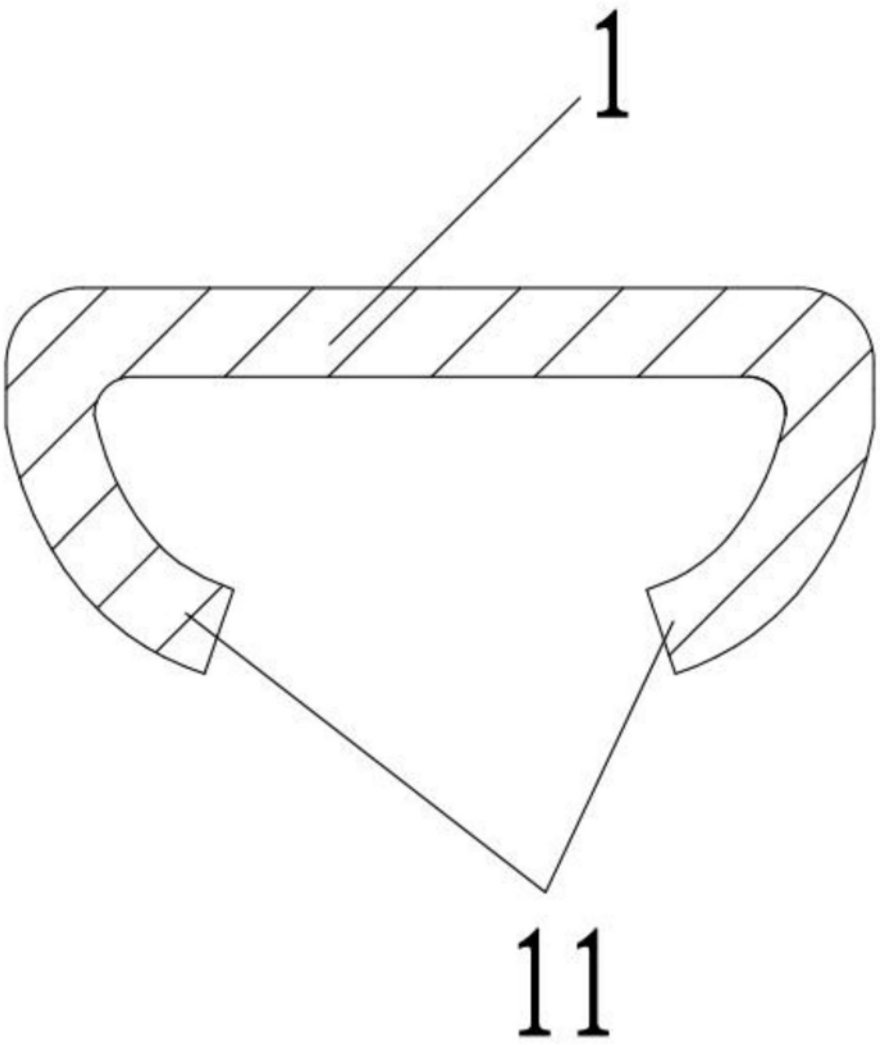

图3