(19)国家知识产权局

(12)实用新型专利

(10)授权公告号 CN 217853688 U
(45)授权公告日 2022.11.22

(21)申请号 202222087880.3

(22)申请日 2022.08.09

(73)专利权人 海南现代妇女儿童医院有限公司
地址 570100 海南省海口市琼山区琼州大道18号(海南现代妇女儿童医院)

(72)发明人 高丽芳

(74)专利代理机构 合肥律众知识产权代理有限公司 34147
专利代理师 赵娟

(51)Int.Cl.
A61G 7/07(2006.01)

权利要求书1页 说明书4页 附图2页

(54)实用新型名称

一种新型可调节的多功能新生儿体位护理垫

(57)摘要

本实用新型公开了一种新型可调节的多功能新生儿体位护理垫,包括头部固定圈和肩颈部垫巾,所述头部固定圈呈与新生儿头型相匹配的U型,所述头部固定圈和肩颈部垫巾均由外侧的柔棉布套和内部的填充物构成;所述头部固定圈开口处的两端连接有连接带,且连接带均延伸至肩颈部垫巾下方,所述连接带上端均设有魔术贴毛面一,所述肩颈部垫巾下端设有魔术贴刺面一;所述头部固定圈下方设有与肩颈部垫巾平行的调节带,调节带一端固定在头部固定圈一侧的底壁上。本实用新型设计合理,使用方便,能够有效的适应不同新生儿的头型、颈部长度以及肩颈部的形状,满足任何新生儿的体位护理需求,方便适合任何临床使用,并保证了新生儿的头部形状美观。

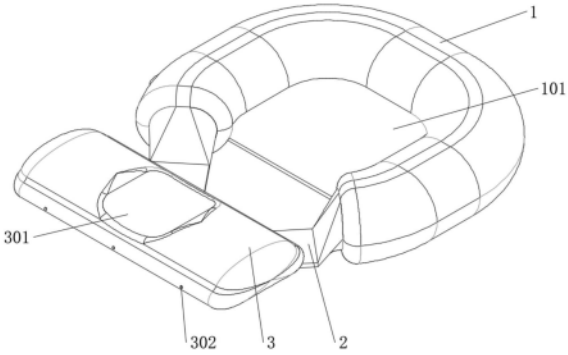

CN 217853688 U

1.一种新型可调节的多功能新生儿体位护理垫，包括头部固定圈(1)和肩颈部垫巾(3)，其特征在于，所述头部固定圈(1)呈与新生儿头型相匹配的U型，所述头部固定圈(1)和肩颈部垫巾(3)均由外侧的柔棉布套和内部的填充物构成；

所述头部固定圈(1)开口处的两端连接有连接带(2)，且连接带(2)均延伸至肩颈部垫巾(3)下方，所述连接带(2)上端均设有魔术贴毛面一(202)，所述肩颈部垫巾(3)下端设有魔术贴刺面一(201)；

所述头部固定圈(1)下方设有与肩颈部垫巾(3)平行的调节带(4)，调节带(4)一端固定在头部固定圈(1)一侧的底壁上，调节带(4)另一侧上端设有魔术贴毛面二(41)，头部固定圈(1)对应魔术贴毛面二(41)的底壁上设有魔术贴刺面二(42)；

所述肩颈部垫巾(3)上端设有与新生儿颈部相匹配的颈部固定托(301)，肩颈部垫巾(3)两侧内壁之间设有多个调节抽绳(302)，调节抽绳(302)贯穿肩颈部垫巾(3)的一侧侧壁并延伸至肩颈部垫巾(3)外侧。

2.根据权利要求1所述的一种新型可调节的多功能新生儿体位护理垫，其特征在于，所述头部固定圈(1)和肩颈部垫巾(3)内的填充物可以为植物颗粒或泡沫颗粒。

3.根据权利要求1所述的一种新型可调节的多功能新生儿体位护理垫，其特征在于，两个所述连接带(2)下端均设有魔术贴刺面一(201)。

4.根据权利要求1所述的一种新型可调节的多功能新生儿体位护理垫，其特征在于，所述魔术贴刺面一(201)、魔术贴毛面二(41)和魔术贴刺面二(42)均使用超薄型射出勾魔术贴。

5.根据权利要求1所述的一种新型可调节的多功能新生儿体位护理垫，其特征在于，所述头部固定圈(1)内侧下部设有定型垫(101)。

6.根据权利要求1所述的一种新型可调节的多功能新生儿体位护理垫，其特征在于，所述头部固定圈(1)的两侧底壁上均设有定型带(5)，定型带(5)另一端均固定连接在头部固定圈(1)远离其开口一侧的底壁上。

7.根据权利要求1所述的一种新型可调节的多功能新生儿体位护理垫，其特征在于，所述肩颈部垫巾(3)靠近头部固定圈(1)一侧的侧壁上设有防护带(303)，防护带(303)下端固定连接有多个与调节抽绳(302)相对应的抽绳固定夹(304)，多个调节抽绳(302)均贯穿防护带(303)并伸入对应的抽绳固定夹(304)中。

一种新型可调节的多功能新生儿体位护理垫

技术领域

[0001] 本实用新型涉及新生儿护理设备技术领域，尤其涉及一种新型可调节的多功能新生儿体位护理垫。

背景技术

[0002] 在新生儿特别是早产儿护理中，需要注意新生儿的体位，四肢伸直的体位可能会导致新生儿的肌肉骨骼系统发育障碍，为了方便对新生儿体位进行护理和控制，需要使用体位护理垫。

[0003] 经检索，申请号CN201920385603.6的专利，公开了一种新生儿鸟巢护理垫，包括底板，所述底板的顶部固定连接有围框，所述围框的内部固定连接有两组支撑柱，所述支撑柱的顶部设有固定凸起，所述固定凸起的外部套设有护理垫，所述围框的外部开设有两组圆形通孔，所述围框的圆形通孔处转动连接有转轴，所述转轴的外部套设有若干组转动杆，所述转动杆的顶部固定连接有两组连接座，所述连接座的顶部固定连接有防护布，所述防护布的一端固定连接有底座；该实用新型，通过设置围框，使得护理垫可以得到稳定的支撑，且可以对婴儿有一定的保护作用，通过设置支撑柱使得护理垫可以形成不同凹陷的样式，可以适应不同的需求。

[0004] 上述装置通过护理垫的不同样式来满足不同新生儿头型的护理需求，适应性较差，并且不能有效的对不同新生儿的头部和肩颈部的形状进行贴合，也不能调节对新生儿的支撑力度，对新生儿的体位控制效果较差。

实用新型内容

[0005] 本实用新型的目的是为了解决现有技术中存在通过护理垫的不同样式来满足不同新生儿头型的护理需求，适应性较差，并且不能有效的对不同新生儿的头部和肩颈部的形状进行贴合，也不能调节对新生儿的支撑力度，对新生儿的体位控制效果较差缺点，而提出的一种新型可调节的多功能新生儿体位护理垫。

[0006] 为了实现上述目的，本实用新型采用了如下技术方案：

[0007] 一种新型可调节的多功能新生儿体位护理垫，包括头部固定圈和肩颈部垫巾，所述头部固定圈呈与新生儿头型相匹配的U型，所述头部固定圈和肩颈部垫巾均由外侧的柔棉布套和内部的填充物构成。

[0008] 所述头部固定圈开口处的两端连接有连接带，且连接带均延伸至肩颈部垫巾下方，所述连接带上端均设有魔术贴毛面一，所述肩颈部垫巾下端设有魔术贴刺面一。

[0009] 所述头部固定圈下方设有与肩颈部垫巾平行的调节带，调节带一端固定在头部固定圈一侧的底壁上，调节带另一侧上端设有魔术贴毛面二，头部固定圈对应魔术贴毛面二的底壁上设有魔术贴刺面二。

[0010] 所述肩颈部垫巾上端设有与新生儿颈部相匹配的颈部固定托，肩颈部垫巾两侧内壁之间设有多个调节抽绳，调节抽绳贯穿肩颈部垫巾的一侧侧壁并延伸至肩颈部垫巾外

侧。

[0011] 优选的，所述头部固定圈和肩颈部垫巾内的填充物可以为植物颗粒或泡沫颗粒。

[0012] 优选的，两个所述连接带下端均设有魔术贴刺面一。

[0013] 优选的，所述魔术贴刺面一、魔术贴毛面二和魔术贴刺面二均使用超薄型射出勾魔术贴。

[0014] 优选的，所述头部固定圈内侧下部设有定型垫。

[0015] 优选的，所述头部固定圈的两侧底壁上均设有定型带，定型带另一端均固定连接在头部固定圈远离其开口一侧的底壁上。

[0016] 优选的，所述肩颈部垫巾靠近头部固定圈一侧的侧壁上设有防护带，防护带下端固定连接有多个与调节抽绳相对应的抽绳固定夹，多个调节抽绳均贯穿防护带并伸入对应的抽绳固定夹中。

[0017] 与现有技术相比，本实用新型的有益效果是：

[0018] 1、本实用新型通过可调节头部固定圈的设计，能适应新生儿的不同头型，并能够调节支撑效果，有效的保证了新生儿的体位护理效果；

[0019] 2、本实用新型中，通过连接带和调节带的调节，能有效的适应任何新生儿的头型，也能进行支撑力度的调节，方便适合任何临床使用，可根据新生儿头型进行调节，保证新生儿的头部形状美观；

[0020] 3、本实用新型通过调节抽绳的设计，能根据新生儿的肩颈部形状调节，有利于开放新生儿气道，符合生理体位管理，有效的保证了新生儿体位护理的效果。

[0021] 本实用新型设计合理，使用方便，能够有效的适应不同新生儿的头型、颈部长度以及肩颈部的形状，满足任何新生儿的体位护理需求，方便适合任何临床使用，并保证了新生儿的头部形状美观。

附图说明

[0022] 图1为本实用新型提出的一种新型可调节的多功能新生儿体位护理垫的正面外观结构示意图；

[0023] 图2为本实用新型提出的一种新型可调节的多功能新生儿体位护理垫的侧面外观结构示意图；

[0024] 图3为本实用新型提出的一种新型可调节的多功能新生儿体位护理垫的仰视示意图；

[0025] 图4为本实用新型提出的一种新型可调节的多功能新生儿体位护理垫的抽绳固定夹结构示意图。

[0026] 图中：头部固定圈1、定型垫101、连接带2、魔术贴刺面一201、魔术贴毛面一202、肩颈部垫巾3、颈部固定托301、调节抽绳302、防护带303、抽绳固定夹304、调节带4、魔术贴毛面二41、魔术贴刺面二42、定型带5。

具体实施方式

[0027] 下面将结合本实用新型实施例中的附图，对本实用新型实施例中的技术方案进行清楚、完整地描述，显然，所描述的实施例仅仅是本实用新型一部分实施例，而不是全部的

实施例。

[0028] 在本实用新型的描述中，需要理解的是，术语“上”、“下”、“前”、“后”、“左”、“右”、“顶”、“底”、“内”、“外”等指示的方位或位置关系为基于附图所示的方位或位置关系，仅是为了便于描述本实用新型和简化描述，而不是指示或暗示所指的装置或元件必须具有特定的方位、以特定的方位构造和操作，因此不能理解为对本实用新型的限制。

[0029] 实施例一

[0030] 参照图1-4，一种新型可调节的多功能新生儿体位护理垫，包括头部固定圈1和肩颈部垫巾3，所述头部固定圈1呈与新生儿头型相匹配的U型，所述头部固定圈1和肩颈部垫巾3均由外侧的柔棉布套和内部的填充物构成，提高新生儿使用时的舒适度，也保证头部固定圈1和肩颈部垫巾3的透气效果，保护新生儿的健康。

[0031] 所述头部固定圈1开口处的两端连接有连接带2，且连接带2均延伸至肩颈部垫巾3下方，所述连接带2上端均设有魔术贴毛面一202，所述肩颈部垫巾3下端设有魔术贴刺面一201，通过连接带2将头部固定圈1和肩颈部垫巾3相连接，并可以配合魔术贴进行调节，方便根据不同体型体态的新生儿对头部固定圈1和肩颈部垫巾3之间的距离进行调节，同时配合两个魔术贴毛面一202粘贴在不同的位置，也能根据新生儿的头型调节头部固定圈1的大小，以适应新生儿的头型，提高对新生儿的体位护理效果，保证新生儿头部的良好发育和头型的美观。

[0032] 所述头部固定圈1下方设有与肩颈部垫巾3平行的调节带4，调节带4一端固定在头部固定圈1一侧的底壁上，调节带4另一侧上端设有魔术贴毛面二41，头部固定圈1对应魔术贴毛面二41的底壁上设有魔术贴刺面二42，配合魔术贴毛面二41和魔术贴刺面二42的调节，使调节带4对头部固定圈1的两侧进行固定，方便头部固定圈1两侧大小的调节，方便根据新生儿的头型对头部固定圈1的形状进行适应性调节，保证对新生儿体位和头型的良好护理效果；

[0033] 所述肩颈部垫巾3上端设有与新生儿颈部相匹配的颈部固定托301，肩颈部垫巾3两侧内壁之间设有多个调节抽绳302，调节抽绳302贯穿肩颈部垫巾3的一侧侧壁并延伸至肩颈部垫巾3外侧，通过多个调节抽绳302的收紧和放松，带动肩颈部垫巾3两侧向中心收缩或向外侧放松，根据新生儿的肩颈部形状进行多个调节抽绳302的分别调节，以适应新生儿的体态，方便适合任何新生儿使用，有利于开放新生儿气道，符合生理体位管理。

[0034] 在本新生儿体位护理垫使用时，根据新生儿的头型和大小对头部固定圈1的形状进行调节，将两个连接带2粘贴在肩颈部垫巾3的下端，调节肩颈部垫巾3和头部固定圈1的距离，同时控制头部固定圈1的大小，保证对不同新生儿头型的适应性，再根据新生儿头型配合调节带4调节头部固定圈1两侧的距离，进一步提高对新生儿头型的固定效果，保证对新生儿头型的护理效果。

[0035] 在需要调节肩颈部垫巾3的高度以适应不同新生儿颈部及肩部形状时，通过多个调节抽绳302的收紧和放松，带动肩颈部垫巾3两侧向中心收缩或向外侧放松，根据新生儿的肩颈部形状进行多个调节抽绳302的分别调节，以调节肩颈部垫巾3的高度，保证对新生儿不同形状肩颈部体位护理的效果。

[0036] 本实施例中，如图1-3所示，所述头部固定圈1和肩颈部垫巾3内的填充物可以为植物颗粒或泡沫颗粒。

[0037] 保证头部固定圈1和肩颈部垫巾3的舒适性和透气性，也方便根据新生儿的头型进行一定的形状适应，并提供一定的支撑力，保护新生儿的头型美观。

[0038] 本实施例中，如图1-3所示，两个所述连接带2下端均设有魔术贴刺面一201，提高连接带2对头部固定圈1调节的能力，在需要时可以将两个连接带2相叠提高调节范围。

[0039] 本实施例中，如图1-3所示，所述魔术贴刺面一201、魔术贴毛面二41和魔术贴刺面二42均使用超薄型射出勾魔术贴，柔软的射出勾魔术贴可以保护新生儿的皮肤不被伤害，保证本体位护理垫的使用效果。

[0040] 本实施例中，如图1-3所示，所述头部固定圈1内侧下部设有定型垫101，定型垫101由柔棉布制成，避免新生儿头部与下方的调节带4有接触的可能，提高对新生儿的保护效果，也能保证头部固定圈1的基础形状，方便头部固定圈1的使用。

[0041] 本实施例中，如图3所示，所述头部固定圈1的两侧底壁上均设有定型带5，定型带5另一端均固定连接在头部固定圈1远离其开口一侧的底壁上，保证头部固定圈1的护理效果，在新生儿扭动头部颈部时保证头部固定圈1的护理效果，保证头部固定圈1对新生儿头部的稳定控制。

[0042] 本实施例中，如图1-4所示，所述肩颈部垫巾3靠近头部固定圈1一侧的侧壁上设有防护带303，防护带303下端固定连接有多个与调节抽绳302相对应的抽绳固定夹304，多个调节抽绳302均贯穿防护带303并伸入对应的抽绳固定夹304中。

[0043] 通过防护带303对抽绳进行初步固定，并配合抽绳固定夹304固定抽绳，保证新生儿扭动身体情况下肩颈部垫巾3的形状稳定，保证对新生儿体位护理的效果。

[0044] 以上所述，仅为本实用新型较佳的具体实施方式，但本实用新型的保护范围并不局限于此，任何熟悉本技术领域的技术人员在本实用新型揭露的技术范围内，根据本实用新型的技术方案及其实用新型构思加以等同替换或改变，都应涵盖在本实用新型的保护范围之内。

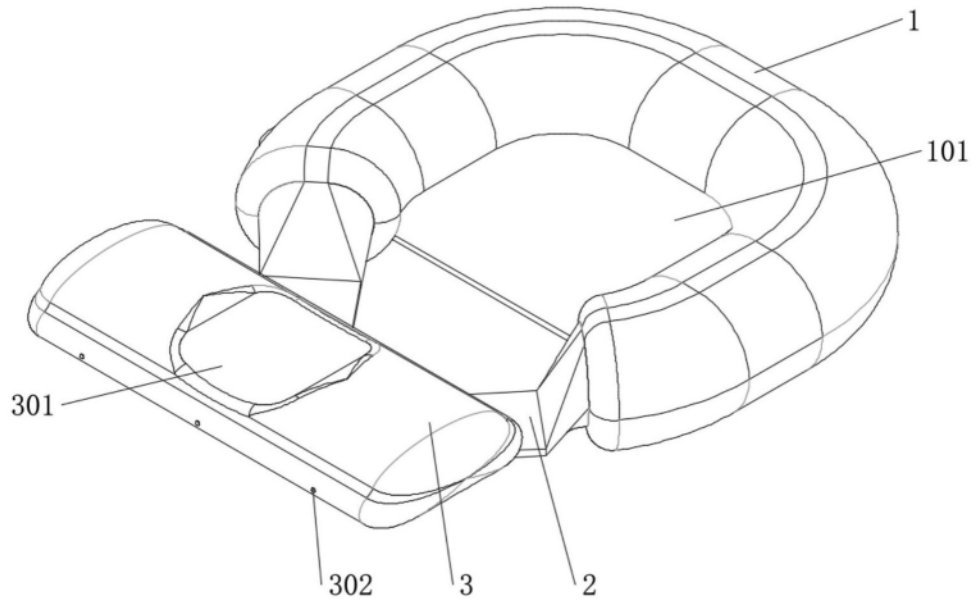

图1

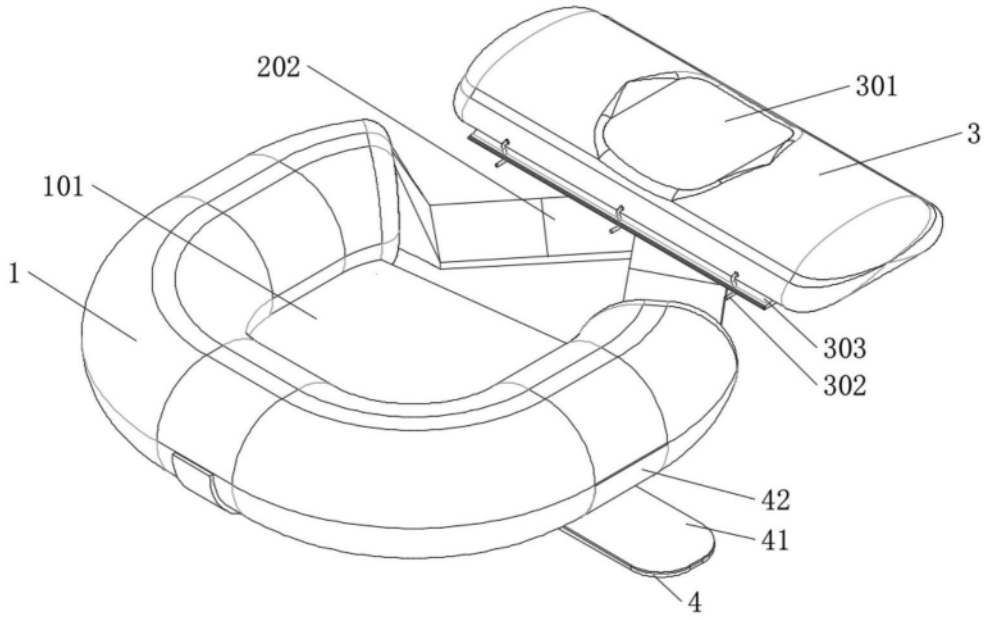

图2

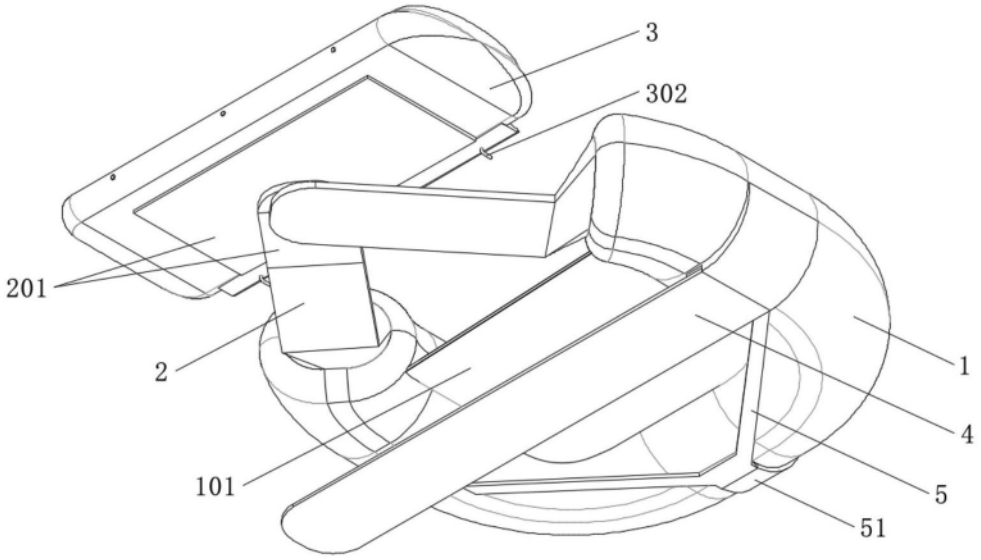

图3

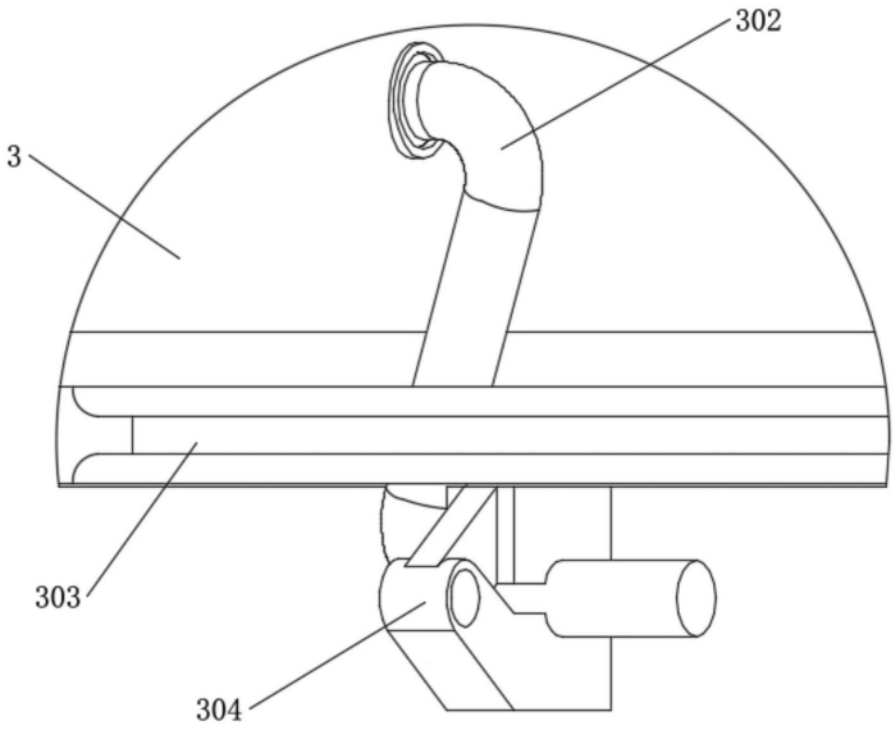

图4