(19)中华人民共和国国家知识产权局

(12)实用新型专利

(10)授权公告号 CN 206630938 U
(45)授权公告日 2017.11.14

(21)申请号 201720009642.7

(22)申请日 2017.01.05

(73)专利权人 深圳市儿童医院
地址 518000 广东省深圳市福田区益田路7019号

(72)发明人 朱凤军

(74)专利代理机构 北京超凡志成知识产权代理事务所(普通合伙) 11371
代理人 刘哲源

(51)Int.Cl.
A61M 1/00(2006.01)

权利要求书1页 说明书5页 附图5页

(54)实用新型名称

一种引流装置的挂架

(57)摘要

本实用新型公开一种引流装置的挂架，属于医用设备领域，用于解决引用装置的悬挂时高度的精确调节。该引流装置的挂架包括：本体；标尺件，所述标尺件设有刻度并固定或活动地设置于所述本体；挂件，所述挂件可活动地固定于所述本体；所述挂件设有对齐所述标尺件的指向端；挂钩，所述挂钩连接所述挂件。该引流装置的挂架可实现对引流装置的高度的精确调节，同时也为术后引流管管理提供了极大的便利。

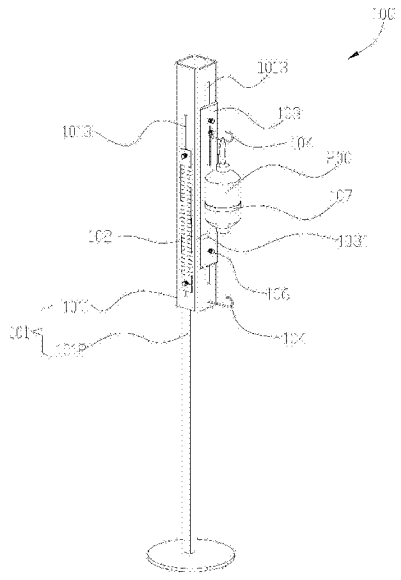

CN 206630938 U

1.一种引流装置的挂架，其特征在于，包括：

本体；

标尺件，所述标尺件设有刻度并固定或活动地设置于所述本体；

挂件，所述挂件可活动地固定于所述本体；所述挂件设有对齐所述标尺件的指向端；

挂钩，所述挂钩连接所述挂件。

2.如权利要求1所述的引流装置的挂架，其特征在于，所述挂钩可活动地固定于所述挂件。

3.如权利要求1所述的引流装置的挂架，其特征在于，所述挂钩穿过所述挂件并可活动地固定于所述本体。

4.如权利要求1所述的引流装置的挂架，其特征在于，所述本体包括：第一本体及第二本体，所述第一本体与所述第二本体活动连接。

5.如权利要求4所述的引流装置的挂架，其特征在于，所述第一本体与所述第二本体螺纹连接。

6.如权利要求4所述的引流装置的挂架，其特征在于，所述第一本体上固设有挂钩件。

7.如权利要求1所述的引流装置的挂架，其特征在于，所述本体上设有导向槽，所述标尺件通过螺杆螺母组件连接于所述导向槽。

8.如权利要求1所述的引流装置的挂架，其特征在于，所述挂件通过螺杆螺母组件固定于所述本体。

9.如权利要求1～8任意一项所述的引流装置的挂架，其特征在于，还包括连接所述挂件的连接件，所述连接件用于包容并固定引流装置。

10.如权利要求9所述的引流装置的挂架，其特征在于，所述连接件为粘扣带。

一种引流装置的挂架

技术领域

[0001] 本实用新型涉及医用设备领域，具体涉及一种引流装置的挂架。

背景技术

[0002] 神经外科手术中会放置硬膜下、硬膜外、及脑室内引流管。后续治疗过程中常常会根据引流的情况来调整引流管高度。特别是脑室外引流，引流管的高度直接反应了需要控制的颅内压的高低。目前，脑室外引流管多采用一次性脑室外引流系统替代，不同厂家引流系统结构部分大致类似。对于脑室外引流管的悬挂高度多控制在外耳道上方15-20cm。但该引流系统无配套的可精确调节高度的装置。

[0003] 这样导致了容易出现以下问题：(1)临床医师将引流器用绷带悬挂或固定于床头上，调节时多凭经验，具有很大的主观性，没有客观参考依据。而引流管悬挂高度控制是引流管术后管理的核心问题。位置过高可导致引流不畅，位置过低则引流过多易出现低颅压，导致颅内出血等并发症。(2)临床医师根据病情进行引流管高低调节时同样因初始位置不够准确而无法进行精细调节。(3)病人外出检查回病房后常常出现引流瓶悬挂高度前后不一致情况，给医生及护士带来引流瓶高度混乱的困扰。

实用新型内容

[0004] 有鉴于此，为了解决现有技术中引流装置悬挂时高度的准确调节，本实用新型提供一种引流装置的挂架，该挂架可以实现对引流装置高度的精确调节。

[0005] 下面为本实用新型的内容。

[0006] 一种引流装置的挂架，包括本体；

[0007] 标尺件，所述标尺件设有刻度并固定或活动地设置于所述本体；

[0008] 挂件，所述挂件可活动地固定于所述本体；所述挂件设有对齐所述标尺件的指向端；

[0009] 挂钩，所述挂钩连接所述挂件。

[0010] 进一步地，所述挂钩可活动地固定于所述挂件。

[0011] 进一步地，所述挂钩穿过所述挂件并可活动地固定于所述本体。

[0012] 作为对上述实用新型的进一步改进，所述本体包括：第一本体及第二本体，所述第一本体与所述第二本体活动连接。

[0013] 进一步地，所述第一本体与所述第二本体螺纹连接。

[0014] 进一步地，所述第一本体上固设有挂钩件。该挂钩件可用于悬挂引流积液袋等引流容器。

[0015] 进一步地，所述本体上设有导向槽，所述标尺件通过螺杆螺母组件连接于所述导向槽。

[0016] 进一步地，所述挂件通过螺杆螺母组件固定于所述本体。

[0017] 作为对上述实用新型的进一步改进，还包括连接所述挂件的连接件，所述连接件

用于包容并固定引流装置。

[0018] 进一步地，所述连接件为粘扣带。

[0019] 与现有技术相比，本实用新型的的有益效果在于：挂钩连接在挂件上，挂钩用于悬挂引流装置，挂钩可以固定或者活动连接于挂件，挂件与本体是可活动的连接的，这样，挂钩就可以实现移动，这种移动可以是竖直方向的移动以调整引流装置的高度，而挂架上设置有对其标尺件的指向端，就可以准确的调整引流装置的高度。

附图说明

[0020] 为了更清楚地说明本实用新型实施例的技术方案，下面将对实施方式中所需要使用的附图作简单地介绍，应当理解，以下附图仅示出了本实用新型的某些实施方式或实施例，因此不应被看作是对范围的限定，对于本领域普通技术人员来讲，在不付出创造性劳动的前提下，还可以根据这些附图获得其他相关的附图。

[0021] 图1示出了本实用新型引流装置的挂架的第一种实施方式的结构示意图。

[0022] 图2示出了本实用新型引流装置的挂架的第二种实施方式的一种结构示意图。

[0023] 图3示出了本实用新型引流装置的挂架的第二种实施方式的另一种结构示意图。

[0024] 图4示出了图3中A处的局部放大结构示意图。

[0025] 图5示出了图3中B处的局部放大结构示意图。

[0026] 主要元件符号说明：

[0027] 100-引流装置的挂架；

[0028] 101-本体；1011-第一本体；1012-第二本体；1013-导向槽；

[0029] 102-标尺件；103-挂件；1031-指向端；104-挂钩；105-螺钉；106-螺杆螺母组件；107-连接件；

[0030] 200-引流装置。

具体实施方式

[0031] 为了便于理解本实用新型，下面将参照相关附图对可折叠助行器进行更全面的描述。附图给出了可折叠助行器的实施例，但是，可折叠助行器可以以不同的形式来实现，并不限于本文所描述的实施例。相反地，提供这些实施例的目的是使对可折叠助行器的公开内容更加透彻全面。

[0032] 在本实用新型的描述中，需要理解的是，术语“上”、“下”、“左”“右”、“前”、“后”、“竖直”、“水平”、“顶”、“底”、“内”、“外”等指示的方位或位置关系为基于附图所示的方位或位置关系，仅是为了便于描述本实用新型和简化描述，而不是指示或暗示所指的装置或元件必须具有特定的方位、以特定的方位构造和操作，因此不能理解为对本实用新型的限制。

[0033] 在本说明书的描述中，参考术语“一个实施例”、“一些实施例”、“示例”、“具体示例”或“一些示例”等的描述意指结合该实施例或示例描述的具体特征、结构、材料或者特点包含于本实用新型的至少一个实施例或示例中。在本说明书中，对上述术语的示意性表述不一定指的是相同的实施例或示例。而且，描述的具体特征、结构、材料或者特点可以在任何的一个或多个实施例或示例中以合适的方式结合。

[0034] 此外，术语“第一”、“第二”仅用于描述目的，而不能理解为指示或暗示相对重要性

或者隐含指明所指示的技术特征的数量。由此，限定有“第一”、“第二”的特征可以明示或者隐含地包括一个或者更多个该特征。在本实用新型的描述中，“多个”的含义是两个或两个以上，除非另有明确具体的限定。

[0035] 在本实用新型的描述中，除非另有规定和限定，需要说明的是，术语“安装”、“相连”、“联接”、“连接”、“连通”应做广义理解，例如，可以是机械联接或电连接，也可以是两个元件内部的连通，可以是直接相连，也可以通过中间媒介间接相连，对于本领域的普通技术人员而言，可以根据具体情况理解上述术语的具体含义。

[0036] 如图1、图2所示，本实用新型的引流装置的挂架100，包括：

[0037] 本体101；

[0038] 标尺件102，所述标尺件102设有刻度并固定或活动地设置于所述本体101；

[0039] 挂件103，所述挂件103可活动地固定与所述本体101；所述挂件103设有对齐所述标尺件102的指向端1031；

[0040] 挂钩104，所述挂钩104连接所述挂件103。

[0041] 其中，本体101是竖直放在地上或者固定于病床的构件，该本体101并不限于图示中的形状，任何能用来连接标尺件102、挂件103、挂钩104的构件都属于本实用新型保护的范围。具体地，该本体101可以是中空的具有4面的壳体件，也可以是一种两面垂直的角件。

[0042] 其中，标尺件102是带有刻度的构件，该标尺上设有刻度，这种刻度属于标准刻度，例如，该可以为一般直尺上的刻度，这种刻度的最小单位可以为毫米。该标尺件102固定在本体101上或者可活动的固定在本体101上。

[0043] 其中，挂件103是用来精确调整引流装置200的高度的构件。该挂件103设有对齐标志件的指向端1031。

[0044] 其中，挂钩104是用来悬挂引流装置200的构件，引流装置200悬挂在该挂钩104上。该挂钩104可以是固定在挂架上的，也可是可活动的连接挂件103的。

[0045] 实施例1

[0046] 本实施例中，将对挂件103、挂钩104进行详细的举例说明。

[0047] 如图1、图2所示，本实用新型的标尺件102是高度调节的标识件，该标尺件102可以是固定不动，也可以是可活动的固定在本体101上的。

[0048] 需要说明的是，引流手术时，病人处于不同的位置时，其对于不同的引流基准线，其中，病人仰卧位时，引流基准线为外耳道水平线，侧卧位时，引流基准线为鼻中线，其它引流根据不同基准线来确定不同的引流基准线。

[0049] 当该标尺件102固定不动时，其无法调整标尺件102与人体仰卧位为外耳道水平线，侧卧位位鼻中线等的相对位置，无法实现相对零点的调节，但是，此时的病人某需要引流的部位，如外耳道水平线对应了标尺件102的某一刻度，如刻度为A，而挂钩104可调节时，在前述刻度A的基础上，可在竖直方向调整一定的高度，该高度就是引流的高度，此时刻度A就是引流基准线。此时挂件103可活动的固定在本体101上。这种固定是可活动的固定，为此，可采用不同的固定方式。

[0050] 在一种具体的实施方式中，可以将挂件103设置为磁吸件，将本体101设置为磁吸件或者铁制件，即可以通过吸附的方式来实现这种可活动的固定。

[0051] 在另一种具体的实施中，可以通过挂件103与本体101的螺纹连接来是实现挂件

103与本体101的活动连接。具体地，可以通过螺杆螺母组件106来是实现该连接，如图3、图4所示，螺杆为带有头部的螺杆，在本体101上设有导向槽1013，螺杆从本体101的本部穿过该本体101，其螺杆端突出于挂件103外，该突出于挂件103外螺杆端可以与螺母连接，当螺母拧紧时，可将挂件103贴合固定在本体101上，当螺母松开时，挂件103非贴合在本体101上，这时挂件103可在本体101上移动，这种移动是靠导向槽1013来实现方向的导向的，即此时，螺杆螺母组件106在导向槽1013内移动，以实现挂件103在竖直方向内的移动。需要说明的是，在松开螺母时，螺母并非与螺杆件分离，而是一种松开，螺母仍然连接在螺杆上。

[0052] 当标尺件102可活动的固定在本体101上时，可根据病人的具体的躯体情况来调节零点，如在仰卧位为外耳道水平线，侧卧位为鼻中线，其它引流根据不同基准线来调节标志零点。即此种方式下可调节标尺的相对零点，如当病人侧卧位时，将标尺件102的零点调整至外耳道水平线。此时，挂件103与本体101之间的连接可以是固定连接也可以是活动连接。

[0053] 需要说明的是，在上述方案中，挂钩104可以是活动连接于挂件103，也可以是固定在挂件103上的。其中固定连接在挂件103上的方式，可以采用焊接或粘接或铆接的方式。而活动连接的方式，可以通过螺杆螺母组件106来实现。需要强调的是，不同的引流装置200悬挂在挂钩104上时，其最下端与挂件103对齐的地方不一样，因此，活动的挂钩104可以解决该问题。当引流装置200悬挂在挂钩104上时，其指向端1031固定在某处，为了实现准确的调节，此时，可移动挂钩104来将引用装置的最下端对其挂架的指向端1031。此后，只需要移动挂件103，就可以实现对引用装置高度的精确调节。

[0054] 需要说明的是，挂钩104与本体101的固定可采用螺杆螺母组件106，具体地，螺杆螺母组件106的螺杆与挂钩104固定连接，这种固定连接可以是焊接。挂钩104和螺杆穿过挂件103上的导向槽1013，挂钩104和螺母均突出于挂件103，此时将螺母拧入到螺杆上即可实现挂钩104与挂件103的活动连接，此种移动方式同前述挂件103的移动方式，此处不再赘述。

[0055] 实施例2

[0056] 本实施例中，将对标尺件102进行详细的举例说明。

[0057] 标尺件102可固定在本体101上，也可以的活动的固定在本体101上。当标尺件102固定在本体101上时，其零点位置不可调，病人的引流基准线对应标尺件102上某一刻度，这一刻度不是标尺件102的绝对零点。当标尺件102可的活动的固定在本体101上是，其零点位置可调节，将病人的实际的引流基准线对应标尺件102上零点。

[0058] 上述可活动的调节是通过活动标尺件102来来实现竖直方向的高度调节的。如图1、图2、图3所示，标尺件102可通过螺杆螺母组件106来实现竖直方向的移动。该调节方式同前述挂件103的调节方式，螺杆为带有头部的螺杆，在本体101上设有导向槽1013，螺杆从本体101的本部穿过该本体101，其螺杆端突出于标尺件102外，该突出于标尺件102外的螺杆端可以与螺母连接，当螺母拧紧时，可将标尺件102贴合固定在本体101上，当螺母松开时，标尺件102非贴合在本体101上，这时标尺件102可在本体101上移动，这种移动是靠导向槽1013来实现方向的导向的，即此时，螺杆螺母组件106在导向槽1013内移动，以实现标尺件102在竖直方向内的移动。需要说明的是，在松开螺母时，螺母并非与螺杆件分离，而是一种松开，螺母仍然连接在螺杆上。

[0059] 实施例3

[0060] 本实施例中，将对本体101、连接件107进行详细的举例说明。

[0061] 本体101用于固定在病床上或者树立在底面上。

[0062] 该本体101相对于病床或者病人可以是不能调节高度，也是可以可以调节高度的。

[0063] 当该本体101是不可调节高度的构件时，其下端设有可稳固树立的连接端，该连接端可以是圆盘形、三角形等。

[0064] 如图1、图2、图3所示，当该本体101是可以调节高度的构件时，其可以包括第一本体1011和第二本体1012，所述第一本体1011与所述第二本体1012活动连接。所述第一本体1011与所述第二本体1012螺纹连接。具体地，该第一本体1011和第二本体1012可以通过螺钉105连接。

[0065] 在上述第一本体1011上可以固设挂钩件，挂钩件是一种由于悬挂的构件，例如，该挂钩件可以为挂钩，该挂钩可以焊接在第一本体1011上，用于悬挂引流积液袋等引流容器。

[0066] 需要说明说明的是，本实用新型中的本体101用于连接标尺件102、挂件103、挂钩104，其形状不限于图示的形状。该本体101可以是角件，即由两个垂直的面焊接或折弯而成。该本体101也可以是图示的壳体件。第一本体1011与第二本体1012可通过螺钉105来连接，具体地，在第一本体1011内设置有连接第二本体1012的连接端，第二本体1012插入到第一本体1011的连接端中，再用螺钉105来进行固定。容易理解的是，为了实现连接的可靠性，该螺钉105可以为1个、2个或2个以上。

[0067] 如图1、图2、图3所示，本实用新型还包括有连接件107，该连接件107用于包容并固定引流装置200。该连接件107可以是连接带，其中可利用纽扣或魔术贴来实现连接端两端的连接，这种连接可方便固定引流装置200。具体地，可采用粘扣带来固定该引流装置200，具体地，可将粘扣带固定在挂件103上，如可在挂件103上开设穿过粘扣带的连接孔。需要说明的是，粘扣带属于现有技术，粘扣带又叫魔术贴、子母扣，分子母两面，一面是细小柔软的纤维圆毛，另一面是较硬带钩的刺毛。

[0068] 以上所述，仅为本实用新型的具体实施方式，但本实用新型的保护范围并不局限于此，任何熟悉本技术领域的技术人员在本实用新型揭露的技术范围内，可轻易想到变化或替换，都应涵盖在本实用新型的保护范围之内。因此，本实用新型的保护范围应所述以权利要求的保护范围为准。

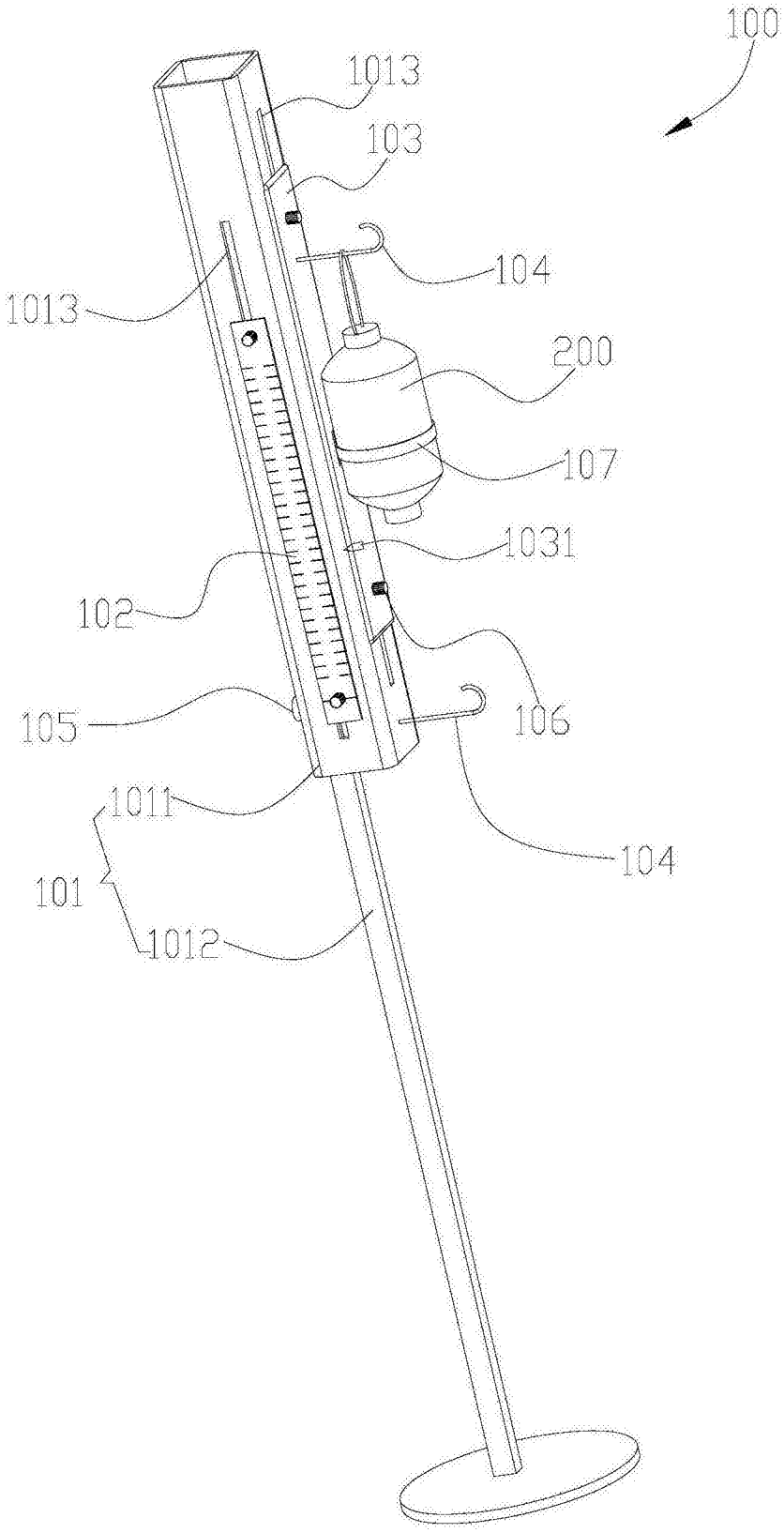
100
1013
103
104
1013
200
107
1031
102
106
105
1011
104
101
1012

图1

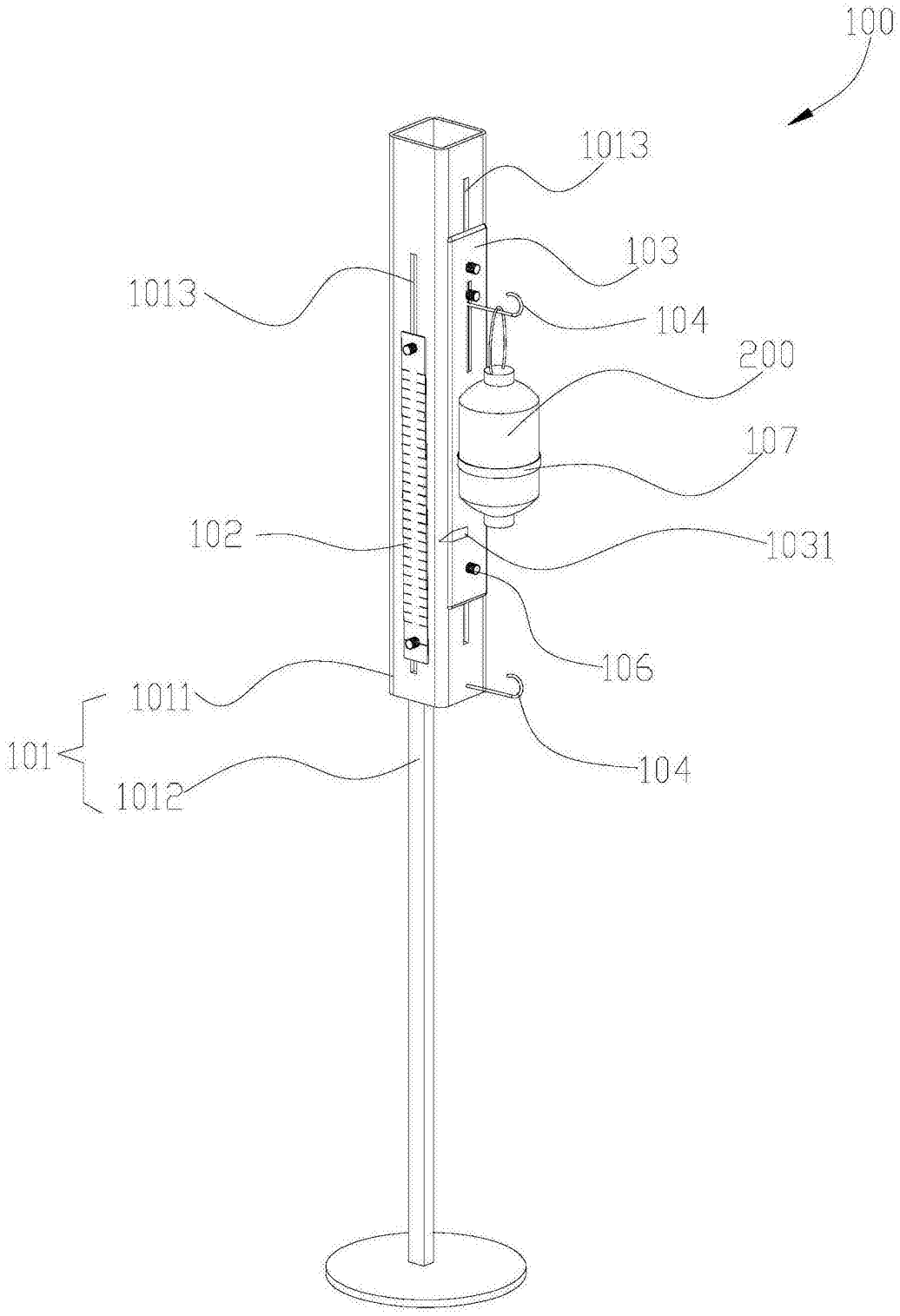

图2

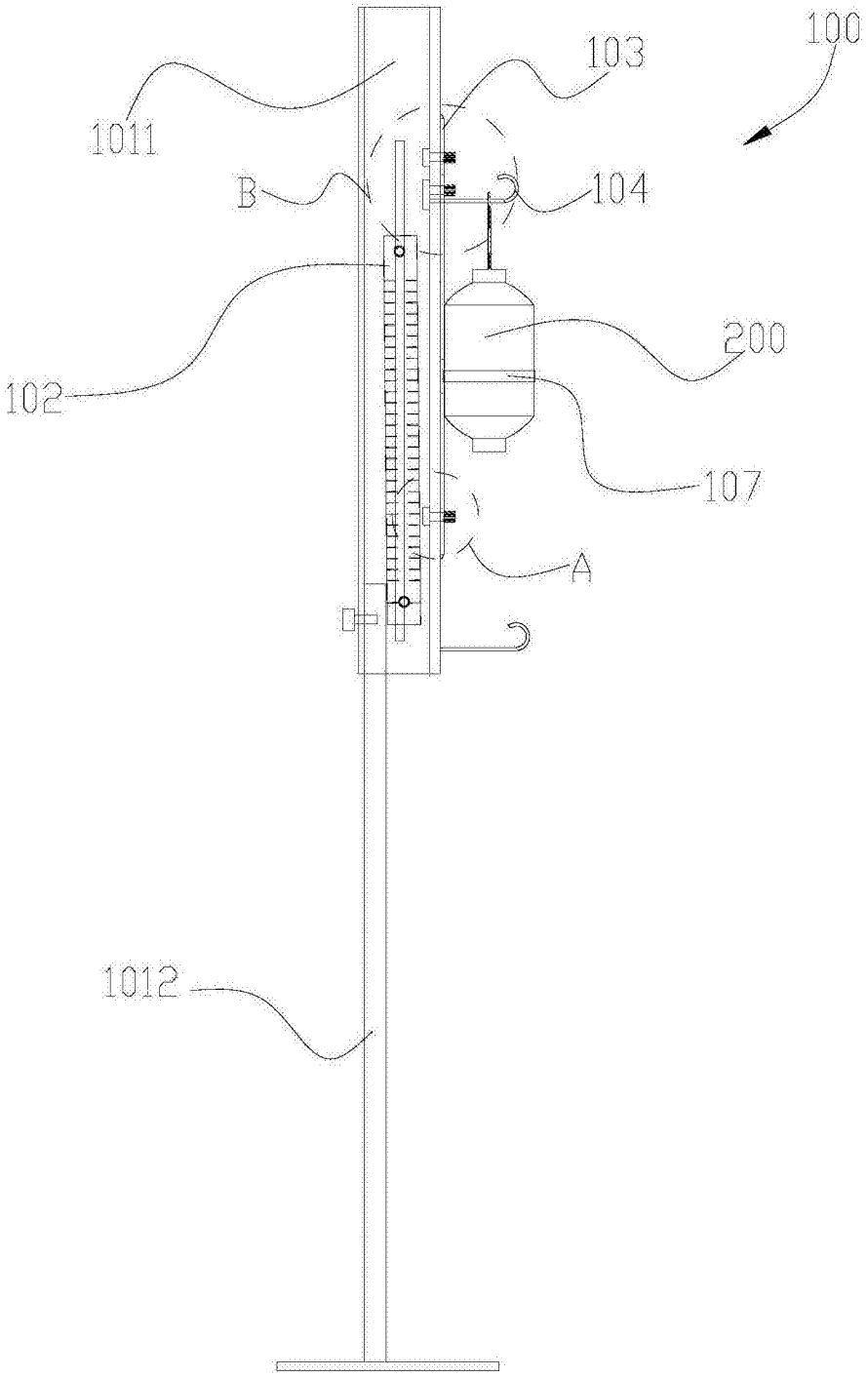

图3

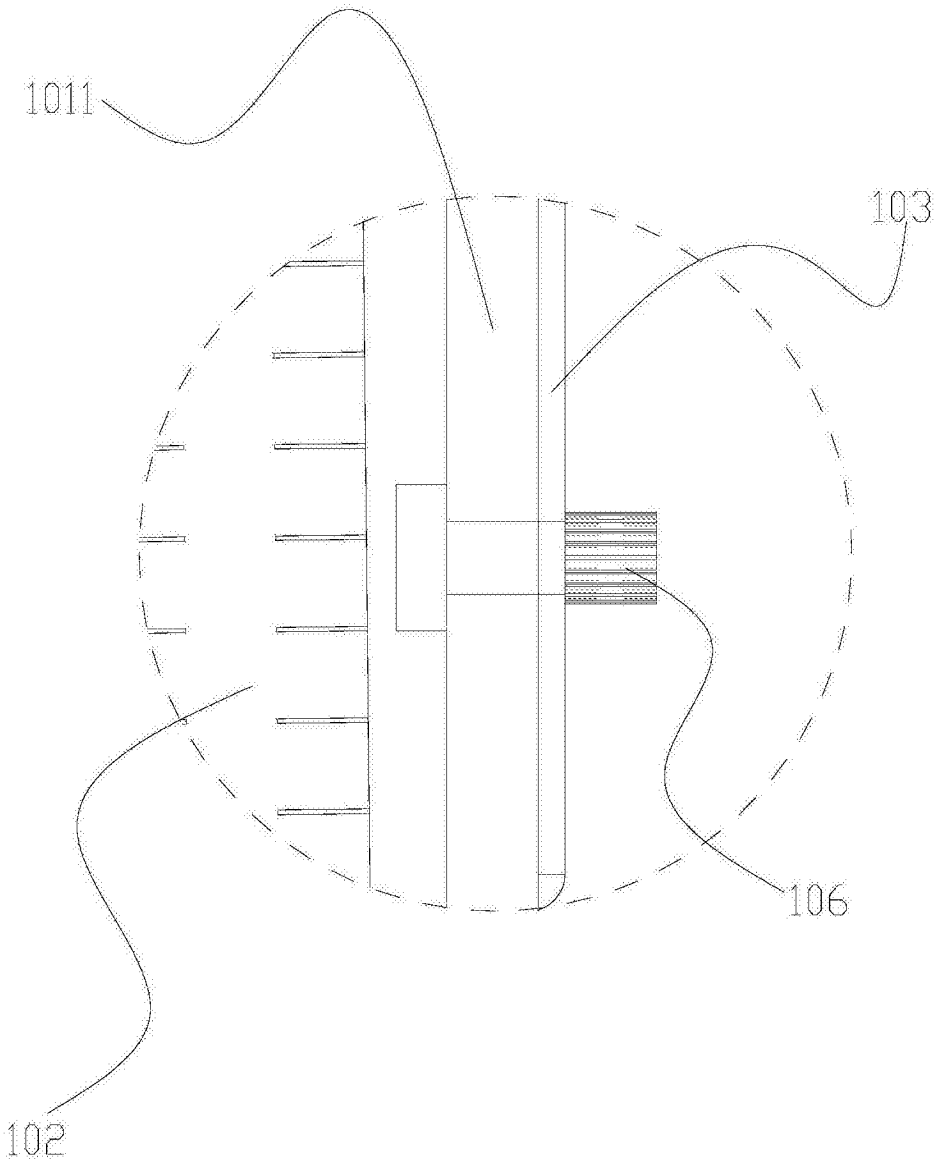

图4

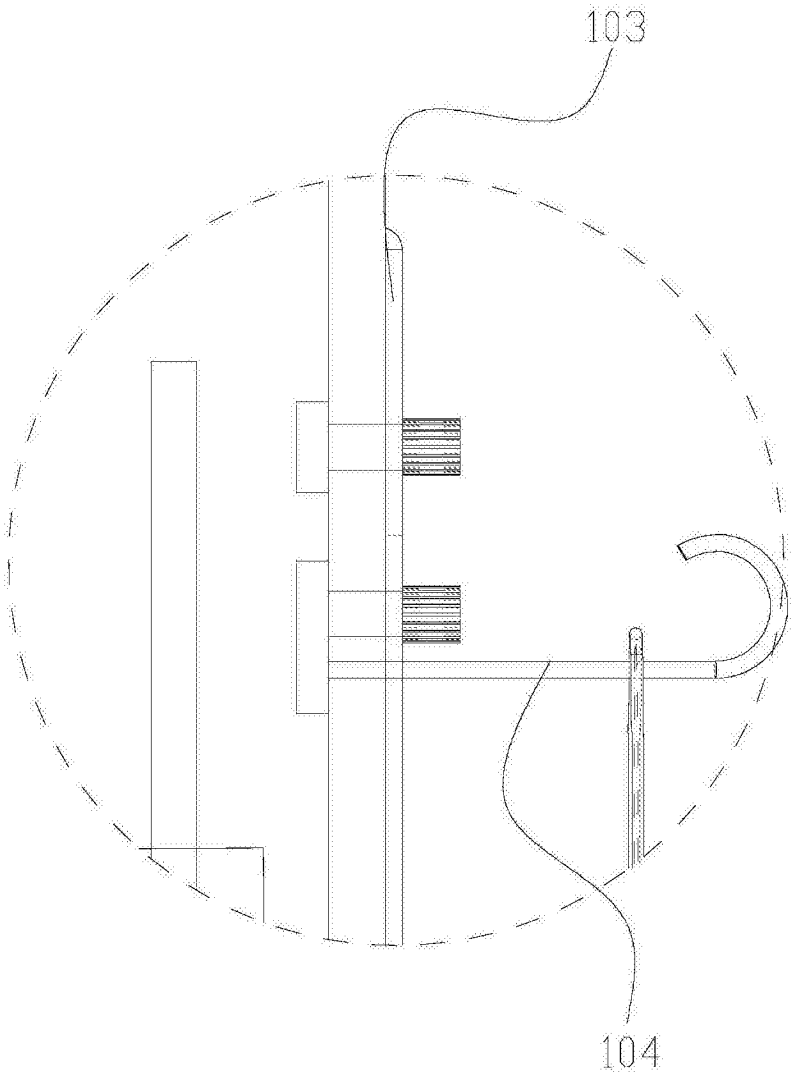

图5